NOFER®

2026

NOFER
BRAND GROUP

NOFER® APARICI GIAMPIERI del 1925 rubinetterie milano DECOSAN BOCCHI SafeWORK agetar,s.a.

quiénes somos

Más de 50 años de excelencia en soluciones sanitarias

> En NOFER, llevamos más de medio siglo dedicados al diseño y fabricación de sanitarios y accesorios de acero inoxidable para colectividades. Nuestra presencia se extiende a más de 93 países, consolidándonos como líderes en el sector. Desde nuestros inicios, hemos apostado por la calidad, la innovación y el compromiso con nuestros clientes.

Innovación y adaptabilidad al servicio del cliente

> Contamos con un equipo técnico que trabaja constantemente en el desarrollo de productos innovadores y personalizados. Nuestro catálogo incluye más de 2000 referencias, abarcando desde sanitarios antivandálicos y secamanos hasta ayudas técnicas para personas con movilidad reducida. Nos adaptamos a las exigencias de cada proyecto, ya sea para nuevas instalaciones como en rehabilitaciones o proyectos de reforma.

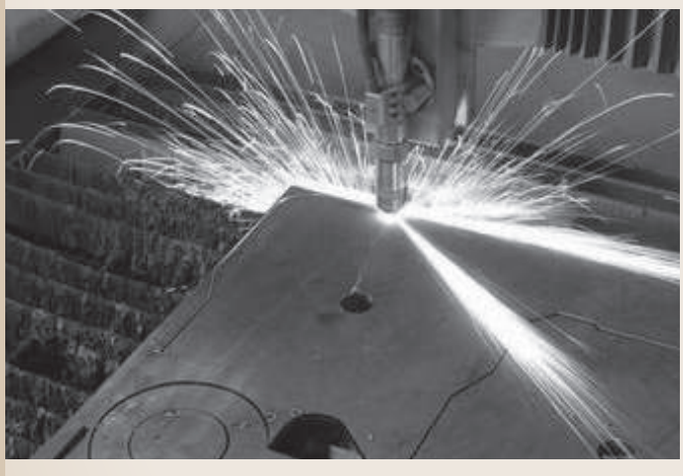

Compromiso con la sostenibilidad y el medio ambiente

> En NOFER, la responsabilidad medioambiental es una prioridad. Hemos obtenido la certificación ISO 14001, que avala nuestras prácticas sostenibles y eficientes en la gestión de recursos. Además, contamos con productos seleccionados que cumplen los requisitos de la certificación LEED, promoviendo el ahorro energético y la reducción del consumo de energía y agua en los productos y procesos.

Presencia global con sello local

> Con sede en Sant Feliu de Llobregat (Barcelona), nuestras instalaciones de fabricación y logística reflejan nuestro compromiso con la calidad y el saber hacer local. Nuestra expansión internacional ha sido posible gracias a la confianza de nuestros clientes y a la solidez de nuestros productos, que cumplen con los más altos estándares de calidad y diseño.

93

internacionalización

Presencia internacional consolidada

> Nofer ha expandido su presencia a 93 países, consolidándose como una marca de referencia en el equipamiento sanitario para colectividades a nivel global.

> Su estrategia de internacionalización se basa en ofrecer productos duraderos y funcionales, adaptados a las necesidades de mercados diversos.

> La empresa participa activamente en ferias internacionales y colabora con distribuidores locales para reforzar su red comercial en distintos continentes.

> La calidad reconocida de su producción, unida a un diseño cuidado y normativas cumplidas, ha sido fundamental para abrirse paso en sectores como sanidad, hostelería y educación.

Adaptabilidad, la clave del éxito global

> Nofer demuestra gran capacidad para ajustar sus productos a los requerimientos normativos, técnicos y estéticos de cada país, lo que le permite competir eficazmente en entornos exigentes.

> La colaboración cercana con agentes y clientes locales facilita el desarrollo de soluciones específicas, adaptadas cultural y funcionalmente a cada contexto.

> Esta adaptabilidad no solo se refleja en los productos, sino también en procesos logísticos, embalajes y canales de distribución, ajustados según destino.

Fortalezas para la proyección internacional

> NOFER combina diseño global, innovación técnica y cumplimiento normativo para ofrecer soluciones competitivas en mercados exigentes.

> Una red logística eficiente garantiza entregas ágiles en todo el mundo, reforzando la confianza de distribuidores y clientes.

> Además, el enfoque en certificaciones internacionales permite adaptarse rápidamente a requisitos locales, consolidando una presencia fuerte y sostenible en diversos sectores.

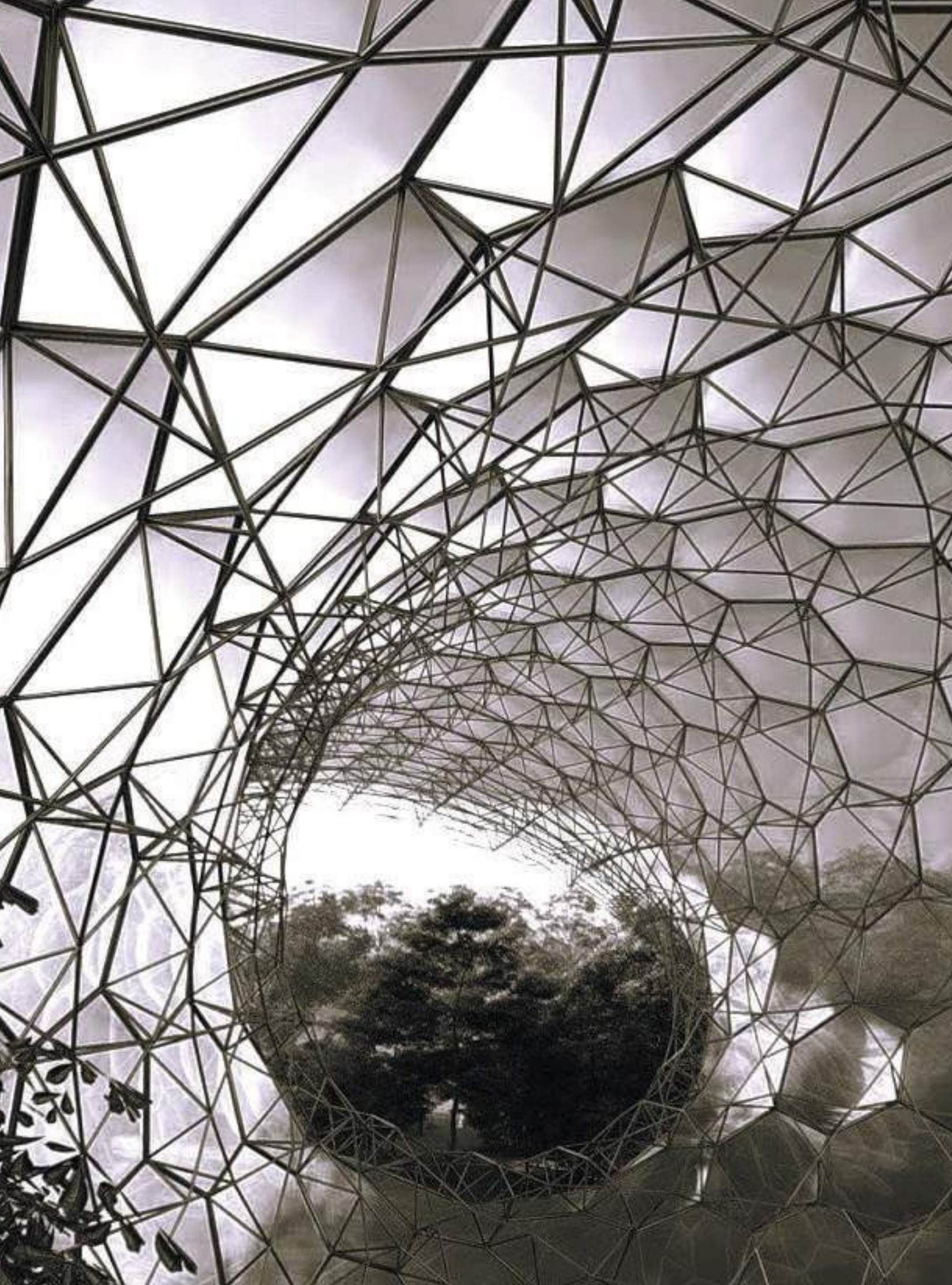

innovación ecológica

Productos destacados incluidos en ISO 14001

> NOFER impulsa la sostenibilidad con soluciones innovadoras como secadores de manos de bajo consumo y dispensadores automáticos. Estos reducen el uso de recursos y residuos.

> Su compromiso ambiental abarca materiales reciclables, diseños eficientes y procesos de fabricación sostenibles que reducen el consumo energético y las emisiones.

> Gracias a estas acciones, NOFER ha obtenido la certificación ISO 14001, que avala su gestión ambiental responsable y alineada con estándares internacionales.

Energía renovable en nuestras instalaciones

> NOFER ha implementado un proyecto de autoconsumo energético en sus instalaciones de Sant Feliu de Llobregat (Barcelona), cofinanciado por el Mecanismo Europeo de Recuperación y Resiliencia PRTR-Next Generation EU.

> El proyecto de autoconsumo que se ha elaborado consta de fuentes de energía renovable y consiste en una instalación solar fotovoltaica con módulos monocristalinos sobre cubierta con 60 kW en inversores y sistema de monitorización y registro GOODWE, modelo SEC1000.

> Se han instalado 184 módulos de 400 Wp con una potencia total de 73,6 kWp.

Innovación al servicio del futuro

> NOFER integra criterios ecológicos en el diseño de cada producto, priorizando el bajo impacto ambiental desde la concepción hasta el uso final.

> Se han desarrollado soluciones que reducen emisiones y residuos, como grifería con limitadores de caudal o acero inoxidable 100% reciclable.

> NOFER promueve mejoras continuas a través de inversiones en tecnologías limpias y procesos sostenibles.

www.nofer.com

conectividad y presencia digital

Descargas técnicas completas en nuestra web

> Fichas técnicas, certificados, catálogos, manuales de instalación y muchas herramientas más. Todo disponible para descarga inmediata desde nuestra web.

> El cliente accede sin barreras a la documentación necesaria, siempre actualizada y clasificada por producto.

> Sin registros, sin esperas: información técnica completa, en un clic.

Detalles técnicos y archivos BIM online

> Todos los productos incluyen esquemas dimensionales detallados y características técnicas específicas.

> Archivos BIM disponibles para descarga directa, pensados para arquitectos, proyectistas y técnicos.

> Contenido listo para integrar en proyectos profesionales, siempre accesible desde la ficha web.

Conectividad permanente

> Certificados ISO, manuales y declaraciones CE disponibles 24/7, sin necesidad de contacto previo.

> La web de NOFER centraliza todos los recursos técnicos para facilitar la toma de decisiones a pie de obra o en el momento clave para el desarrollo óptimo del proyecto.

> Siempre conectados, siempre online: asistencia documental inmediata, desde cualquier lugar. Para que la información sea enriquecedora y no un obstáculo.

concept³ 14
multifunción 28
secamanos 56
secadores de cabello 120
dosificadores de jabón 132
dispensadores de papel 158
colecciones de baño 188
complementos 344
papeleras 358
sanitarios inox 380
grifería 418
antivandálico 486
mobiliario industrial 510
mobility 522
emergencia 568
fuentes de agua 576
cambiapañales 582
soluciones ambiente 586
anexos 590

concept3

concept3

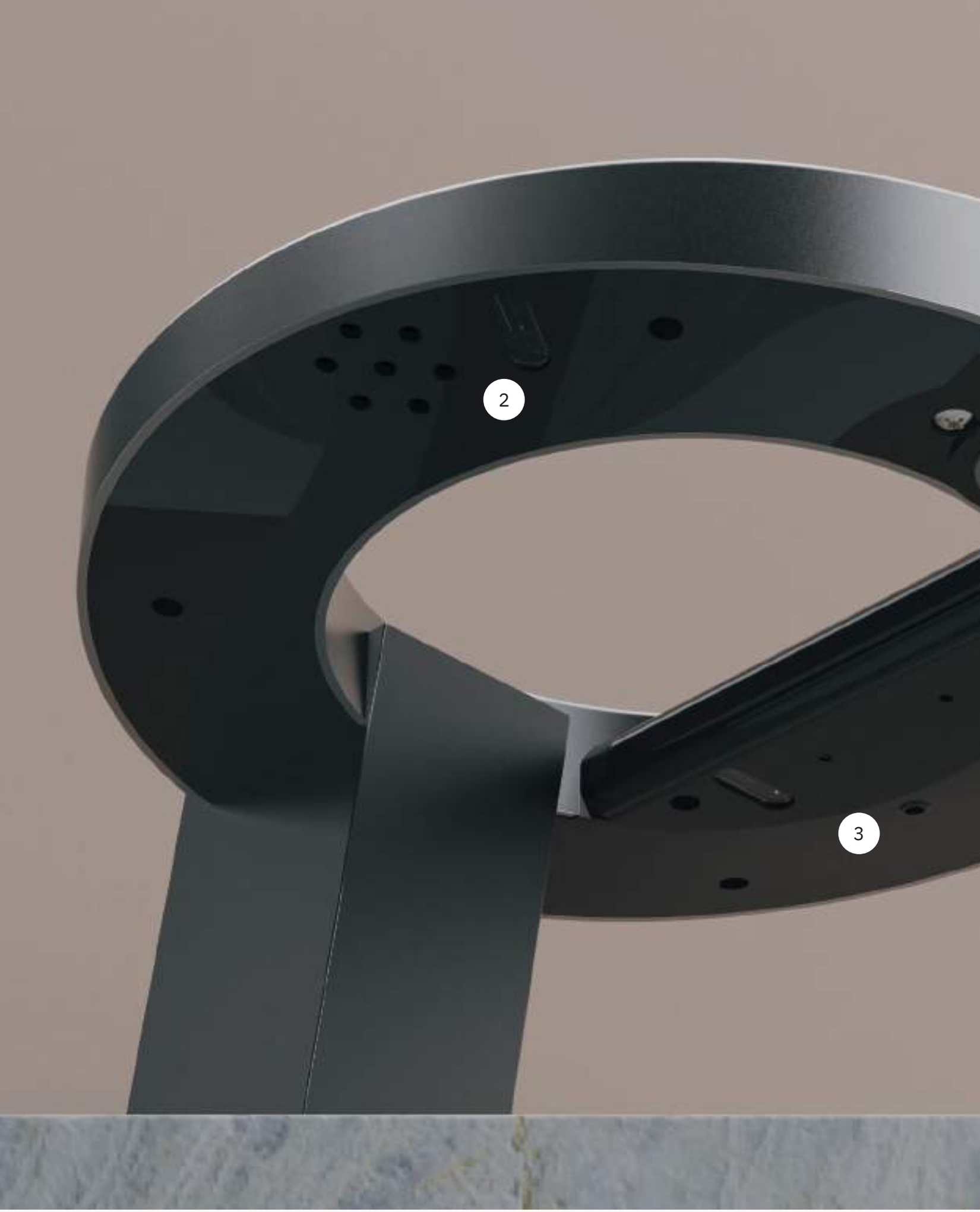
2
3

concept^3

Revolucionario conjunto de grifería con secamanos,
dosificador de jabón y agua
en una sola pieza

Aireador Slim 5 l/min. - 1,3 GPM.
Incluido aireador Spray 1,89 l/min - 0,5 GPM

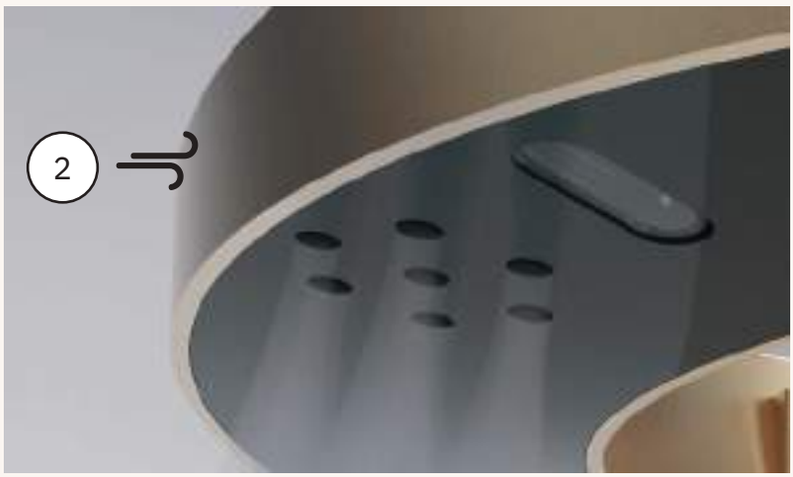

Bajo impacto sonoro, solo 65 dB

Dosificador de jabón auto-limpieza.
Descarga automática para higienización

acabados

Nuestra selección de 4 colores atemporales que combinan con el diseño innovador Concept³.

Oro, brillo, negro, plata.
Atemporalidad, versatilidad, elegancia.

acabados

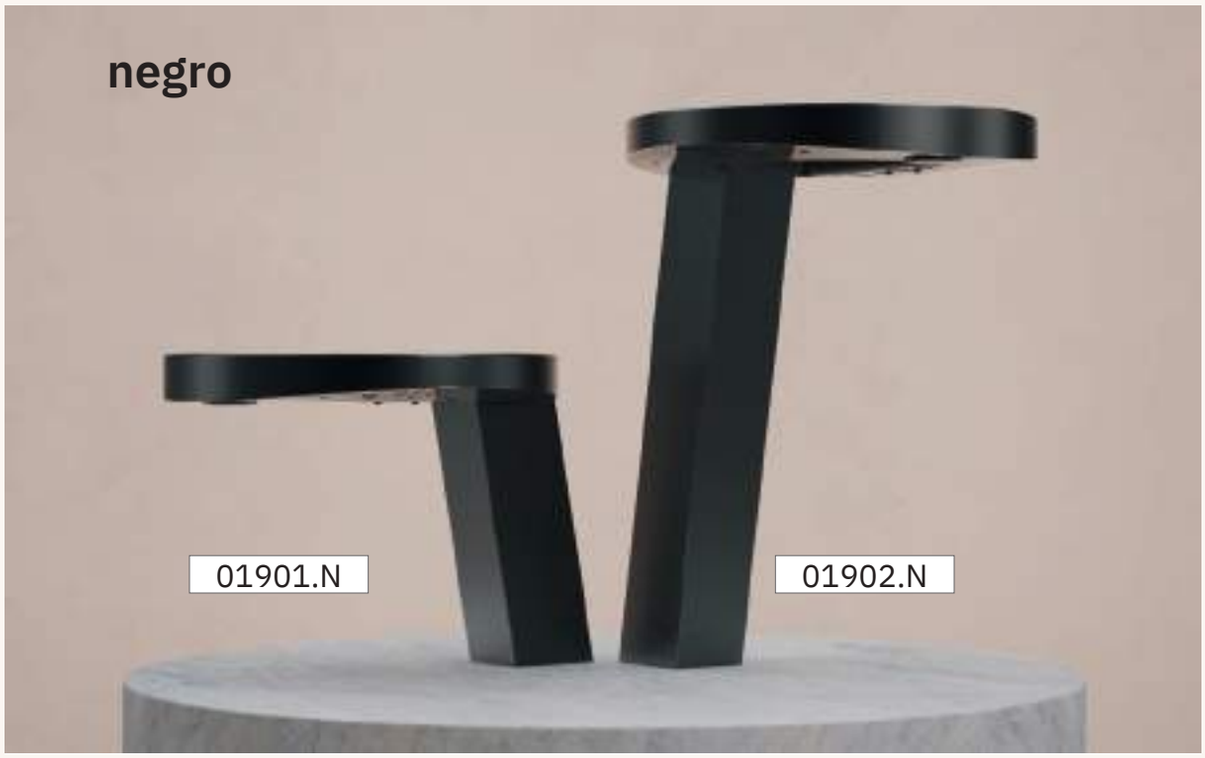

NOFER
SET

NOFER
SET
Concept

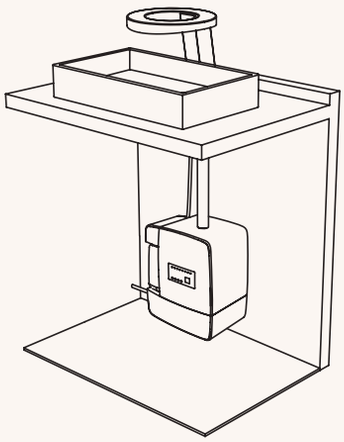

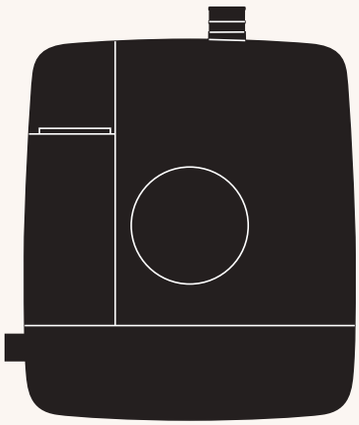

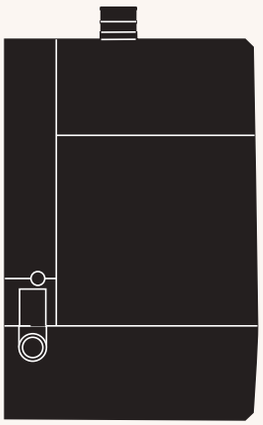

especificaciones técnicas

DISPENSADOR / GRIFO

Peso modelo alto: 2,5 Kg.

Peso modelo bajo: 2,3 Kg.

Activación: sensor láser.

Sensibilidad regulable.

Columna de Aluminio extrusionado 6063 T5.

01901.B y 01902.B: cromado de acuerdo con la norma EN248.

01901.S y 01902.S:
Anodizado de acuerdo con las normas ISO 15184 / ISO 9227 / ISO 1134.

01901.N y 01902.N:
Anodizado de acuerdo con las normas ISO 15184 / ISO 9227 / ISO 1134.

01901.G y 01902.G:
Anodizado de acuerdo con las normas ISO 15184 / ISO 9227 / ISO 1134.

DOSIFICADOR DE JABÓN

Sistema de dosificación: bomba peristáltica.

Capacidad depósito: 2 l.

MÓDULO DE CONTROL

Peso: 3,8 Kg.

Instalación: mural o apoyo a suelo.

Parámetros regulables: sensor test, purgado circuito de jabón, selector dosificación de jabón, tiempo de operación.

SECAMANOS

Potencia: 1200 W.

Velocidad del motor: 32000 rpm.

VÁLVULA SOLENOIDE

Presión de trabajo: máx. 8 - mín. 0,5 bar.

Presión recomendada: 3 bar.

concept³

LASER sensor · HEPA filter · SGS · CE

Conjunto sobre encimera con secamanos, dosificador de jabón y grifo.

GRIFO DISPENSADOR	
Dimensiones modelo 01901	225 x 230 x 251,5 mm 8 7/8" x 9" x 9 7/8"
Dimensiones modelo 01902	317,5 x 230 x 268 mm 1'- 0 1/2" x 9" x 10 1/2"
Peso	2,3 Kg (modelo 01901) 2,5 Kg (modelo 01902)
Materiales	Aluminio cromado (Brillo) / Aluminio anodizado / ABS / Latón
Activación	Por sensores
Consumo de agua	3 - 7 l/m (3 bar)
Aireador	Neopearl
Funcionamiento	Sensor electrónico
Nivel sonoro a 2 m	65 dbA
SECAMANOS	
Dimensiones caja secamanos	307 x 281,4 x 210 mm 1'- 0 1/8" x 11" x 8 1/4"
Peso caja secamanos	3,1 Kg
Material	ABS
Consumo	5,3 A
Voltaje	220 - 240 V~
Aislamiento eléctrico	Clase II
Índice de protección contra la entrada de polvo y agua	IP34
Potencia motor	1200 W
Velocidad motor	32000 rpm
Tiempo de secado	14-15 segundos
Filtro HEPA	SÍ
DISPENSADOR DE JABÓN	
Dimensiones jabonera	120 x 322 x 120 mm 4 3/4" x 1'- 0 5/8" x 4 3/4"
Peso	0,9 Kg
Materiales	ABS
Voltaje	5 V~
Dosis jabón	1-4 cc (regulación electrónica)
Capacidad depósito jabón	2 litros

01901.G

01902.G

Acabado
Oro

01901.B

01902.B

Acabado
Brillo

01901.N

01902.N

Acabado
Negro

01901.S

01902.S

Acabado
Plata

01901

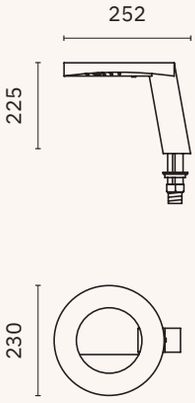

01902

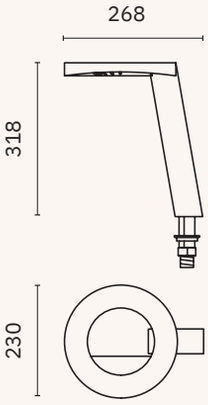

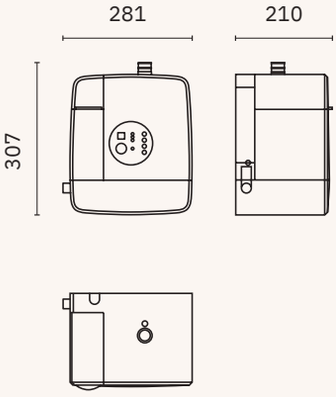

06029.CPT

Filtro HEPA

MUMO

MULTI MODULAR BY NOFER

multifunción

MUMO
MULTI MODULAR BY NOFER

4
3
2
1

1 Grifo con sensor láser regulable

2 Dispensador de papel manual o automático

3 Secamanos de bajo impacto sonoro, entre 60 y 72 dB

4 Dosificador de jabón auto-limpieza

Descarga automática para higienización

GRIFERÍA

Laser Faucet

- ✓ activación mediante **sensor láser**
- ✓ distancia de activación y tiempo de funcionamiento regulable con mando
- ✓ 220 AC 50/60 Hz
- ✓ 6 l/m (3 y 1,89 l/min opcional)

12053.M

LASER sensor

463 x 200 x 223 mm
1'-6 1/4" x 7 7/8" x 8 3/4"

DOSIFICADORES DE JABÓN

Laser Soap

- ✓ activación mediante **sensor láser**
- ✓ distancia de activación y tiempo de funcionamiento regulable con mando
- ✓ 220 AC 50/60 Hz
- ✓ capacidad 1,5 / 3 litros

Automatic Soap

- ✓ activación mediante sensor infrarrojos
- ✓ funciona con transformador a 230V AC. Alternativa con baterías AA (6 unidades)
- ✓ con vávula de jabón líquido. Posibilidad de espuma o spray
- ✓ 1 litro

12053.S1

LASER sensor

470,2 x 200 x 223 mm
1'-6 1/2" x 7 7/8" x 8 3/4"

12053.S2

370 x 150 x 223 mm
1'-2 1/2" x 5 7/8" x 8 3/4"

SECAMANOS

Bigflow evo

- ✓ Bigflow Evo satinado
- ✓ activación mediante **sensor infrarrojos**
- ✓ distancia de activación regulable
- ✓ potencia seleccionable 1200 / 2050 W
- ✓ bajo nivel sonoro
- ✓ posibilidad filtro Hepa
- ✓ tiempo secado 40 s

12053.H1

379 x 260 x 223 mm
1'-2 7/8" x 10 1/4" x 8 3/4"

Fuga evo

- ✓ Fuga Evo satinado
- ✓ activación mediante **sensor infrarrojos**
- ✓ distancia activación regulable
- ✓ potencia 800 W
- ✓ filtro Hepa
- ✓ tiempo secado 10 - 12 s
- ✓ posibilidad desinfección mediante luz Led UV C

12053.H2

370 x 200 x 223 mm
1'-2 1/2" x 7 7/8" x 8 3/4"

SECAMANOS

Fusion

- ✓ Fusion
- ✓ activación mediante **sensor láser**
- ✓ salida multijet / blade
- ✓ distancia activación regulable
- ✓ potencia regulable 700/900 W
- ✓ filtro Hepa y Zero Smell
- ✓ tiempo secado 6 - 12 s
- ✓ posibilidad desinfección mediante luz Led UV C

12053.H3

LASER sensor

384 x 200 x 223 mm
1'-3 1/8" x 7 7/8" x 8 3/4"

DISPENSADORES DE PAPEL TOALLA

Automatic Paper

- ✓ activación por sensor de humedad
- ✓ funciona con baterías tipo D (4 unidades)
- ✓ posibilidad 230V AC con transformador
- ✓ rollo de papel continuo ∅ 200 x 220 mm de ancho
- ✓ salida automática, corte manual

12053.PA

429 x 350 x 223 mm
1'-4 7/8" x 1'-1 3/4" x 8 3/4"

Manual Paper

- ✓ capacidad 400/600 unidades

12053.P

409 x 350 x 223 mm
1'-4 1/8" x 1'-1 3/4" x 8 3/4"

Manual Wick Paper

NUEVO

- ✓ capacidad una bobina tipo mecha

12053.PM

370 x 200 x 223 mm
1'-2 5/8" x 7 7/8" x 8 3/4"

SEPARADORES

5 /10 /15

- ✓ separador de acero inoxidable AISI 304
- ✓ resistente a la corrosión
- ✓ ergonomía en el sistema modular

98416.05

370 x 50 x 223 mm
1'-2 1/2" x 2" x 8 3/4"

98416.10

370 x 100 x 223 mm
1'-2 1/2" x 4" x 8 3/4"

98416.15

370 x 150 x 223 mm
1'-2 1/2" x 5 7/8" x 8 3/4"

item packs

MULTI MODULAR BY NOFER

VELOX

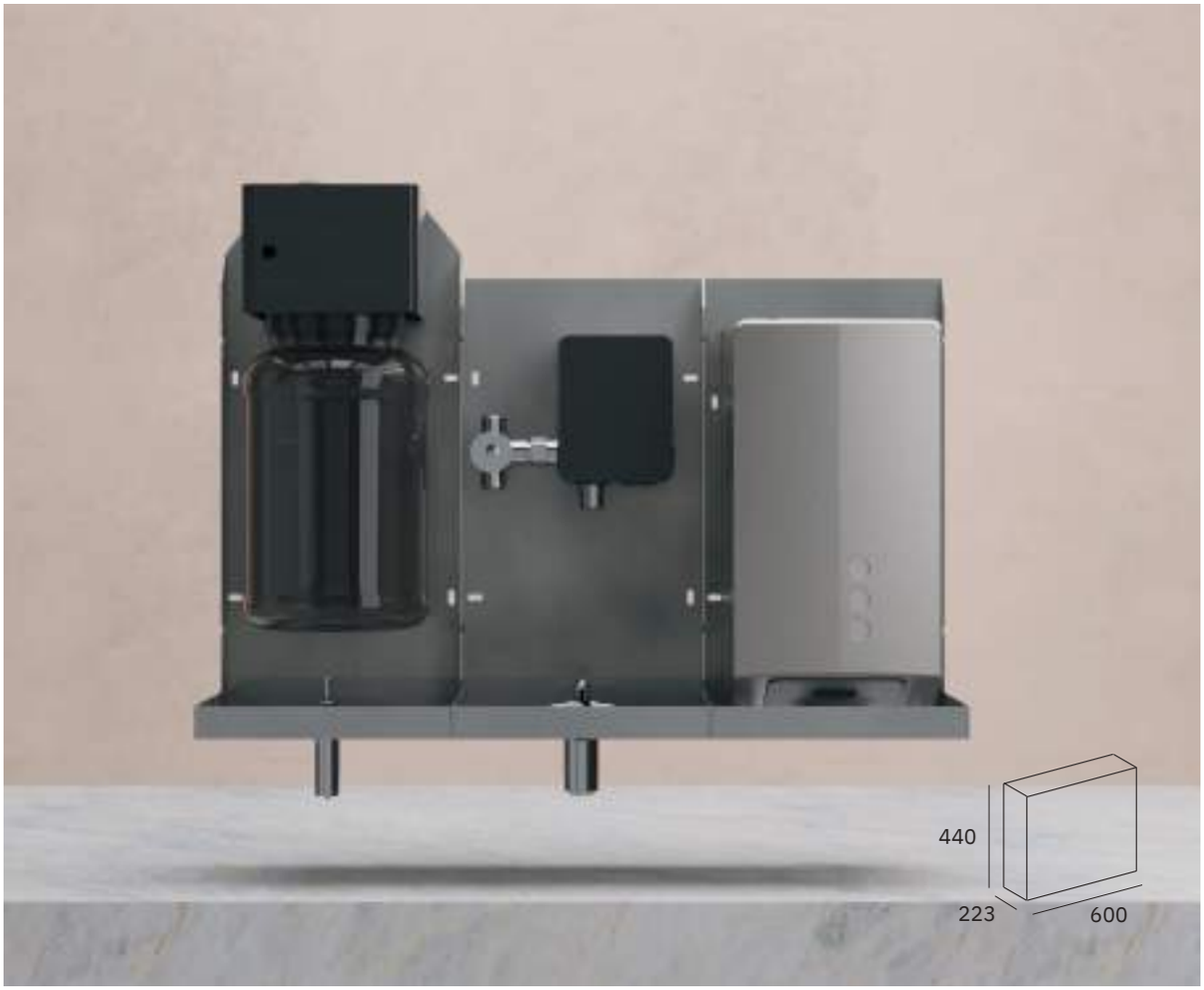

Laser Soap + Laser Faucet + Fuga Evo

LASER sensor

ITEM	Capacidad	Potencia	Nivel sonoro	Sensor	Regulación (distancia)	Voltaje / Frecuencia
Laser Faucet	6 l/min (3 y 1,89 l/min opcional)	-	-	Láser	●	220 AC 50 - 60 Hz
Laser Soap	1,5 - 3 l	-	-	Láser	●	220 AC 50 - 60 Hz
Fuga Evo	-	800 W	72 dBA	IR	●	220 - 240 V 50 - 60 Hz

La imagen del producto figura solamente a título informativo, la correcta instalación deberá incluir las conexiones entre los elementos.

item packs

MULTI MODULAR BY NOFER

SUPRA

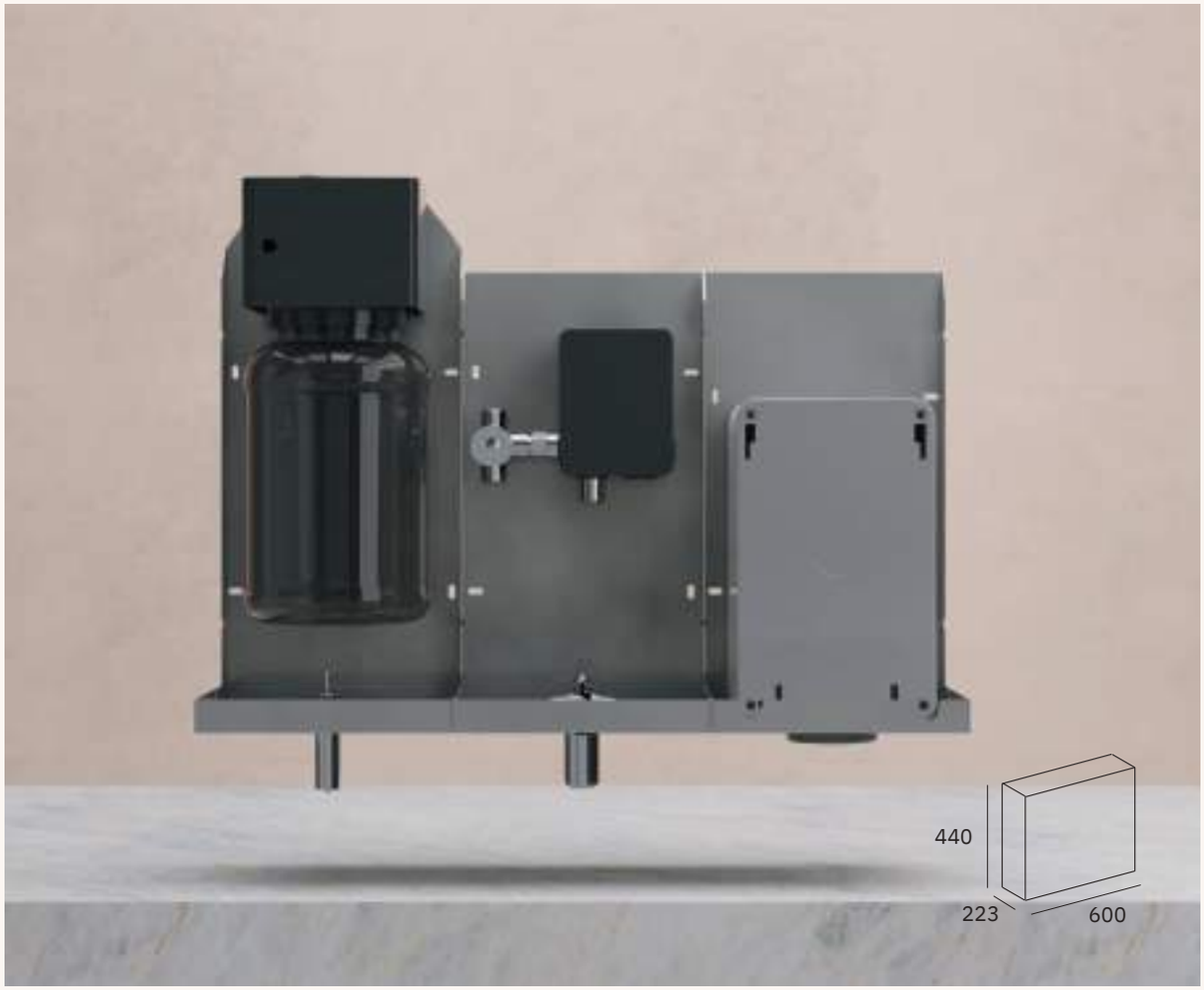

Laser Soap + Laser Faucet + Fusion

LASER sensor

ITEM	Capacidad	Potencia	Nivel sonoro	Sensor	Regulación (distancia)	Voltaje / Frecuencia
Laser Faucet	6 l/min (3 y 1,89 l/min opcional)	-	-	Láser	●	220 AC 50 - 60 Hz
Laser Soap	1,5 - 3 l	-	-	Láser	●	220 AC 50 - 60 Hz
Fusion	-	700-900 W	66 dBA	Láser	●	220 - 240 V 50 - 60 Hz

La imagen del producto figura solamente a título informativo, la correcta instalación deberá incluir las conexiones entre los elementos.

item packs

MULTI MODULAR BY NOFER

VELOX shared

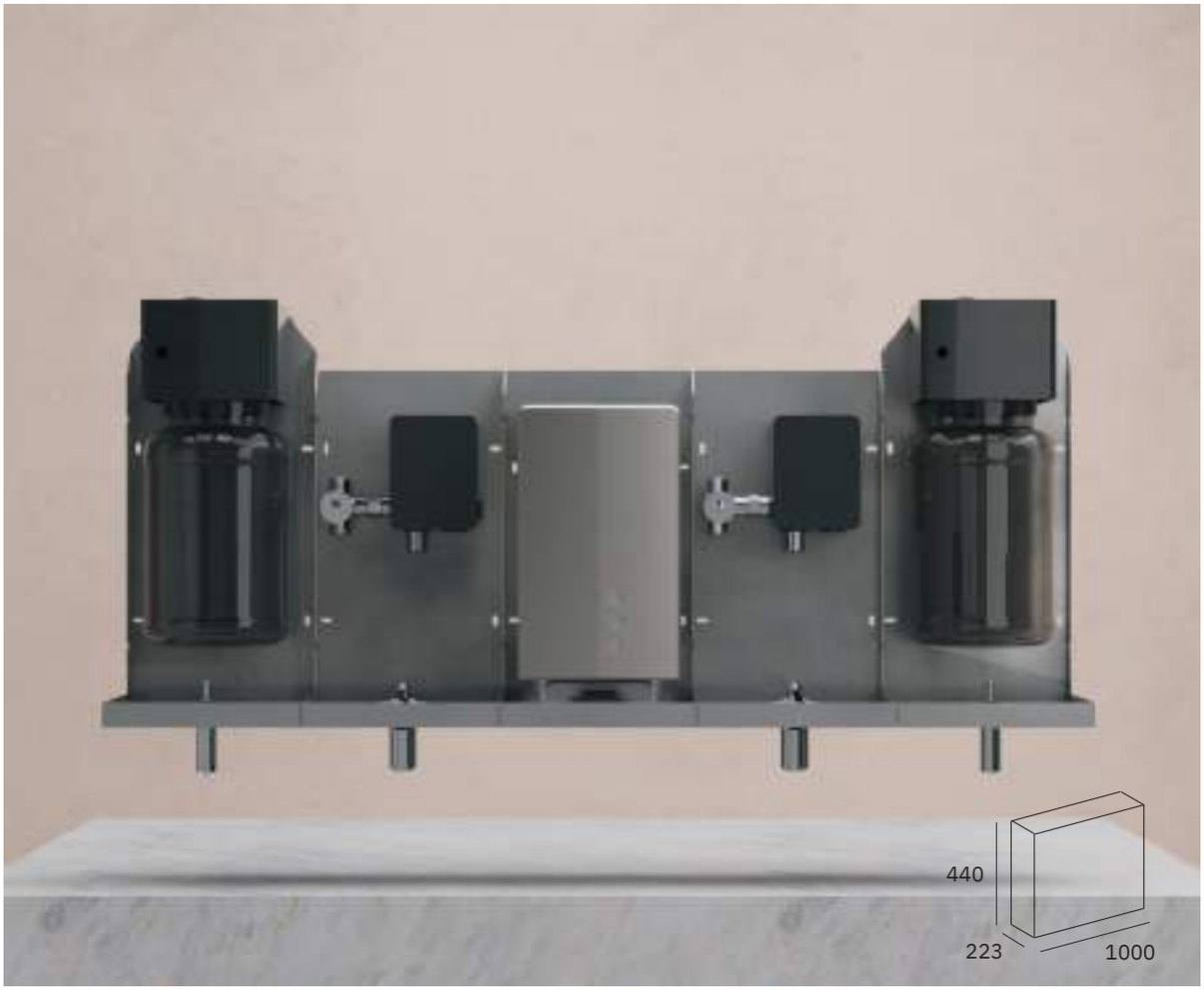

Laser Soap x 2 + Laser Faucet x 2 + Fuga Evo

LASER sensor

ITEM	Capacidad	Potencia	Nivel sonoro	Sensor	Regulación (distancia)	Voltaje / Frecuencia
Laser Faucet x 2	6 l/min (3 y 1,89 l/min opcional)	-	-	Láser	●	220 AC 50 - 60 Hz
Laser Soap x 2	1,5 - 3 l	-	-	Láser	●	220 AC 50 - 60 Hz
Fuga Evo	-	800 W	72 dBA	IR	●	220 - 240 V 50 - 60 Hz

La imagen del producto figura solamente a título informativo, la correcta instalación deberá incluir las conexiones entre los elementos.

item packs

MULTI MODULAR BY NOFER

SUPRA shared

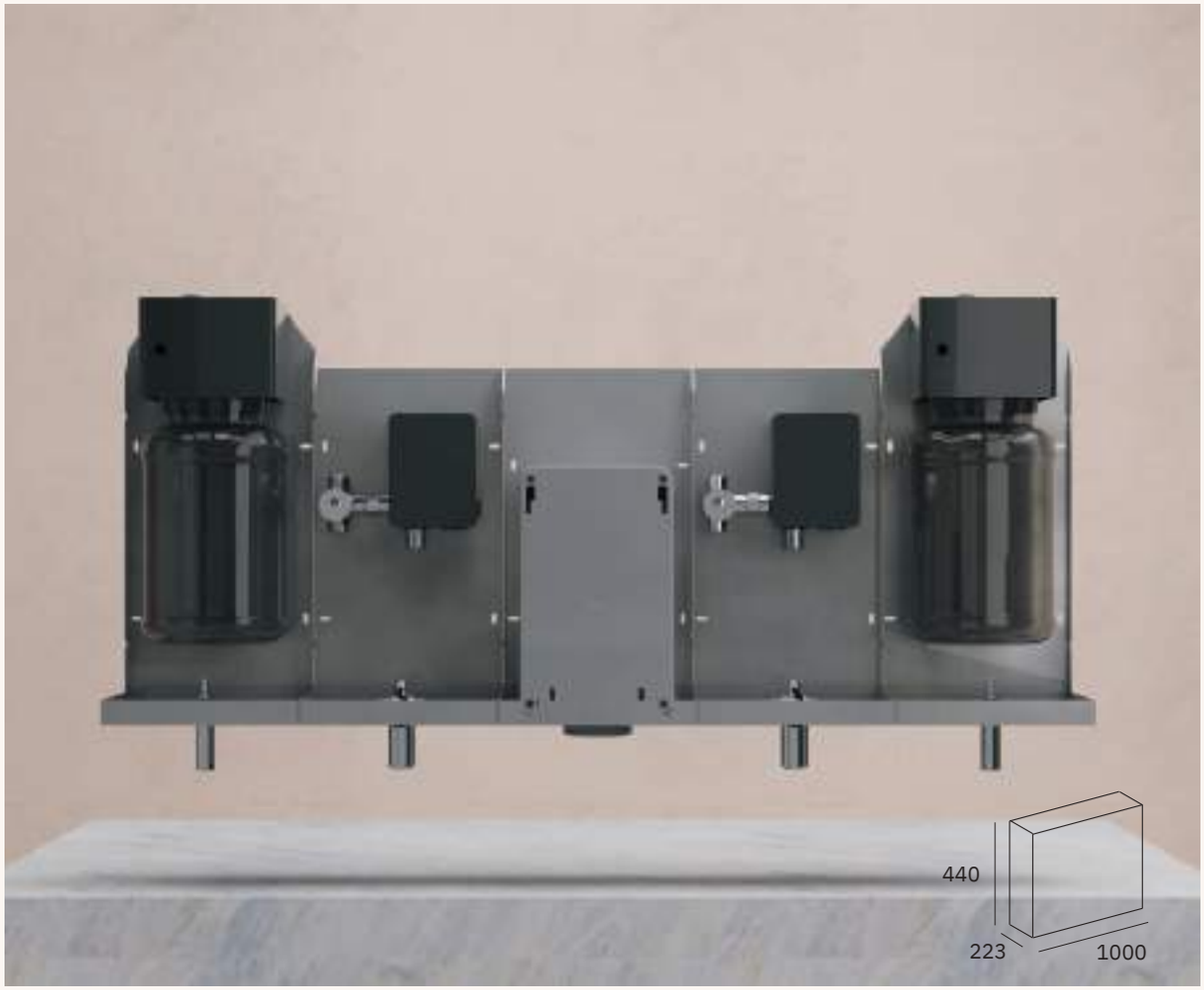

Laser Soap x 2 + Laser Faucet x 2 + Fusion

LASER sensor

ITEM	Capacidad	Potencia	Nivel sonoro	Sensor	Regulación (distancia)	Voltaje / Frecuencia
Laser Faucet x 2	6 l/min (3 y 1,89 l/min opcional)	-	-	Láser	●	220 AC 50 - 60 Hz
Laser Soap x 2	1,5 - 3 l	-	-	Láser	●	220 AC 50 - 60 Hz
Fusion	-	700-900 W	66 dBA	Láser	●	220 - 240 V 50 - 60 Hz

La imagen del producto figura solamente a título informativo, la correcta instalación deberá incluir las conexiones entre los elementos.

item packs

MULTI MODULAR BY NOFER

TOWEL

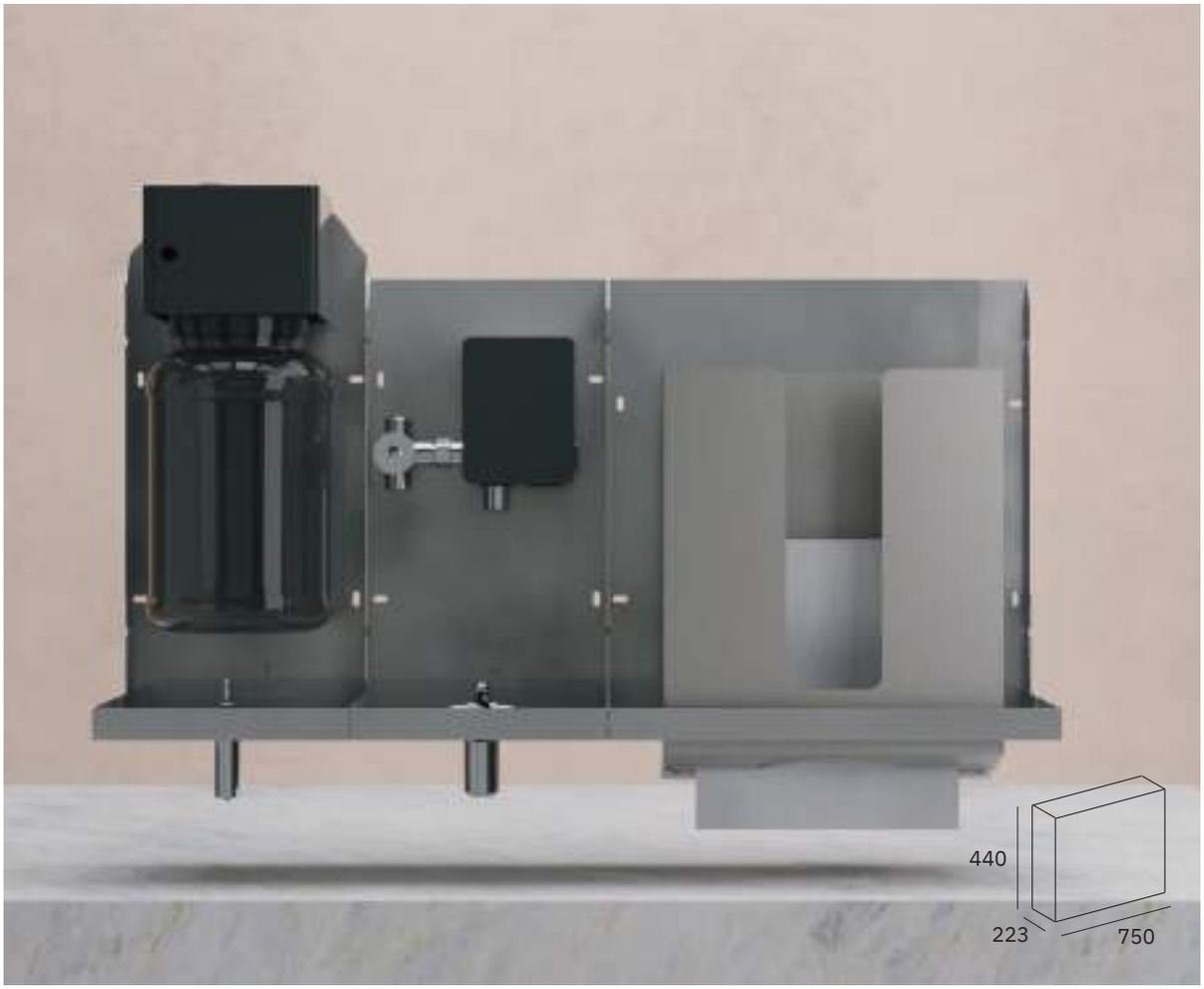

Laser Soap + Laser Faucet + Manual Paper

LASER sensor

ITEM	Capacidad	Sensor	Regulación (distancia)	Voltaje / Frecuencia
Laser Faucet	6 l/min (3 y 1,89 l/min opcional)	Láser	●	220 - 240 V 50 - 60 Hz
Laser Soap	1,5 - 3 l	Láser	●	220 - 240 V 50 - 60 Hz
Manual Paper	400 - 600	-	-	-

La imagen del producto figura solamente a título informativo, la correcta instalación deberá incluir las conexiones entre los elementos.

item packs

MULTI MODULAR BY NOFER

AUTOTOWEL

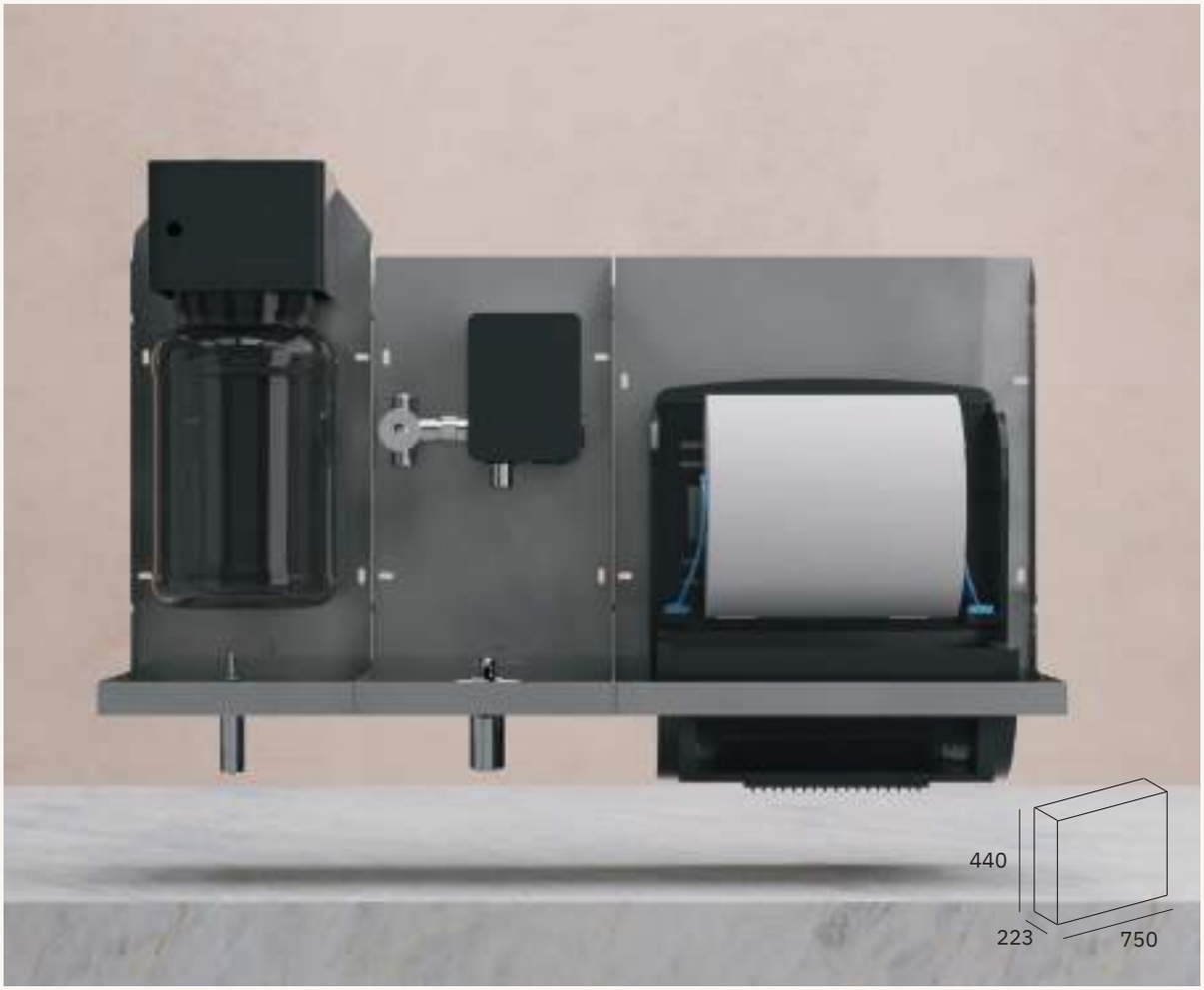

Laser Soap + Laser Faucet + Automatic Paper

LASER sensor

ITEM	Capacidad	Sensor	Regulación (distancia)	Voltaje / Frecuencia
Laser Faucet	6 l/min (3 y 1,89 l/min opcional)	Láser	●	220 - 240 V 50 - 60 Hz
Laser Soap	1,5 - 3 l	Láser	●	220 - 240 V 50 - 60 Hz
Automatic Paper	200 - 220	Humedad	-	230 V AC

La imagen del producto figura solamente a título informativo, la correcta instalación deberá incluir las conexiones entre los elementos.

item packs

MULTI MODULAR BY NOFER

BASIC

Automatic Soap + Bigflow Evo

LASER sensor

ITEM	Capacidad	Potencia	Nivel sonoro	Sensor	Regulación (distancia)	Voltaje / Frecuencia
Automatic Soap	1000 ml	-	-	IR	-	220 - 12 V
Bigflow Evo	-	1200 - 2050 W	60 dBA	IR	-	220 - 240 V 50 - 60 Hz

La imagen del producto figura solamente a título informativo, la correcta instalación deberá incluir las conexiones entre los elementos.

item packs

MULTI MODULAR BY NOFER

ESSENTIA

Automatic Soap + Manual Paper

ITEM	Capacidad	Sensor	Regulación (distancia)	Voltaje / Frecuencia
Automatic Soap	1000 ml	IR	-	220 - 12 V
Manual Paper	400 - 600	-	-	-

La imagen del producto figura solamente a título informativo, la correcta instalación deberá incluir las conexiones entre los elementos.

TOWEL WICK

NUEVO

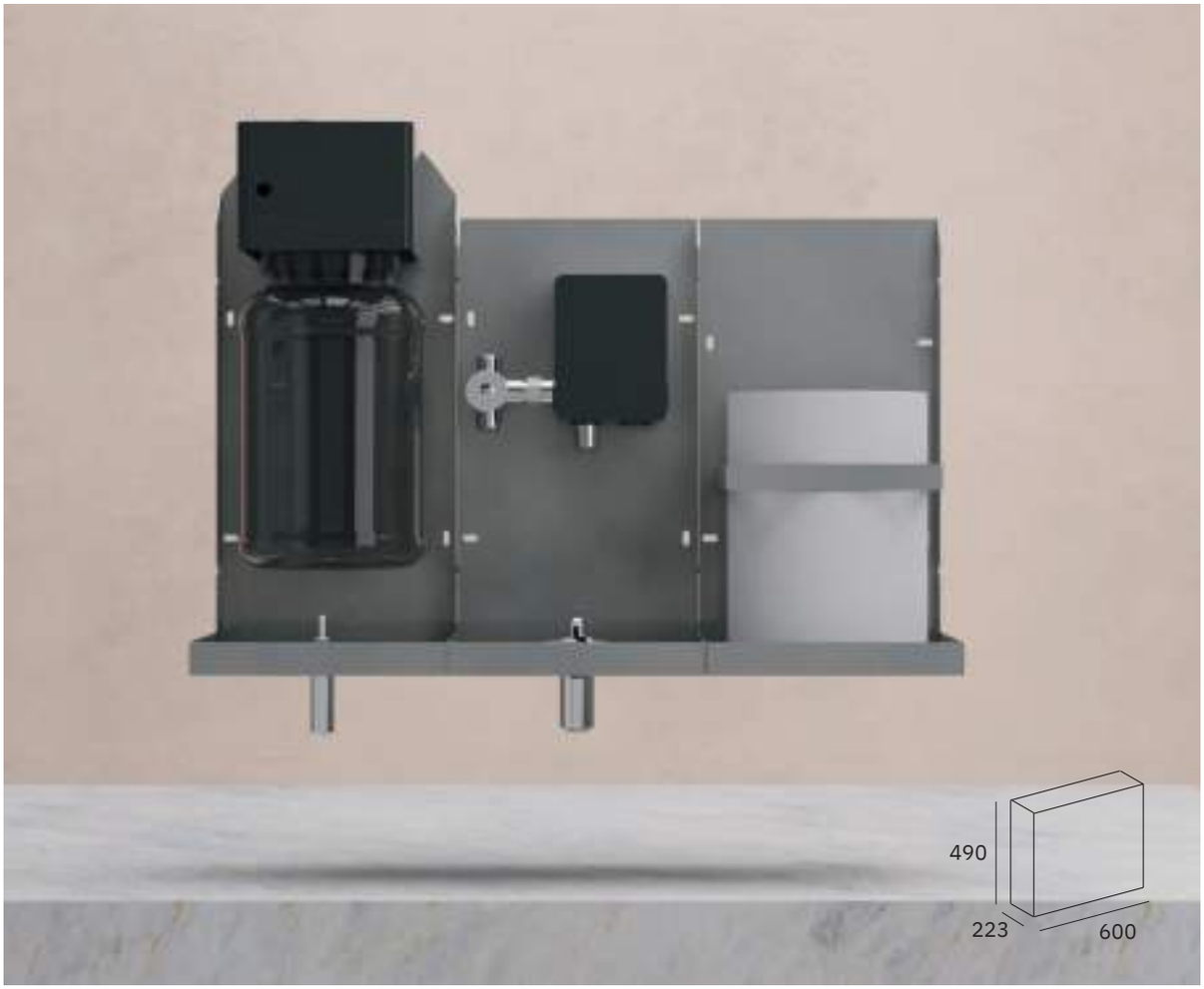

Laser Soap + Laser Faucet + Manual Wick Paper

LASER sensor

ITEM	Capacidad	Sensor	Regulación (distancia)	Voltaje / Frecuencia
Laser Faucet	6 l/min (3 y 1,89 l/min opcional)	Láser	●	220 - 240 V 50 - 60 Hz
Laser Soap	1,5 - 3 l	Láser	●	220 - 240 V 50 - 60 Hz
Manual Wick Paper	Rollo máx.: 200 mm, Ø 135 mm	-	-	-

La imagen del producto figura solamente a título informativo, la correcta instalación deberá incluir las conexiones entre los elementos.

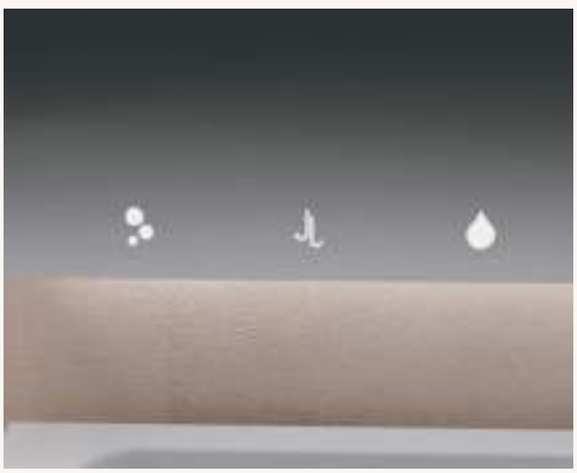

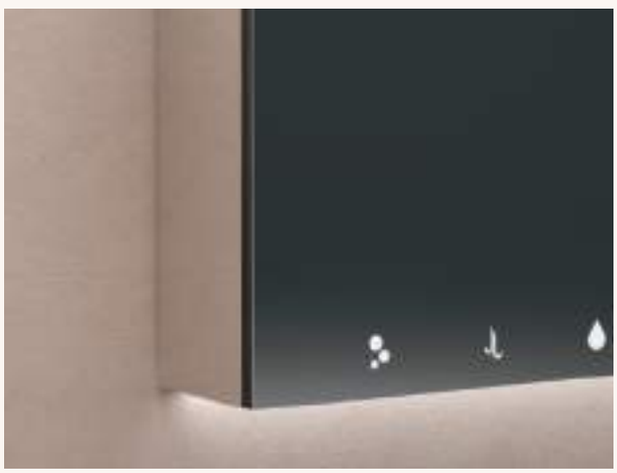

PRESTACIONES:

✓ Construido en tablero color antracita

✓ Puntal de refuerzo para puerta

✓ Cierre suave

✓ Regleta conexiones eléctricas

✓ Cierre seguridad

mumo & skin

MULTI MODULAR BY NOFER

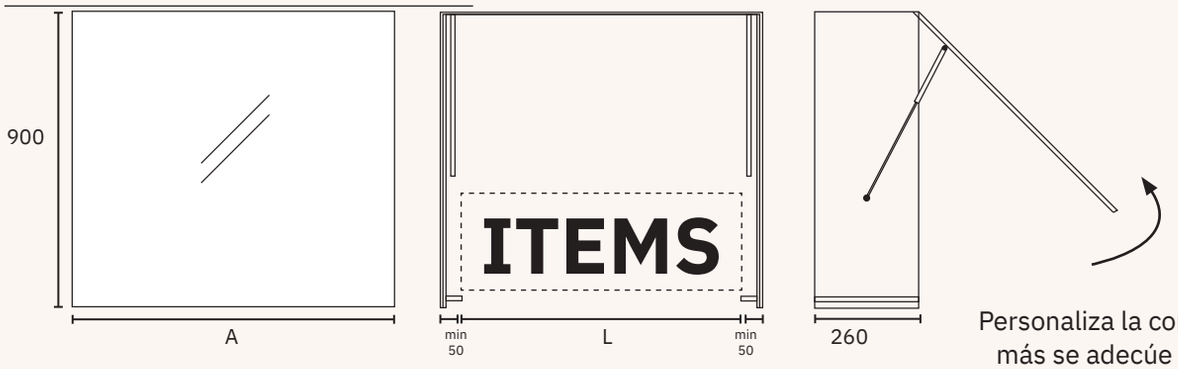

Personaliza la combinación que más se adecúe a tu necesidad

A (mm)	ITEMS + SKIN
700	ITEMS, L ≤ 600 — 12055.A.070
800	ITEMS, L ≤ 700 — 12055.A.080
900	ITEMS, L ≤ 800 — 12055.A.090
1000	ITEMS, L ≤ 900 — 12055.A.100
1200*	ITEMS, L ≤ 1100 — 12055.A.120

BASIC L = 410 | ESSENTIA L = 500 | VELOX L = 600 | SUPRA L = 600

BASIC L = 410 | ESSENTIA L = 500 | VELOX L = 600 | SUPRA L = 600 | TOWEL L = 750 | AUTOTOWEL L = 750 | TOWEL WICK L = 600

NUEVO

BASIC x 2 L = 820 | ESSENTIA x 2 L = 1000 | VELOX shared L = 1000 | SUPRA shared L = 1000

*Lavabos para 2 usuarios.

EXTRA

✓ LED.
Iluminación trasera inferior
a lo largo de todo el mueble e
iluminacion frontal de logotipos en
espejo

	MUMO 700	MUMO 800	MUMO 900	MUMO 1000	MUMO 1200
LED frontal para mueble	90524.A.0700F	90524.A.0800F	90524.A.0900F	90524.A.1000F	90524.A.1200F
LED trasero para mueble	90524.A.0700T	90524.A.0800T	90524.A.0900T	90524.A.1000T	90524.A.1200T
Conjunto LED trasero y frontal para mueble	90524.A.0700TF	90524.A.0800TF	90524.A.0900TF	90524.A.1000TF	90524.A.1200TF

90084.LAT

✓ Lateral espejo.
Añade profundidad al conjunto

98589

✓ Regleta de ajuste vertical con espejo. Adaptar MUMO a cualquier ambiente y necesidades

EXTRA

NUEVO

✓ Regleta carril para enchufes móviles.

Regleta carril 60 cm con 3 enchufes	90525.060
Regleta carril 70 cm con 3 enchufes	90525.070
Regleta carril 80 cm con 3 enchufes	90525.080
Regleta carril 90 cm con 5 enchufes	90525.090
Regleta carril 110 cm con 5 enchufes	90525.110
Enchufe exta	90532

✓ Sensor rellenado de jabón

97937

✓ Luna espejo de acero inoxidable ultrapulido.
Máxima resistencia al vandalismo.
Consultar disponibilidad.

✓ Señalética LED sobre encimera.
Solamente para encimeras blancas.
Consultar disponibilidad.

mumo fix

MULTI MODULAR BY NOFER

MUFIX060.P

NUEVO

Laser Soap + Laser Faucet + Manual Paper + Skin

LASER sensor

ITEM	Capacidad	Sensor	Regulación (distancia)	Voltaje / Frecuencia
Laser Faucet	6 l/min (3 y 1,89 l/min opcional)	Láser	●	220 - 240 V 50 - 60 Hz
Laser Soap	1,5 - 3 l	Láser	●	220 - 240 V 50 - 60 Hz
Manual Paper	400 - 600	-	-	-

La imagen del producto figura solamente a título informativo, la correcta instalación deberá incluir las conexiones entre los elementos.

mumo fix

MULTI MODULAR BY NOFER

MUFIX060.H2

NUEVO

Laser Soap + Laser Faucet + Fuga Evo + Skin

LASER sensor

ITEM	Capacidad	Potencia	Nivel sonoro	Sensor	Regulación (distancia)	Voltaje / Frecuencia
Laser Faucet	6 l/min (3 y 1,89 l/min opcional)	-	-	Láser	●	220 AC 50 - 60 Hz
Laser Soap	1,5 - 3 l	-	-	Láser	●	220 AC 50 - 60 Hz
Fuga Evo	-	800 W	72 dBA	IR	●	220 - 240 V 50 - 60 Hz

La imagen del producto figura solamente a título informativo, la correcta instalación deberá incluir las conexiones entre los elementos.

secamanos

ECO EFICIENCIA

airtap
fuga evo
fuga
fusion inox
fusion
fusion uv-c
fusion foot dryer inox
fusion foot dryer
fusion foot dryer uv-c
evo-jet
v-jet inox
v-jet (nofer)
v-jet (veltia)

airtap

LASER sensor

Grifo secamanos sobre encimera. Eco-eficiente, tiempo de secado ultrarrápido. Fabricado en latón cromado.

CARACTERÍSTICAS GENERALES	
Dimensiones	189,5 x 45 x 211 mm 7 1/2" x 1 3/4" x 8 1/4"
Espesor carcasa	1,2 mm
Material	Latón cromado
Acabado	Brillo (.B)
Peso	4,9 Kg
Funcionamiento	Sensor láser
Voltaje	220 - 240 V~
Frecuencia	50 - 60 Hz
Potencia	800 W
Consumo eléctrico	3,5 A
Aislamiento eléctrico	Clase I
Índice de protección contra la penetración de polvo y agua	IPX1
MOTOR	
Potencia	800 W
Velocidad	35000 rpm
Tipo	Universal
Protección eléctrica	Limitador térmico de seguridad
PRESTACIONES	
Temperatura del aire (ambiente 20 ºC)	40 ºC a 10 cm
Caudal eficaz	2660 l/min
Velocidad del aire	305 km/h
Tiempo de secado estimado	10-12 segundos
Nivel sonoro a 2 m	72 dbA

01910.B

Grifo secamanos sobre encimera

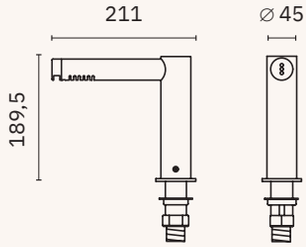

07250.2.B

Grifo automático.
Combinable con Airtap

(Ver pág. 432)

03114.B

Dosificador electrónico de jabón.
Combinable con Airtap

(Ver pág. 137)

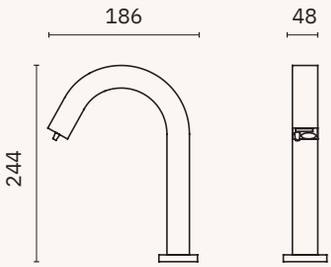

07249.B

Grifo electrónico un agua y dosificador de jabón en un solo cuerpo. Activación mediante sensor

Material
Latón cromado

Acabado
Brillo

Dimensiones
244 x 48 x 186 mm
9 5/8" x 1 7/8" x 7 1/4"

NUEVO

NOWER

fuga evo

HEPA filter

3 AÑOS DE GARANTÍA

Material
Acero inoxidable AISI 304

Acabado
Satinado (.S) Brillo (.B) Blanco (.W) Negro (.N)
Bronce (.CU) Oro satinado (.G) Oro brillo (.PG) Gun metal (.TT)

Secado ultrarrápido. Eco-eficiente de diseño compacto y de espesor mínimo. Activado por sensor. Disponible en varios acabados: satinado, brillo, negro, bronce, oro satinado, oro brillo,Gun metal, ABS blanco y otros colores.

Combinables con el resto de productos de la gama diseño EVO.

PVD Recubrimiento de PVD: bronce, oro satinado, oro brillo, Gun metal.

CARACTERÍSTICAS GENERALES	
Dimensiones	327 x 164 x 151 mm 1'-7/8" x 6 1/2" x 6"
Dimensiones (solo modelo 01841.W)	334 x 164 x 151 mm 1'-1 1/8" x 6 1/2" x 6"
Espesor carcasa	1,2 mm (ABS: 3 mm)
Peso	4,7 Kg (ABS: 4,2 Kg)
Funcionamiento	Sensor
Voltaje	220 - 240 V~
Frecuencia	50 - 60 Hz
Potencia	800 W
Consumo eléctrico	3,5 A
Aislamiento eléctrico	Clase I
Índice de protección contra la penetración de polvo y agua	IPX1
HIGIENE	
Filtro HEPA	SÍ
MOTOR	
Potencia	800 W
Velocidad	35000 rpm
Tipo	Universal
Protección eléctrica	Limitador térmico de seguridad
PRESTACIONES	
Temperatura del aire (ambiente 20 ºC)	40 ºC a 10 cm
Caudal eficaz	2660 l/min
Velocidad del aire	305 km/h
Tiempo de secado estimado	10-12 segundos
Nivel sonoro a 2 m	72 dbA

01831.S

01831.B

01831.N

NUEVO

PVD

01831.CU

NUEVO

PVD

01831.G

NUEVO

PVD

01831.PG

NUEVO

PVD

01831.TT

Material
ABS

01841.W

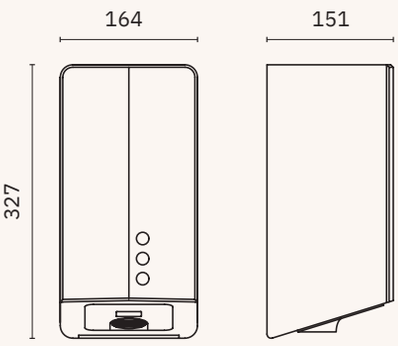

06029.FGE

Filtro HEPA

OTROS COLORES

NOFER

fuga

Secado ultrarrápido. Eco-eficiente de diseño compacto y activado por sensor. Disponible en cuatro acabados: satinado, brillo, blanco y ABS.

CARACTERÍSTICAS GENERALES	
Dimensiones	323 x 253 x 152 mm 1'-3/4" x 10 1/8" x 6"
Dimensiones (solo modelo 01861.W)	325 x 255 x 152 mm 1'-3/4" x 10 1/8" x 6"
Espesor carcasa	1,2 mm (ABS: 3 mm)
Peso	4,9 Kg (ABS: 3,6 Kg)
Funcionamiento	Sensor
Voltaje	220 - 240 V~
Frecuencia	50 - 60 Hz
Potencia	800 W
Consumo eléctrico	3,5 A
Aislamiento eléctrico	Clase I
Índice de protección contra la penetración de polvo y agua	IPX1
MOTOR	
Potencia	800 W
Velocidad	35000 rpm
Tipo	Universal
Protección eléctrica	Limitador térmico de seguridad
PRESTACIONES	
Temperatura del aire (ambiente 20 ºC)	40 ºC a 10 cm
Caudal eficaz	2660 l/min
Velocidad del aire	305 km/h
Tiempo de secado estimado	10-12 segundos
Nivel sonoro a 2 m	72 dbA

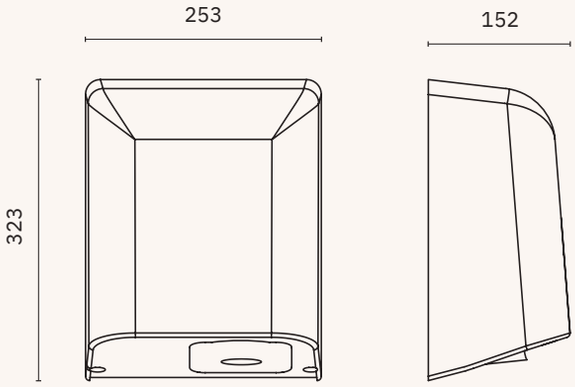

01851.S

Material
Acero inoxidable
AISI 304

Acabado
Satinado

01851.B

Material
Acero inoxidable
AISI 304

Acabado
Brillo

01851.W

Material
Acero

Acabado
Blanco

01861.W

Material
ABS

Acabado
Blanco

NOFER

fusion inox

LASER sensor HEPA filter

Secamanos automático de secado ultrarrápido y silencioso. Alta eficiencia energética, respetuoso con el medio ambiente. Dos modos de potencia: modo turbo y modo eco. Dos opciones de salida de aire: Multijet y Blade. Carcasa de acero inoxidable acabado satinado.

01875.S

01875.UV.S

Material
Acero inoxidable
AISI 304

Acabado
Satinado

CARACTERÍSTICAS GENERALES	
Dimensiones	277 x 164 x 177 mm 1'-2 7/8" x 6 1/2" x 7"
Espesor carcasa	1 mm
Peso	3 Kg
Funcionamiento	Sensor láser
Voltaje	220 - 240 V~
Frecuencia	50 - 60 Hz
Potencia	700-900 W
Consumo eléctrico	4 A
Aislamiento eléctrico	Clase II
Índice de protección contra la penetración de polvo y agua	IP22
HIGIENE	
Filtro HEPA	SÍ
MOTOR	
Potencia	700-900 W
Velocidad	30000 rpm
Tipo	Universal
Protección eléctrica	Limitador térmico de seguridad
PRESTACIONES	
Caudal eficaz	1990 l/min
Velocidad del aire	452 km/h
Tiempo de secado estimado	6-12 segundos
Nivel sonoro a 2 m	66 dbA

MULTIJET

La salida de aire multi-jet está diseñada para evitar el ruido causado por la salida de aire.

El sistema patentado de amortiguación acústica utiliza una salida de aire consistente en unos orificios con forma de cono invertido que limita el nivel sonoro para mantener un entorno silencioso.

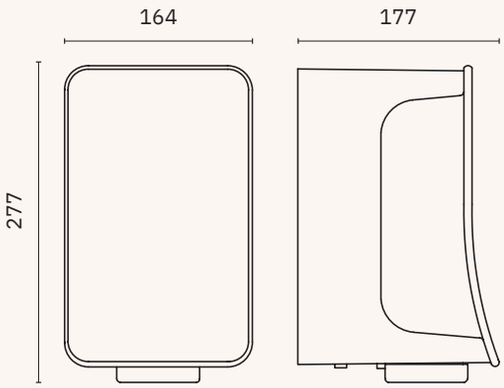

BLADE

La salida de aire blade está diseñada para un secado rápido y efectivo.

06029.FSN

Filtro HEPA

fusion LASER sensor HEPA filter

Secamanos automático de secado ultrarrápido y silencioso. Alta eficiencia energética, respetuoso con el medio ambiente. Dos modos de potencia: modo turbo y modo eco. Dos opciones de salida de aire: Multijet y Blade. Carcasa de ABS disponible en 15 colores.

CARACTERÍSTICAS GENERALES	
Dimensiones	277 x 164 x 177 mm 1'-2 7/8" x 6 1/2" x 7"
Espesor carcasa	3 mm
Peso	3 Kg
Funcionamiento	Sensor láser
Voltaje	220 - 240 V~
Frecuencia	50 - 60 Hz
Potencia	700-900 W
Consumo eléctrico	4 A
Aislamiento eléctrico	Clase II
Índice de protección contra la penetración de polvo y agua	IP22
HIGIENE	
Filtro HEPA	SÍ
MOTOR	
Potencia	700-900 W
Velocidad	30000 rpm
Tipo	Universal
Protección eléctrica	Limitador térmico de seguridad
PRESTACIONES	
Caudal eficaz	1990 l/min
Velocidad del aire	452 km/h
Tiempo de secado estimado	6-12 segundos
Nivel sonoro a 2 m	66 dbA

01871.W

01871.AM

01871.AS

01871.CH

01871.N

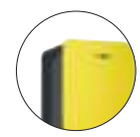

01871.YL

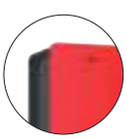

01871.RF

01871.RC

01871.RB

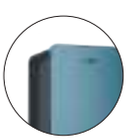

01871.SB

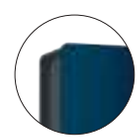

01871.DB

01871.AB

01871.PPK

01871.PK

01871.TQ

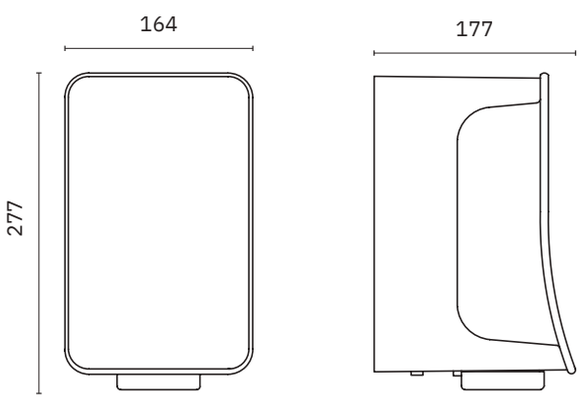

06029.FSN

Filtro HEPA

fusion uv-c

LASER sensor · HEPA filter · UVC · CE · Fusion

Secamanos automático de secado ultrarrápido y silencioso. Higieniza el ambiente: equipado con luz ultravioleta, catalizador de titanio y filtro Hepa. Alta eficiencia energética, respetuoso con el medio ambiente. Carcasa de ABS disponible en 15 colores.

CARACTERÍSTICAS GENERALES	
Dimensiones	277 x 164 x 177 mm 1'-2 7/8" x 6 1/2" x 7"
Espesor carcasa	3 mm
Peso	3 Kg
Funcionamiento	Sensor láser
Voltaje	220 - 240 V~
Frecuencia	50 - 60 Hz
Potencia	700-900 W
Consumo eléctrico	4 A
Aislamiento eléctrico	Clase II
Índice de protección contra la penetración de polvo y agua	IP22
HIGIENE	
Filtro HEPA	SÍ
Luces germicidas UV-C	SÍ
MOTOR / RESISTENCIA	
Potencia	700-900 W
Velocidad	30000 rpm
Tipo	Universal
Protección eléctrica	Limitador térmico de seguridad
PRESTACIONES	
Caudal eficaz	1990 l/min
Velocidad del aire	452 km/h
Tiempo de secado estimado	6-12 segundos
Nivel sonoro a 2 m	66 dbA

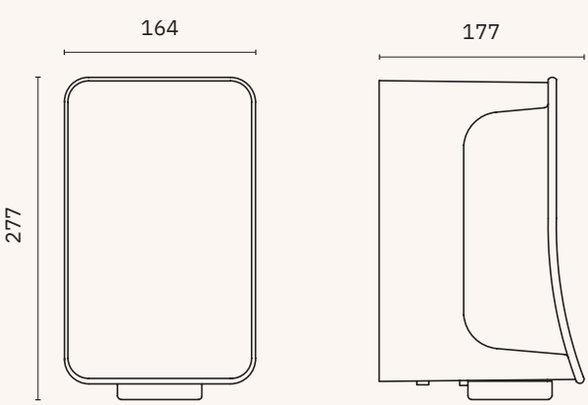

06029.FSN

Filtro HEPA

01871.UV.W · 01871.UV.AM · 01871.UV.AS

01871.UV.CH · 01871.UV.N · 01871.UV.YL

01871.UV.RF · 01871.UV.RC · 01871.UV.RB

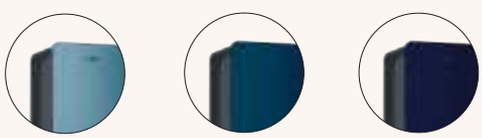

01871.UV.SB · 01871.UV.DB · 01871.UV.AB

01871.UV.PPK · 01871.UV.PK · 01871.UV.TQ

fusion foot dryer inox

LASER sensor HEPA filter

Fusion

CE

Secador de pies automático de secado ultrarrápido y silencioso. Alta eficiencia energética, respetuoso con el medio ambiente. Dos modos de potencia: modo turbo y modo eco. Carcasa de acero inoxidable acabado satinado.

01885.S

01885.UV.S

Material
Acero inoxidable
AISI 304

Acabado
Satinado

CARACTERÍSTICAS GENERALES	
Dimensiones	277 x 164 x 246 mm 1'-2 7/8" x 6 1/2" x 9 5/8"
Espesor carcasa	1 mm
Peso	3 Kg
Funcionamiento	Sensor láser
Voltaje	220 - 240 V~
Frecuencia	50 - 60 Hz
Potencia	828 W
Consumo eléctrico	3,8 A
Aislamiento eléctrico	Clase I
Índice de protección contra la penetración de polvo y agua	IP22
HIGIENE	
Filtro HEPA	SÍ
MOTOR	
Potencia	828 W
Velocidad	30000 rpm
Tipo	Universal
Protección eléctrica	Limitador térmico de seguridad
PRESTACIONES	
Caudal eficaz	1990 l/min
Velocidad del aire	452 km/h
Tiempo de secado estimado	8-10 segundos
Nivel sonoro a 2 m	68 dbA

MULTIJET

La salida de aire multi-jet está diseñada para evitar el ruido causado por la salida de aire.

El sistema patentado de Amortiguación Acústica utiliza una salida de aire consistente en unos orificios con forma de cono invertido que limita el nivel sonoro para mantener un entorno silencioso.

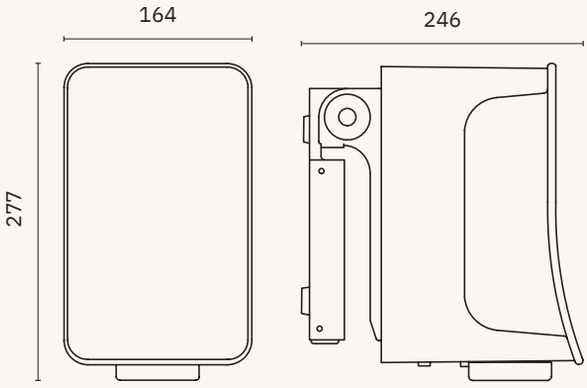

BLADE

La salida de aire blade está diseñada para un secado rápido y efectivo.

06029.FSN

Filtro HEPA

fusion foot dryer

LASER sensor · HEPA filter

Fusion

CE

Secador de pies automático de secado ultrarrápido y silencioso. Alta eficiencia energética, respetuoso con el medio ambiente. Dos modos de potencia: modo turbo y modo eco. Carcasa de ABS disponible en 15 colores.

CARACTERÍSTICAS GENERALES	
Dimensiones	277 x 164 x 246 mm 1'-2 7/8" x 6 1/2" x 9 5/8"
Espesor carcasa	3 mm
Peso	3 Kg
Funcionamiento	Sensor láser
Voltaje	220 - 240 V~
Frecuencia	50 - 60 Hz
Potencia	828 W
Consumo eléctrico	3,8 A
Aislamiento eléctrico	Clase I
Índice de protección contra la penetración de polvo y agua	IP22
HIGIENE	
Filtro HEPA	SÍ
MOTOR	
Potencia	828 W
Velocidad	30000 rpm
Tipo	Universal
Protección eléctrica	Limitador térmico de seguridad
PRESTACIONES	
Caudal eficaz	1990 l/min
Velocidad del aire	452 km/h
Tiempo de secado estimado	8-10 segundos
Nivel sonoro a 2 m	68 dbA

01881.W

01881.AM

01881.AS

01881.CH

01881.N

01881.YL

01881.RF

01881.RC

01881.RB

01881.SB

01881.DB

01881.AB

01881.PPK

01881.PK

01881.TQ

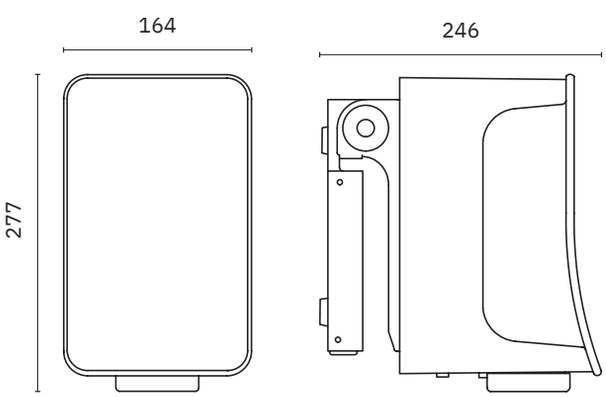

06029.FSN

Filtro HEPA

NOFER

fusion foot dryer uv-c

Secador de pies automático de secado ultrarrápido y silencioso. Higieniza el ambiente: equipado con luz ultravioleta, catalizador de titanio y filtro Hepa. Alta eficiencia energética, respetuoso con el medio ambiente. Carcasa de ABS disponible en 15 colores.

CARACTERÍSTICAS GENERALES	
Dimensiones	277 x 164 x 246 mm 1'-2 7/8" x 6 1/2" x 9 5/8"
Espesor carcasa	3 mm
Peso	3 Kg
Funcionamiento	Sensor láser
Voltaje	220 - 240 V~
Frecuencia	50 - 60 Hz
Potencia	828 W
Consumo eléctrico	3,8 A
Aislamiento eléctrico	Clase I
Índice de protección contra la penetración de polvo y agua	IP22
HIGIENE	
Filtro HEPA	SÍ
Luces germicidas UV-C	SÍ
MOTOR	
Potencia	828 W
Velocidad	30000 rpm
Tipo	Universal
Protección eléctrica	Limitador térmico de seguridad
PRESTACIONES	
Caudal eficaz	1990 l/min
Velocidad del aire	452 km/h
Tiempo de secado estimado	8-10 segundos
Nivel sonoro a 2 m	68 dbA

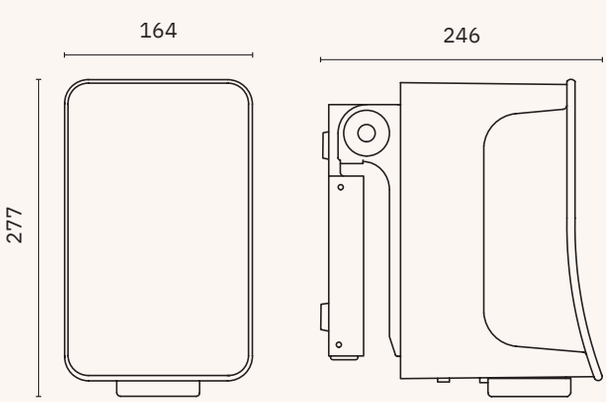

06029.FSN

Filtro HEPA

01881.UV.W

01881.UV.AM

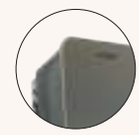

01881.UV.AS

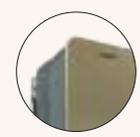

01881.UV.CH

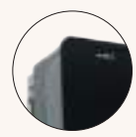

01881.UV.N

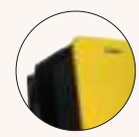

01881.UV.YL

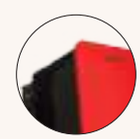

01881.UV.RF

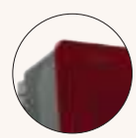

01881.UV.RC

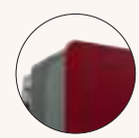

01881.UV.RB

01881.UV.SB

01881.UV.DB

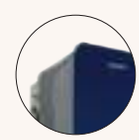

01881.UV.AB

01881.UV.PPK

01881.UV.PK

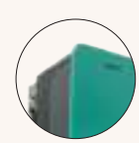

01881.UV.TQ

NOSER

evo-jet

evo HEPA filter NUEVO ADA COMPLIANT SGS CE 3 AÑOS DE GARANTÍA

Secamanos activado por sensor infrarrojo. Robusto, antivandálico y seguro. Acabados disponibles: blanco mate, blanco brillo, gris, negro mate y negro brillo.

CARACTERÍSTICAS GENERALES	
Dimensiones	665 x 297 x 196 mm 2'-2 1/4"x 11 3/4" x 7 5/8"
Peso	10,6 Kg
Funcionamiento	Sensor IR
Voltaje	220 - 240 V~
Frecuencia	50 - 60 Hz
Potencia	1650 W
Consumo eléctrico	7,5 A
Aislamiento eléctrico	Clase II
Índice de protección contra la penetración de polvo y agua	IP24
HIGIENE	
Filtro HEPA	SÍ
MOTOR	
Potencia	1000 W
Velocidad	30000 rpm
Tipo	Sin escobillas
Protección eléctrica	Clase II
PRESTACIONES	
Temperatura del aire (ambiente 20 ºC)	40 ºC / 104 ºF
Caudal eficaz	1983,33 l/min
Velocidad del aire	150 m/s - 540 km/h
Tiempo de secado estimado	7-9 segundos
Nivel sonoro a 1 m	70 dbA

PRÓXIMAMENTE • PRÓXIMAMENTE •

DISPONIBLE A PARTIR DE MARZO 2026

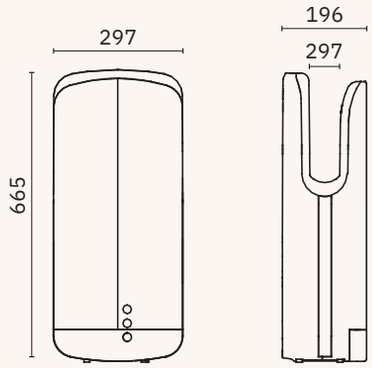

06029.EVO

Recambio:
Filtro HEPA

01350.WM

Material
ABS

Acabado
Blanco mate

01350.W

Material
ABS

Acabado
Blanco brillo

01350.S

Material
ABS

Acabado
Gris

01350.NM

Material
ABS

Acabado
Negro mate

01350.NB

Material
ABS

Acabado
Negro brillo

NOBER

v-jet inox HEPA filter

CE 3 AÑOS DE GARANTÍA

Secamanos con sistema de secado mediante corrientes de aire de alta velocidad. Carcasa exterior de acero inoxidable. Robusto, antivandálico y seguro. Gran rendimiento y eficiencia. Consumo hasta un 85% menor respecto a otros secamanos convencionales.

01330.S

Material
Acero inoxidable
AISI 304

Acabado
Satinado

CARACTERÍSTICAS GENERALES	
Dimensiones	730 x 300 x 222 mm 2'-4 3/4" x 11 3/4 x 8 3/4"
Espesor carcasa	1,2 mm
Peso	12,5 Kg
Funcionamiento	Sensor
Voltaje	220 - 240 V~
Frecuencia	50 - 60 Hz
Potencia	1650 W
Consumo eléctrico	7,2 A
Aislamiento eléctrico	Clase I
Índice de protección contra la penetración de polvo y agua	IPX4
HIGIENE	
Filtro HEPA	SÍ
MOTOR / RESISTENCIA	
Potencia	800 W
Velocidad	21000 rpm
Tipo	Universal
Protección eléctrica	Limitador térmico de seguridad
Resistencia	850 W
PRESTACIONES	
Temperatura del aire (ambiente 20 ºC)	38 ºC
Caudal eficaz	4377 l/min
Velocidad del aire	342 km/h
Tiempo de secado estimado	11-12 segundos
Nivel sonoro a 2 m	72 dbA

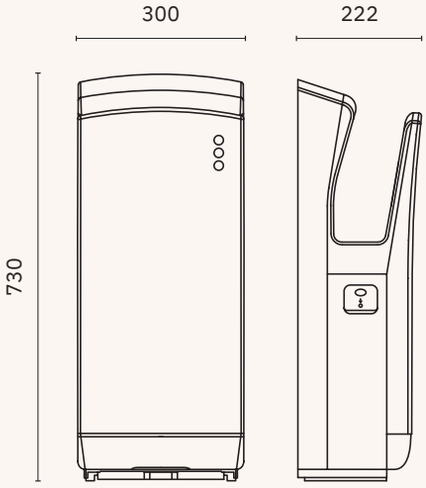

06029.VJI

Filtro HEPA

v-jet

V300
El secamanos V300 tiene un sistema de secado anti-salpicaduras mediante corrientes de aire de alta velocidad. No es necesario insertar las manos una y otra vez. Modo de uso: introduzca las manos en el área de secado, espere unos segundos y saque las manos secas.

TRIBLADE
Sistema de secado ultrarrápido mediante corrientes de aire de gran velocidad. Modo de uso: introduzca las manos en el área de secado, moviéndolas arriba y abajo.

CARACTERÍSTICAS GENERALES	
Dimensiones	617 x 300 x 194 mm 2'-0 1/4" x 11 7/8" x 7 3/4"
Espesor carcasa	3 mm
Peso	9,55 Kg
Funcionamiento	Sensor
Voltaje	220 - 230 - 240 V~
Frecuencia	50 - 60 Hz
Potencia	1760 W
Consumo eléctrico	8 A
Aislamiento eléctrico	Clase II
Índice de protección contra la penetración de polvo y agua	IPX1
HIGIENE	
Filtro HEPA	Opcional
Ion Shield	Opcional
MOTOR	
Potencia	1760 W
Velocidad	30000 rpm
Tipo	Universal
Protección eléctrica	Limitador térmico de seguridad
PRESTACIONES	
Caudal eficaz	3600 l/min
Velocidad del aire	370 km/h
Tiempo de secado estimado	10-15 segundos
Nivel sonoro a 2 m	70 dbA
GARANTÍA AMPLIABLE A 5 AÑOS. Consultar	

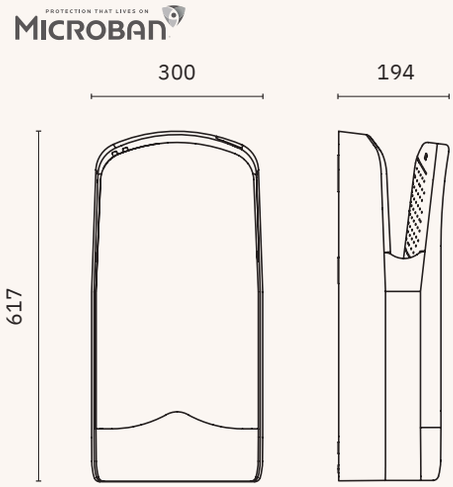

V300

TRIBLADE

v-jet

HEPA filter

NOM SEC ADA COMPLIANT PCT CE 3 AÑOS DE GARANTÍA

V300
El secamanos V300 tiene un sistema de secado anti-salpicaduras mediante corrientes de aire de alta velocidad. No es necesario insertar las manos una y otra vez. Modo de uso: introduzca las manos en el área de secado, espere unos segundos y saque las manos secas.

TRIBLADE
Sistema de secado ultrarrápido mediante corrientes de aire de gran velocidad. Modo de uso: introduzca las manos en el área de secado, moviéndolas arriba y abajo.

CARACTERÍSTICAS GENERALES	
Dimensiones	617 x 300 x 194 mm 2'-0 1/4" x 11 7/8" x 7 3/4"
Espesor carcasa	3 mm
Peso	9,55 Kg
Funcionamiento	Sensor
Voltaje	220 - 230 - 240 V~
Frecuencia	50 - 60 Hz
Potencia	1760 W
Consumo eléctrico	8 A
Aislamiento eléctrico	Clase II
Índice de protección contra la penetración de polvo y agua	IPX1
HIGIENE	
Filtro HEPA	SÍ
Ion Shield	Opcional
MOTOR	
Potencia	1760 W
Velocidad	30000 rpm
Tipo	Universal
Protección eléctrica	Limitador térmico de seguridad
PRESTACIONES	
Caudal eficaz	3600 l/min
Velocidad del aire	370 km/h
Tiempo de secado estimado	10-15 segundos
Nivel sonoro a 2 m	70 dbA
GARANTÍA AMPLIABLE A 5 AÑOS. Consultar	

ueltia New Generation Hand Dryers · MICROBAN · ZeroSmell

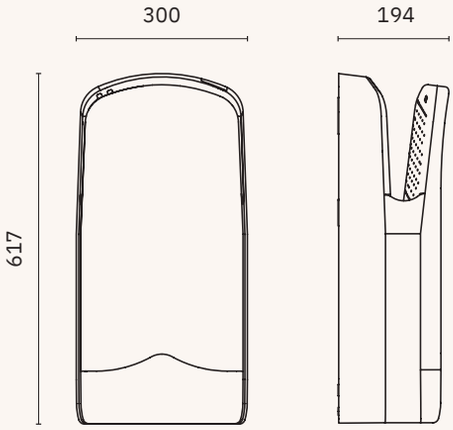

V300

TRIBLADE

ION SHIELD
ion technology

06029.VJET

06035.01 | 06035.04

ION SHIELD

La tecnología Ion-Shield en los secadores de manos es uno de los avances más revolucionarios del sector en los últimos tiempos, siendo Veltia la primera empresa en incorporar esta tecnología. No solo mejora la higiene del secado de manos, sino que también actúa como limpiador y purificador del aire del baño o del espacio donde se ubique.

Con Ion-Shield los secadores emiten 20 millones de iones negativos por cm³, éstos atraen las partículas de la suciedad y la polución, que al pegarse se precipitan por el efecto de la gravedad. Con este sistema, conseguimos limpiar el aire de bacterias, ácaros y malos olores, consiguiendo un entorno mucho más limpio y agradable.

FILTRO HEPA

Los filtros Hepa H13 están compuestos por una malla con un diámetro de entre 0,5 y 2 micrómetros. Este tipo de filtros están preparados para retener contaminantes y partículas mucho más pequeñas, mejorando así la eficacia en la eliminación de la mayor parte de los residuos contaminantes. Los filtros Hepa H13 de Veltia se posicionan como uno de los principales y más efectivos filtros de aire del mercado gracias a su alta eficiencia y eficacia de sus resultados al eliminar de forma rápida el 99,97% de las partículas contaminantes en suspensión.

ZERO SMELL

ZeroSmell ayuda a mejorar la calidad del aire y aumenta el confort de las diferentes áreas y establecimientos, para que el visitante disfrute de un ambiente acogedor en todo momento.

ZeroSmell es un producto innovador que tiene dos funcionalidades. La primera, eliminar los malos olores. ZeroSmell libera agentes activos neutralizadores en función de la temperatura y el flujo de aire, de manera lenta y lineal. Cuando estos agentes entran en contacto con las moléculas maloliente, reaccionan químicamente y se neutralizan mutuamente. Todo con el máximo nivel de eficacia contra los episodios más habituales de mal olor presentes tanto en el entorno doméstico como profesional. La segunda funcionalidad es dejar una suave fragancia.

Actualmente, no podrá encontrar en el mercado otro producto tan efectivo como el ZeroSmell. La mayoría de productos son ambientadores que sólo enmascaran el mal olor mediante perfumes, y que, además, aseguran eliminar el mal olor mientras que solamente lo inhiben.

New Generation Hand Dryers

Hepa	Sí				No (opcional)			
Zero Smell	Sí				No (opcional)			
Modelo	V300		Triblade		V300		Triblade	
Ion Shield	Sí	No	Sí	No	Sí	No	Sí	No
	01304.IW	01304.W	01306.IW	01306.W	01303.IW	01303.W	01305.IW	01305.W
	01304.IAS	01304.AS	01306.IAS	01306.AS	01303.IAS	01303.AS	01305.IAS	01305.AS
	01304.IN	01304.N	01306.IN	01306.N	01303.IN	01303.N	01305.IN	01305.N
	01304.ICH	01304.CH	01306.ICH	01306.CH	01303.ICH	01303.CH	01305.ICH	01305.CH
	01304.IDB	01304.DB	01306.IDB	01306.DB	01303.IDB	01303.DB	01305.IDB	01305.DB
	01304.IAB	01304.AB	01306.IAB	01306.AB	01303.IAB	01303.AB	01305.IAB	01305.AB
	01304.IRF	01304.RF	01306.IRF	01306.RF	01303.IRF	01303.RF	01305.IRF	01305.RF
	01304.ICR	01304.CR	01306.ICR	01306.CR	01303.ICR	01303.CR	01305.ICR	01305.CR
	01304.IBD	01304.BD	01306.IBD	01306.BD	01303.IBD	01303.BD	01305.IBD	01305.BD

DURABILIDAD

windflow
cyclon
thin evo
thin

NOFER

windflow

LASER sensor

3 AÑOS DE GARANTÍA

Secamanos de activación automática con carcasa de diseño.
Motor *Long Life* que aumenta la vida media del aparato.
Disponible en tres acabados: satinado, brillo y blanco.

01151.S

Material
Acero inoxidable
AISI 304

Acabado
Satinado

01151.B

Material
Acero inoxidable
AISI 304

Acabado
Brillo

01151.W

Material
Acero

Acabado
Blanco

CARACTERÍSTICAS GENERALES	
Dimensiones	280 x 280 x 210 mm 11" x 11" x 8 1/4"
Espesor carcasa	1,5 / 1,2 mm
Peso	5,8 Kg
Funcionamiento	Sensor láser*
Voltaje	220 - 240 V~
Frecuencia	50 - 60 Hz
Potencia	2450 W
Consumo eléctrico	10,6 A
Aislamiento eléctrico	Clase I
Índice de protección contra la penetración de polvo y agua	IPX1
MOTOR / RESISTENCIA	
Potencia	250 W
Velocidad	6500 rpm
Tipo	Universal
Protección eléctrica	Limitador térmico de seguridad
Resistencia	2200 W
PRESTACIONES	
Temperatura del aire (ambiente 20 ºC)	53 ºC a 10 cm
Caudal eficaz	5500 l/min
Velocidad del aire	117 km/h
Tiempo de secado estimado	28 segundos
Nivel sonoro a 2 m	70 dbA

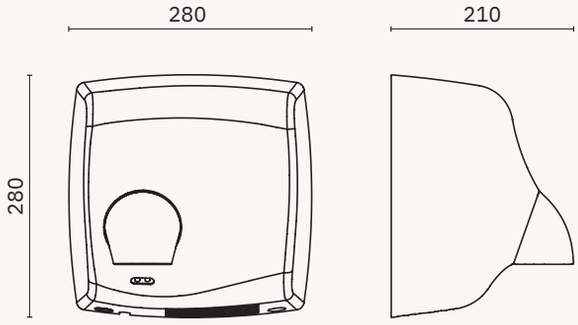

NOFER

cyclon

3 AÑOS DE GARANTÍA

Robusto y antivandálico, un clásico para todo tipo de entornos. Motor *Long Life* que aumenta la vida media del aparato. Acabados disponibles: satinado, brillo y blanco.

01100.S

Material
Acero inoxidable
AISI 304

Acabado
Satinado

01100.B

Material
Acero inoxidable
AISI 304

Acabado
Brillo

01100.W

Material
Acero inoxidable
AISI 304

Acabado
Blanco

CARACTERÍSTICAS GENERALES	
Dimensiones	240 x 265 x 210 mm 9 1/2" x 10 3/8" x 8 1/4"
Espesor carcasa	1,5 mm / 1,2 mm
Peso	5,5 Kg
Funcionamiento	Pulsador
Voltaje	220 - 240 V~
Frecuencia	50 - 60 Hz
Potencia	2450 W
Consumo eléctrico	10,6 A
Aislamiento eléctrico	Clase I
Índice de protección contra la penetración de polvo y agua	IPX1
MOTOR / RESISTENCIA	
Potencia	250 W
Velocidad	6500 rpm
Tipo	Universal
Protección eléctrica	Limitador térmico de seguridad
Resistencia	2200 W
PRESTACIONES	
Temperatura del aire (ambiente 20 ºC)	53 ºC a 10 cm
Caudal eficaz	5500 l/min
Velocidad del aire	117 km/h
Tiempo de secado estimado	28 segundos
Nivel sonoro a 2 m	70 dbA

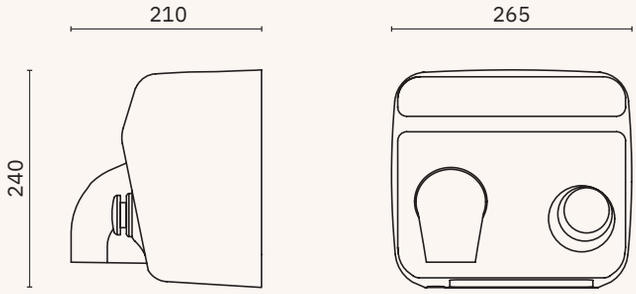

NOFER

cyclon

Robusto y antivandálico, un clásico para todo tipo de entornos. Motor *Long Life* que aumenta la vida media del aparato. Acabados disponibles: satinado, brillo y blanco.

01101.S

Material
Acero inoxidable
AISI 304

Acabado
Satinado

01101.B

Material
Acero inoxidable
AISI 304

Acabado
Brillo

01101.W

Material
Acero inoxidable
AISI 304

Acabado
Blanco

CARACTERÍSTICAS GENERALES	
Dimensiones	240 x 265 x 210 mm 9 1/2" x 10 3/8" x 8 1/4"
Espesor carcasa	1,5 mm / 1,2 mm
Peso	5,5 Kg
Funcionamiento	Sensor
Voltaje	220 - 240 V~
Frecuencia	50 - 60 Hz
Potencia	2450 W
Consumo eléctrico	10,6 A
Aislamiento eléctrico	Clase I
Índice de protección contra la penetración de polvo y agua	IPX1
MOTOR / RESISTENCIA	
Potencia	250 W
Velocidad	6500 rpm
Tipo	Universal
Protección eléctrica	Limitador térmico de seguridad
Resistencia	2200 W
PRESTACIONES	
Temperatura del aire (ambiente 20 ºC)	53 ºC a 10 cm
Caudal eficaz	5500 l/min
Velocidad del aire	117 km/h
Tiempo de secado estimado	28 segundos
Nivel sonoro a 2 m	70 dbA

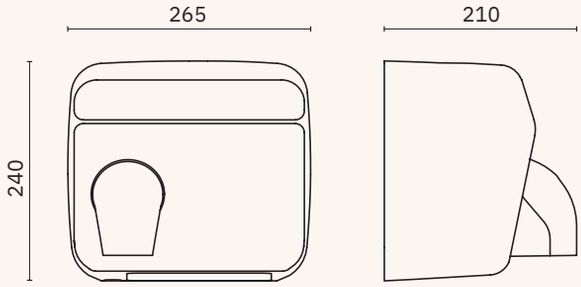

NOBER

thin evo HEPA filter ADA COMPLIANT CE 3 AÑOS DE GARANTÍA

Secamanos electrónico automático con carcasa de acero inoxidable. Modelo de espesor mínimo y diseño acorde a una amplia gama de accesorios.

CARACTERÍSTICAS GENERALES	
Dimensiones	298 x 276 x 100 mm 11 3/4" x 10 7/8" x 3 7/8"
Espesor carcasa	1,5 mm
Peso	4,5 Kg
Funcionamiento	Sensor
Voltaje	220 - 240 V~
Frecuencia	50 - 60 Hz
Potencia	400 - 950 W
Consumo eléctrico	4,2 A
Aislamiento eléctrico	Clase I
Índice de protección contra la penetración de polvo y agua	IPX1
HIGIENE	
Filtro HEPA	Opcional
MOTOR / RESISTENCIA	
Potencia	400 W
Velocidad	35000 rpm
Tipo	Universal
Protección eléctrica	Limitador térmico de seguridad
Resistencia	0 W - 550 W
PRESTACIONES	
Temperatura del aire (ambiente 20 ºC)	37 ºC a 10 cm
Caudal eficaz	1248 l/min
Velocidad del aire	288 km/h
Tiempo de secado estimado	15 segundos
Nivel sonoro a 2 m	70 dbA

01610.S

Material
Acero inoxidable
AISI 304

Acabado
Satinado

01610.B

Material
Acero inoxidable
AISI 304

Acabado
Brillo

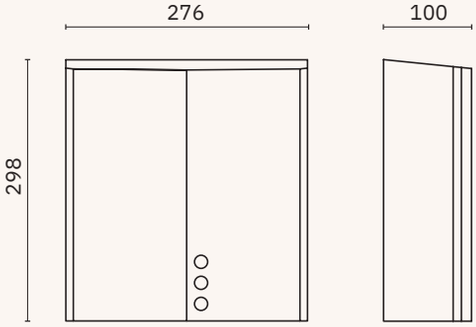

06029.THE

Filtro HEPA opcional

NOFER

thin

De espesor mínimo para equipar entornos adaptados, resistente y de activación automática. Tres acabados a elegir: satinado, brillo y blanco.

01600.S

Material
Acero inoxidable
AISI 304

Acabado
Satinado

01600.B

Material
Acero inoxidable
AISI 304

Acabado
Brillo

01600.W

Material
Acero inoxidable
AISI 304

Acabado
Blanco

CARACTERÍSTICAS GENERALES	
Dimensiones	269 x 363 x 100 mm 10 5/8" x 1'-2 1/4" x 3 7/8"
Espesor carcasa	1,2 mm
Peso	4 Kg
Funcionamiento	Sensor
Voltaje	220 - 240 V~
Frecuencia	50 - 60 Hz
Potencia	2350 W
Consumo eléctrico	9,56 A
Aislamiento eléctrico	Clase I
Índice de protección contra la penetración de polvo y agua	IPX1
MOTOR / RESISTENCIA	
Potencia	250 W
Velocidad	8300 rpm
Tipo	Universal
Protección eléctrica	Limitador térmico de seguridad
Resistencia	2100 W
PRESTACIONES	
Temperatura del aire (ambiente 20 ºC)	39 ºC a 10 cm
Caudal eficaz	2400 l/min
Velocidad del aire	90 km/h
Tiempo de secado estimado	33 segundos
Nivel sonoro a 2 m	69 dbA

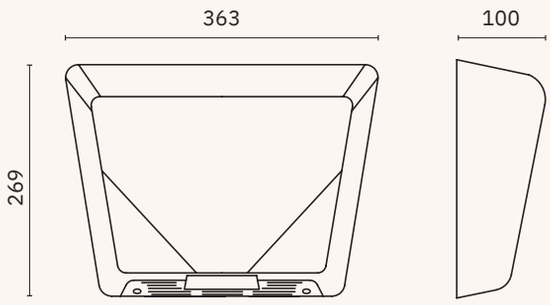

NOBER

CALIDAD Y PRECIO

bigflow evo
bigflow uv-c evo
bigflow
kai
evo-power
compact

NOFER

bigflow evo

ADA COMPLIANT · SGS · CE · 3 AÑOS DE GARANTÍA

Material
Acero inoxidable AISI 304

Acabado
Satinado (.S) Brillo (.B) Blanco (.W) Negro (.N)
Bronce (.CU) Oro satinado (.G) Oro brillo (.PG) Gun metal (.TT)

Secamanos activado automáticamente. Potencia seleccionable mediante interruptor. Compacto y de espesor mínimo. Combinables con el resto de productos de la gama diseño EVO.

PVD Recubrimiento de PVD: bronce, oro satinado, oro brillo, Gun metal.

CARACTERÍSTICAS GENERALES	
Dimensiones	284 x 218 x 102 mm 11 1/4" x 8 5/8" x 4"
Dimensiones (solo modelo 01491.W)	286 x 222 x 100 mm 11 1/4" x 8 3/4" x 3 7/8"
Espesor carcasa	1,2 mm (ABS: 3 mm)
Peso	2,73 Kg (ABS: 2,2 Kg)
Funcionamiento	Sensor
Voltaje	220 - 240 V~
Frecuencia	50 - 60 Hz
Potencia	1450 W / 2050 W
Consumo eléctrico	9 A
Aislamiento eléctrico	Clase II
Índice de protección contra la penetración de polvo y agua	IPX1
HIGIENE	
Filtro HEPA	Opcional
MOTOR / RESISTENCIA	
Potencia	110 W
Velocidad	2800 rpm
Tipo	Sin escobillas
Protección eléctrica	Limitador térmico de seguridad
Resistencia	1450 W / 2050 W
PRESTACIONES	
Temperatura del aire (ambiente 20 ºC)	60 ºC
Caudal eficaz	2300 l/min
Velocidad del aire	65 km/h
Tiempo de secado estimado	40 segundos
Nivel sonoro a 2 m	60 dbA

01481.S

01481.B

01481.N

01481.W

Material
ABS

01491.W

NUEVO

PVD

01481.CU

NUEVO

PVD

01481.G

NUEVO

PVD

01481.PG

NUEVO

PVD

01481.TT

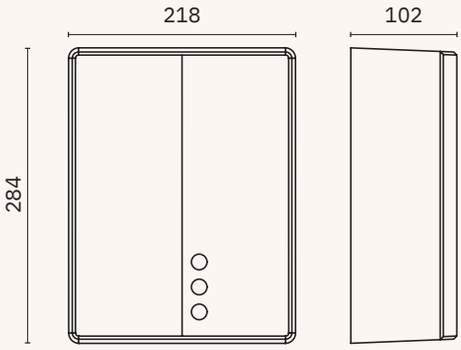

06029.BFE

Recambio:
Filtro HEPA Bigflow EVO. (Sólo para modelos que lo llevan de origen)

NOBER

bigflow uv-c

CARACTERÍSTICAS GENERALES	
Dimensiones	284 x 218 x 102 mm 11 1/4" x 8 5/8" x 4"
Espesor carcasa	1,2 mm
Peso	2,73 Kg
Funcionamiento	Sensor
Voltaje	220 - 240 V~
Frecuencia	50 - 60 Hz
Potencia	1450 W / 2050 W
Consumo eléctrico	9 A
Aislamiento eléctrico	Clase II
Índice de protección contra la penetración de polvo y agua	IPX1
HIGIENE	
Filtro HEPA	Opcional
Luces germicidas UV-C	SÍ
MOTOR / RESISTENCIA	
Potencia	110 W
Velocidad	2800 rpm
Tipo	Sin escobillas
Protección eléctrica	Limitador térmico de seguridad
Resistencia	1450 W / 2050 W
PRESTACIONES	
Temperatura del aire (ambiente 20 ºC)	60 ºC
Caudal eficaz	2300 l/min
Velocidad del aire	65 km/h
Tiempo de secado estimado	40 segundos
Nivel sonoro a 2 m	60 dbA

01481.UV.S

Material
Acero inoxidable
AISI 304

Acabado
Satinado

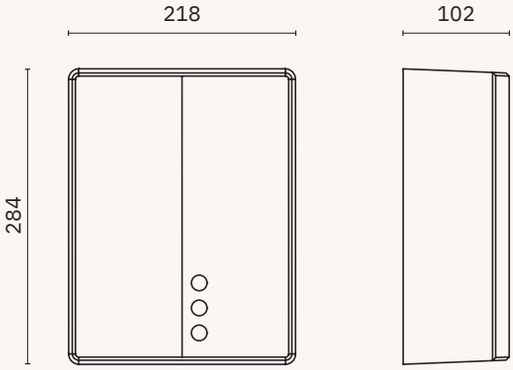

06029.BFE

Recambio:
Filtro HEPA Bigflow EVO.
(sólo para modelos que lo llevan de origen)

NOBER

bigflow

3 AÑOS DE GARANTÍA

Secamanos activado por pulsador. Motor sin escobillas.
Cuatro acabados a elegir: satinado, brillo, blanco y ABS.

CARACTERÍSTICAS GENERALES	
Dimensiones	323 x 253 x 152 mm 1'-3/4" x 10 1/8" x 6"
Dimensiones (solo modelo 01460.W)	325 x 248 x 152 mm 1'-0 3/4" x 9 3/4" x 6"
Espesor carcasa	1,2 mm (ABS: 3 mm)
Peso	3,9 Kg (ABS: 2,6 Kg)
Funcionamiento	Pulsador
Voltaje	220 - 240 V~
Frecuencia	50 - 60 Hz
Potencia	2050 W
Consumo eléctrico	9 A
Aislamiento eléctrico	Clase II
Índice de protección contra la penetración de polvo y agua	IPX1
MOTOR / RESISTENCIA	
Potencia	110 W
Velocidad	2800 rpm
Tipo	Sin escobillas
Protección eléctrica	Limitador térmico de seguridad
Resistencia	1840 W
PRESTACIONES	
Temperatura del aire (ambiente 20 ºC)	60 ºC
Caudal eficaz	2300 l/min
Velocidad del aire	65 km/h
Tiempo de secado estimado	40 segundos
Nivel sonoro a 2 m	60 dbA

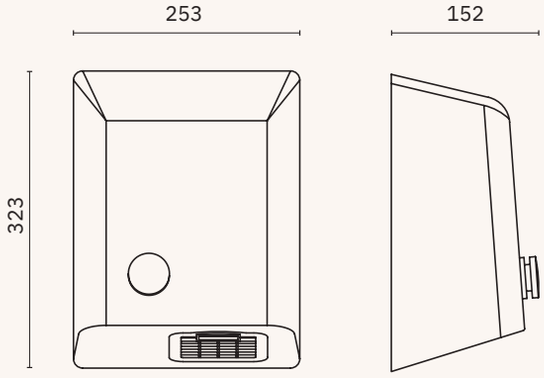

01450.S

Material
Acero inoxidable
AISI 304

Acabado
Satinado

01450.B

Material
Acero inoxidable
AISI 304

Acabado
Brillo

01450.W

Material
Acero

Acabado
Blanco

01460.W

Material
ABS

Acabado
Blanco

NOFER

bigflow

Secamanos activado por sensor. Motor sin escobillas. Cuatro acabados a elegir: satinado, brillo, blanco y ABS.

CARACTERÍSTICAS GENERALES	
Dimensiones	323 x 253 x 152 mm 1'-3/4" x 10 1/8" x 6"
Dimensiones (solo modelo 01461.W)	325 x 248 x 152 mm 1'-3/4" x 9 3/4" x 6"
Espesor carcasa	1,2 mm (ABS: 3 mm)
Peso	3,9 Kg (ABS: 2,6 Kg)
Funcionamiento	Sensor
Voltaje	220 - 240 V~
Frecuencia	50 - 60 Hz
Potencia	2050 W
Consumo eléctrico	9 A
Aislamiento eléctrico	Clase II
Índice de protección contra la penetración de polvo y agua	IPX1
MOTOR / RESISTENCIA	
Potencia	110 W
Velocidad	2800 rpm
Tipo	Sin escobillas
Protección eléctrica	Limitador térmico de seguridad
Resistencia	1840 W
PRESTACIONES	
Temperatura del aire (ambiente 20 ºC)	60 ºC
Caudal eficaz	2300 l/min
Velocidad del aire	65 km/h
Tiempo de secado estimado	40 segundos
Nivel sonoro a 2 m	60 dbA

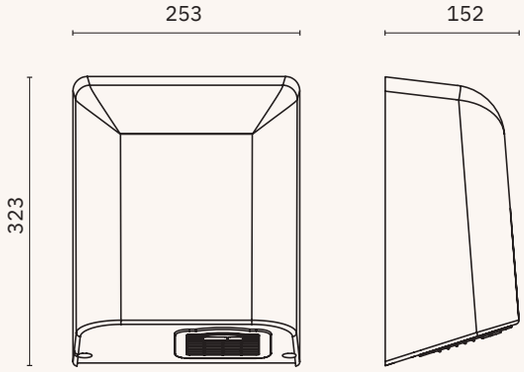

01451.S

Material
Acero inoxidable
AISI 304

Acabado
Satinado

01451.B

Material
Acero inoxidable
AISI 304

Acabado
Brillo

01451.W

Material
Acero

Acabado
Blanco

01461.W

Material
ABS

Acabado
Blanco

NOBER

kai

Secamanos activado por pulsador, de linea clásica en tres acabados: satinado, brillo y blanco.

01250.S

Material
Acero inoxidable
AISI 304

Acabado
Satinado

01250.B

Material
Acero inoxidable
AISI 304

Acabado
Brillo

01250.W

Material
Acero inoxidable
AISI 304

Acabado
Blanco

CARACTERÍSTICAS GENERALES	
Dimensiones	240 x 270 x 170 mm 9 1/2" x 10 5/8" x 6 3/4"
Espesor carcasa	1,00 mm
Peso	3,5 Kg
Funcionamiento	Pulsador
Voltaje	220 - 240 V~
Frecuencia	50 - 60 Hz
Potencia	1500 W
Consumo eléctrico	6,6 A
Aislamiento eléctrico	Clase II
Índice de protección contra la penetración de polvo y agua	IPX1
MOTOR / RESISTENCIA	
Potencia	110 W
Velocidad	2800 rpm
Tipo	Sin escobillas
Protección eléctrica	Limitador térmico de seguridad
Resistencia	1350 W
PRESTACIONES	
Temperatura del aire (ambiente 20 ºC)	50 ºC
Caudal eficaz	2300 l/min
Velocidad del aire	65 km/h
Tiempo de secado estimado	40 segundos
Nivel sonoro a 2 m	60 dbA

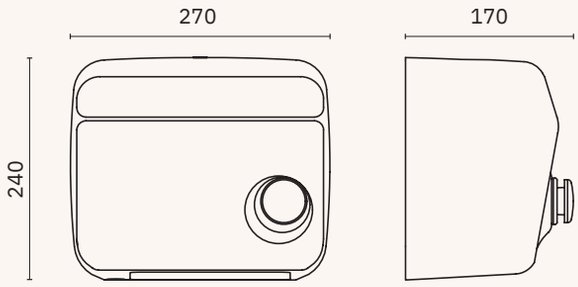

NOFER

kai

Secamanos activado automáticamente, de linea clásica en tres acabados: satinado, brillo y blanco.

01251.S

Material
Acero inoxidable
AISI 304

Acabado
Satinado

01251.B

Material
Acero inoxidable
AISI 304

Acabado
Brillo

01251.W

Material
Acero inoxidable
AISI 304

Acabado
Blanco

CARACTERÍSTICAS GENERALES	
Dimensiones	240 x 270 x 170 mm 9 1/2" x 10 5/8" x 6 3/4"
Espesor carcasa	1,00 mm
Peso	3,5 Kg
Funcionamiento	Sensor
Voltaje	220 - 240 V~
Frecuencia	50 - 60 Hz
Potencia	1500 W
Consumo eléctrico	6,6 A
Aislamiento eléctrico	Clase II
Índice de protección contra la penetración de polvo y agua	IPX1
MOTOR / RESISTENCIA	
Potencia	110 W
Velocidad	2800 rpm
Tipo	Sin escobillas
Protección eléctrica	Limitador térmico de seguridad
Resistencia	1350 W
PRESTACIONES	
Temperatura del aire (ambiente 20 ºC)	50 ºC
Caudal eficaz	2300 l/min
Velocidad del aire	65 km/h
Tiempo de secado estimado	40 segundos
Nivel sonoro a 2 m	60 dbA

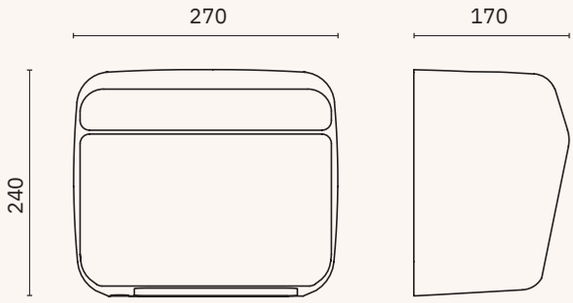

NOBER

evo-power

HEPA filter · NUEVO · ADA COMPLIANT · SGS · CE · 3 AÑOS DE GARANTÍA

Secamanos activado por sensor infrarrojo. Motor *brushless* que garantiza una larga vida útil. Robusto, antivandálico (versión acero inoxidable AISI 304) y seguro. Acabados disponibles: acero inoxidable satinado y brillo, blanco mate tacto suave, blanco brillo, negro mate y gris mate tacto suave.

CARACTERÍSTICAS GENERALES	
Dimensiones	226 x 162 x 80 mm 8 7/8" x 6 3/8" x 3 1/8"
Peso (ABS / Acero inoxidable)	0,76 Kg / 1,2 Kg
Funcionamiento	Sensor
Voltaje	220 - 240 V~
Frecuencia	50 - 60 Hz
Potencia	1000 W
Consumo eléctrico	4,55 A
Aislamiento eléctrico: ABS Acero Inox.	Clase II Clase I
Índice de protección contra la penetración de polvo y agua	IPX1
MOTOR	
Potencia	1000 W
Velocidad	95000 rpm
Tipo	Sin escobillas
Protección eléctrica	Limitador térmico de seguridad
PRESTACIONES	
Temperatura del aire (ambiente 20 ºC)	35 ºC
Caudal eficaz	945 l/min
Velocidad del aire	288 km/h
Tiempo de secado estimado	10-12 segundos
Nivel sonoro a 2 m	67 dbA

Modelo 24 V (CC), consultar

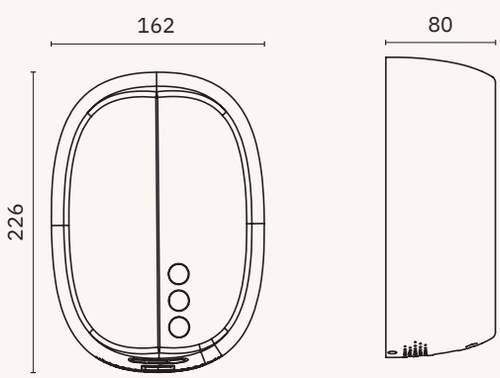

06029.EP

Filtro HEPA

01425.S

Material
Acero inoxidable AISI 304

Acabado
Satinado

01425.B

Material
Acero inoxidable AISI 304

Acabado
Brillo

01425.WM

Material
ABS

Acabado
Blanco mate tacto suave

01425.W

Material
ABS

Acabado
Blanco brillo

01425.NM

Material
ABS

Acabado
Negro mate tacto suave

01425.GM

Material
ABS

Acabado
Gris mate tacto suave

NOWER

compact

NUEVO

CARACTERÍSTICAS GENERALES	
Dimensiones 12017.P.2.S	1704(459) x 355 x 166 mm 5'-7 1/8" (1'-6 1/8") x 1'-2" x 6 1/2"
Dimensiones hueco instalación 12017.P.2.S	1650 (410) x 312 x 150 mm 5'-5" (1'-4 1/8") x 1'-0 1/4" x 5 7/8"
Dimensiones 12017.HD.2.S	519 x 352 x 161 mm 1'-8 3/8" x 1'-1 7/8" x 6 3/8"
Dimensiones hueco instalación 12017.HD.2.S	470 x 312 x 151 mm 1'-6 1/2" x 1'-0 1/4" x 6"
Espesor carcasa (mueble)	1,2 mm
Funcionamiento	Sensor
Voltaje	220 - 240 V~
Frecuencia	50 - 60 Hz
Potencia	1450 W / 2050 W
Consumo eléctrico	9 A
Aislamiento eléctrico	Clase II
Índice de protección contra la penetración de polvo y agua	IPX1
MOTOR / RESISTENCIA	
Potencia	110 W
Velocidad	2800 rpm
Tipo	Sin escobillas
Protección eléctrica	Limitador térmico de seguridad
Resistencia	1450 W / 2050 W
PRESTACIONES	
Temperatura del aire (ambiente 20 ºC)	60 ºC
Caudal eficaz	2300 l/m
Velocidad del aire	65 km/h
Tiempo de secado estimado	40 segundos
Nivel sonoro a 2 m	60 dbA

12017.ADO.P.2.S

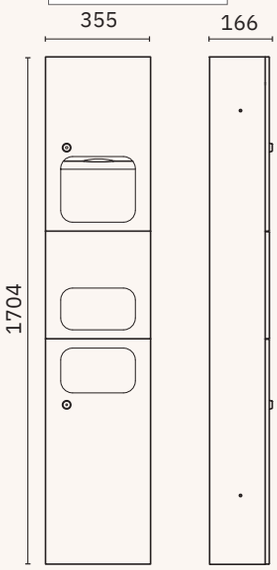

12017.P.2.S

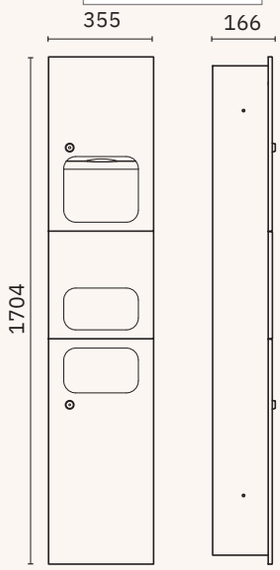

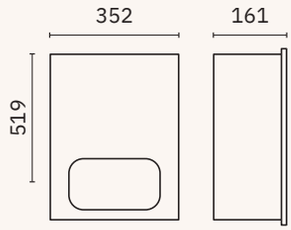

12017.ADO.P.2.S

Kit para instalación adosada de muebles compactos 12017.P.2.S y 12019.P.S

Material
Acero inoxidable AISI 304

Acabado
Satinado

12017.P.2.S

Mueble compacto empotrado con secamanos modelo Bigflow evo, dispensador de papel toalla y papelera

Capacidad dispensador papel toalla
300 - 500 usos

Capacidad papelera
18 litros

Material
Acero inoxidable AISI 304

Acabado
Satinado

12017.HD.2.S

Secamanos modelo Bigflow evo empotrado en pared con unidad compacta

NOBER

compact

CARACTERÍSTICAS GENERALES	
Dimensiones (Dimensiones modelo 12019.HD)	1700 (330) x 352 x 200 mm 5'-6 7/8" (1'-1") x 1'-1 7/8" x 7 7/8"
Dimensiones hueco instalación (Dimensiones modelo 12019.HD)	1650 (310) x 310 x 195 mm 5'-5" (1'-0 1/4") x 11 7/8" x 7 5/8"
Espesor carcasa (mueble)	1,2 mm
Funcionamiento	Sensor
Voltaje	220 - 240 V~
Frecuencia	50 - 60 Hz
Potencia	2450 W
Consumo eléctrico	10,6 A
Aislamiento eléctrico	Clase I
Índice de protección contra la penetración de polvo y agua	IPX1
MOTOR / RESISTENCIA	
Potencia	250 W
Velocidad	6500 rpm
Tipo	Universal
Protección eléctrica	Limitador térmico de seguridad
Resistencia	2200 W
PRESTACIONES	
Temperatura del aire (ambiente 20 ºC)	53 ºC a 10 cm
Caudal eficaz	5500 l/min
Velocidad del aire	117 km/h
Tiempo de secado estimado	28 segundos
Nivel sonoro a 2 m	70 dbA

12017.ADO.P.2.S

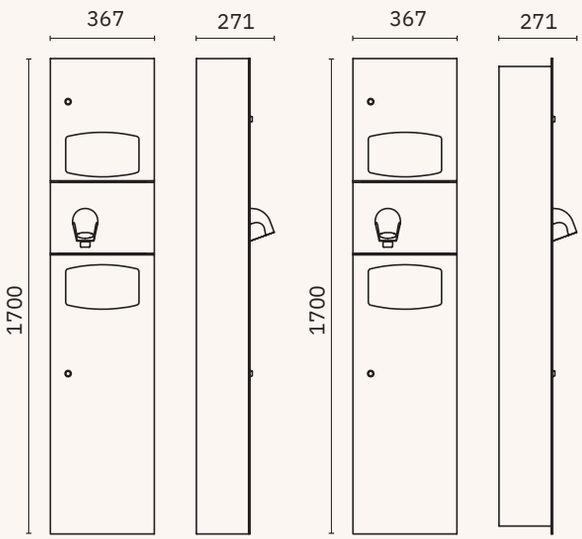

12019.P.S

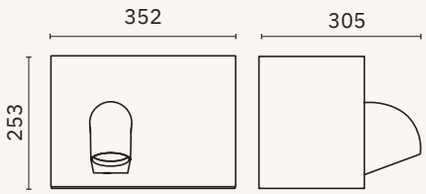

12017.ADO.P.2.S

Kit para instalación adosada de muebles compactos 12017.P.2.S y 12019.P.S

Material
Acero inoxidable AISI 304

Acabado
Satinado

12019.P.S

Mueble compacto empotrado con secamanos modelo Cyclon, dispensador de toalla y papelera

Capacidad dispensador papel toalla 400 - 600 usos

Capacidad papelera 25,5 litros

Material
Acero inoxidable AISI 304

Acabado
Satinado

12019.HD.S

Secamanos modelo Cyclon empotrado en pared con unidad compacta

	CONCEPT³	AIRTAP	FUGA EVO	FUGA	FUSION FOOT DRYER / FUSION FOOT DRYER INOX	FUSION FOOT DRYER UV-C / FUSION FOOT DRYER INOX UV-C
CARACTERÍSTICAS GENERALES						
Funcionamiento	Sensor láser	Sensor láser	Sensor	Sensor	Sensor láser	Sensor láser
Voltaje	220 - 240 V~	220 - 240 V~	220 - 240 V~	220 - 240 V~	220 - 240 V~	220 - 240 V~
Frecuencia	50 - 60 Hz	50 - 60 Hz	50 - 60 Hz	50 - 60 Hz	50 - 60 Hz	50 - 60 Hz
Potencia	1200 W	800 W	800 W	800 W	828 W	828 W
Consumo eléctrico	5,3 A	3,5 A	3,5 A	3,5 A	3,8 A	3,8 A
Aislamiento eléctrico	Clase II	Clase I	Clase I	Clase I	Clase I	Clase I
Índice de protección contra la penetración de polvo y agua	IP34	IPX1	IPX1	IPX1	IP22	IP22
Tiempo regulable pulsador	-	-	-	-	-	-
Paro automático por vandalismo	SÍ	SÍ	SÍ	SÍ	SÍ	SÍ
Sensibilidad sensor regulable	de 5 a 23 cm	de 5 a 23 cm	de 5 a 23 cm	de 10 a 50 cm	de 10 a 20 cm	de 10 a 20 cm
HIGIENE						
Filtro HEPA	Opcional	-	SÍ	-	SÍ	SÍ
Luces germicidas UV-C	-	-	-	-	-	SÍ
Ion Shield	-	-	-	-	-	-
MOTOR						
Potencia	1200 W	800 W	800 W	800 W	828 W	828 W
Velocidad	32000 rpm	35000 rpm	35000 rpm	35000 rpm	30000 rpm	30000 rpm
Tipo	Universal	Universal	Universal	Universal	Universal	Universal
Protección eléctrica	Limitador térmico de seguridad	Limitador térmico de seguridad	Limitador térmico de seguridad	Limitador térmico de seguridad	Limitador térmico de seguridad	Limitador térmico de seguridad
RESISTENCIA						
Potencia	-	-	-	-	-	-
Hilo	-	-	-	-	-	-
Tipo	-	-	-	-	-	-
Soporte	-	-	-	-	-	-
Protección eléctrica	-	-	-	-	-	-
CARCASA						
Material	Aluminio forjado / ABS	Latón cromado	Acero inox AISI 304 / ABS	Acero inox AISI 304 / Acero pintado / ABS	ABS / Acero inox AISI 304	ABS / Acero inox AISI 304
Acabado	Oro - Brillo Negro - Plata	Brillo	Satinado - Brillo Negro - Blanco Colores PVD	Satinado - Brillo Blanco	Colores / Satinado	Colores / Satinado
Espesor	-	-	1,2 mm / ABS: 3 mm	1,2 mm ABS: 3 mm	-	-
DIMENSIONES						
Alto x Ancho x Fondo (mm)	Caja: 307 x 281,4 x 210		327 x 164 x 151 ABS: 334 x 164 x 151	323 x 253 x 152 ABS: 325 x 255 x 152	277 x 164 x 246	277 x 164 x 246
Peso	3,1 Kg		4,7 Kg / ABS: 4,2 Kg	4,9 Kg ABS: 3,6 Kg	3 Kg	3 Kg
PRESTACIONES						
Temperatura aire (ambiente 20 ºC)	-	40 ºC a 10 cm	40 ºC a 10 cm	40 ºC a 10 cm	-	-
Caudal eficaz		2660 l/min	2660 l/min	2660 l/min	1990 l/min	1990 l/min
Velocidad del aire	-	305 km/h	305 km/h	305 km/h	452 km/h	452 km/h
Tiempo de secado estimado	14-15 s	10-12 s	10-12 s	10-12 s	8-10 s	8-10 s
Nivel sonoro a 2 m	65 dbA	72 dbA	72 dbA	72 dbA	68 dbA	68 dbA

	FUSION / FUSION INOX	FUSION UV-C / FUSION INOX UV-C	EVO-JET	V-JET INOX	VELTIA / V-JET	VELTIA TRIBLADE / V-JET TRIBLADE
CARACTERÍSTICAS GENERALES						
Funcionamiento	Sensor láser	Sensor láser	Sensor	Sensor	Sensor	Sensor
Voltaje	220 - 240 V~	220 - 240 V~	220 - 240 V~	220 - 240 V~	220 - 230 - 240 V~	220 - 230 - 240 V~
Frecuencia	50 - 60 Hz	50 - 60 Hz	50 - 60 Hz	50 - 60 Hz	50 - 60 Hz	50 - 60 Hz
Potencia	700 - 900 W	700 - 900 W	1650 W	1650 W	1760 W	1760 W
Consumo eléctrico	4 A	4 A	7,5 A	7,2 A	8 A	8 A
Aislamiento eléctrico	Clase II	Clase II	Clase II	Clase I	Clase II	Clase II
Índice de protección contra la penetración de polvo y agua	IP22	IP22	IP24	IPX4	IPX1	IPX1
Tiempo regulable pulsador	-	-	-	-	-	-
Paro automático por vandalismo	SÍ	SÍ	SÍ	SÍ	SÍ	SÍ
Sensibilidad sensor regulable	de 10 a 20 cm	de 10 a 20 cm	-	-	-	-
HIGIENE						
Filtro HEPA	SÍ	SÍ	SÍ	SÍ	SÍ / Opcional	SÍ / Opcional
Luces germicidas UV-C	-	SÍ	SÍ	-	-	-
Ion Shield	-	-	-	-	Opcional	Opcional
MOTOR						
Potencia	700 - 900 W	700 - 900 W	1000 W	800 W	1760 W	1760 W
Velocidad	30000 rpm	30000 rpm	30000 rpm	21000 rpm	30000 rpm	30000 rpm
Tipo	Universal	Universal	Sin escobillas	Universal	Universal	Universal
Protección eléctrica	Limitador térmico de seguridad	Limitador térmico de seguridad	Limitador térmico de seguridad	Limitador térmico de seguridad	Limitador térmico de seguridad	Limitador térmico de seguridad
RESISTENCIA						
Potencia	-	-	400 W	850 W	-	-
Hilo	-	-	Ni-Crom	Ni-Crom	-	-
Tipo	-	-	Lámina	Lámina	-	-
Soporte	-	-	Mica	Mica	-	-
Protección eléctrica	-	-	Limitador térmico de seguridad	Limitador térmico de seguridad	-	-
CARCASA						
Material	ABS / Acero inox AISI 304	ABS / Acero inox AISI 304	ABS / Acero inox AISI 304	Acero inox AISI 304 y ABS	ABS	ABS
Acabado	Colores / Satinado	Colores / Satinado	Blanco - Gris Negro	Satinado	Disponible en colores	Disponible en colores
Espesor	-	-	ABS: 4 mm	-	-	-
DIMENSIONES						
Alto x Ancho x Fondo (mm)	277 x 164 x 177	277 x 164 x 177	665 x 297 x 196	730 x 300 x 222	617 x 300 x 194	617 x 300 x 194
Peso	3 Kg	3 Kg	10,6 Kg	12,5 Kg	9,55 Kg	9,55 Kg
PRESTACIONES						
Temperatura aire (ambiente 20 ºC)	-	-	40 ºC	38 ºC	-	-
Caudal eficaz	1990 l/min	1990 l/min	1983,33 l/min	4377 l/min	3600 l/min	4650 l/min
Velocidad del aire	452 km/h	452 km/h	540 km/h	342 km/h	370 km/h	340 km/h
Tiempo de secado estimado	6-12 s	6-12 s	7-9 s	11-12 s	10-15 s	6-8 s
Nivel sonoro a 2 m	66 dbA	66 dbA	70 dbA	72 dbA	70 dbA	75 dbA

	WINDFLOW	CYCLON	CYCLON	THIN EVO	THIN	BIGFLOW EVO	BIGFLOW EVO UV-C
CARACTERÍSTICAS GENERALES							
Funcionamiento	Sensor láser	Sensor	Pulsador	Sensor	Sensor	Sensor	Sensor
Voltaje	220 - 240 V~	220 - 240 V~	220 - 240 V~	220 - 240 V~	220 - 240 V~	220 - 240 V~	220 - 240 V~
Frecuencia	50 - 60 Hz	50 - 60 Hz	50 - 60 Hz	50 - 60 Hz	50 - 60 Hz	50 - 60 Hz	50 - 60 Hz
Potencia	2450 W	2450 W	2450 W	490 - 950 W	2350 W	1450 W / 2050 W	1450 W / 2050 W
Consumo eléctrico	10,6 A	10,6 A	10,6 A	4,2 A	9,56 A	9 A	9 A
Aislamiento eléctrico	Clase I	Clase I	Clase I	Clase I	Clase I	Clase II	Clase II
Índice de protección contra la penetración de polvo y agua	IPX1	IPX1	IPX1	IPX1	IPX1	IPX1	IPX1
Tiempo regulable pulsador	-	de 10 a 90 s	de 10 a 90 s	-	-	-	-
Paro automático por vandalismo	SÍ	SÍ	SÍ	SÍ	SÍ	SÍ	SÍ
Sensibilidad sensor regulable	de 5 a 23 cm	de 10 a 50 cm	de 10 a 50 cm	de 12 a 25 cm	de 10 a 50 cm	de 10 a 50 cm	de 10 a 50 cm
HIGIENE							
Filtro HEPA	-	-	-	Opcional	-	Opcional	Opcional
Luces germicidas UV-C	-	-	-	-	-	-	SÍ
Ion Shield	-	-	-	-	-	-	-
MOTOR							
Potencia	250 W	250 W	250 W	400 W	250 W	110 W	110 W
Velocidad	6500 rpm	6500 rpm	6500 rpm	35000 rpm	8300 rpm	2800 rpm	2800 rpm
Tipo	Universal	Universal	Universal	Universal	Universal	Sin escobillas	Sin escobillas
Protección eléctrica	Limitador térmico de seguridad	Limitador térmico de seguridad	Limitador térmico de seguridad	Limitador térmico de seguridad	Limitador térmico de seguridad	Limitador térmico de seguridad	Limitador térmico de seguridad
RESISTENCIA							
Potencia	2200 W	2200 W	2200 W	0 W / 550 W	2100 W	1450 W / 2050 W	1450 W / 2050 W
Hilo	Ni-Crom	Ni-Crom	Ni-Crom	Ni-Crom	Ni-Crom	Ni-Crom	Ni-Crom
Tipo	Espiral	Espiral	Espiral	Espiral	Espiral	Lámina	Lámina
Soporte	Mica	Mica	Mica	Mica	Cerámico	Mica	Mica
Protección eléctrica	Limitador térmico de seguridad	Limitador térmico de seguridad	Limitador térmico de seguridad	Limitador térmico de seguridad	Limitador térmico de seguridad	Limitador térmico de seguridad	Limitador térmico de seguridad
CARCASA							
Material	Acero inox AISI 304 / acero pintado	Acero inox AISI 304 / acero pintado	Acero inox AISI 304 / acero pintado	Acero inox AISI 304	Acero inox AISI 304	Acero inox AISI 304 / Acero pintado / ABS	Acero inox AISI 304 / Acero pintado / ABS
Acabado	Satinado Brillo Blanco	Satinado Brillo Blanco	Satinado Brillo Blanco	Satinado - Brillo	Satinado Brillo Blanco	Satinado - Brillo Negro - Blanco Colores PVD	Satinado
Espesor	1,5 / 1,2 mm	1,5 / 1,2 mm	1,5 / 1,2 mm	1,5 mm	1,2 mm	1,2 mm ABS: 3 mm	1,2 mm ABS: 3 mm
DIMENSIONES							
Alto x Ancho x Fondo (mm)	280 x 280 x 210	240 x 265 x 210	240 x 265 x 210	298 x 276 x 100	269 x 363 x 100	284 x 218 x 102 ABS: 286 x 222 x 100	284 x 218 x 102 ABS: 286 x 222 x 100
Peso	5,8 Kg	5,5 Kg	5,5 Kg	4,5 Kg	4,0 Kg	2,73 Kg ABS: 2,2 Kg	2,73 Kg ABS: 2,2 Kg
PRESTACIONES							
Temperatura aire (ambiente 20 ºC)	53 ºC a 10 cm	53 ºC a 10 cm	53 ºC a 10 cm	37 ºC a 10 cm	39 ºC a 10 cm	60 ºC	60 ºC
Caudal eficaz	5500 l/min	5500 l/min	5500 l/min	1248 l/min	2400 l/min	2300 l/min	2300 l/min
Velocidad del aire	117 km/h	117 km/h	117 km/h	288 km/h	90 km/h	65 km/h	65 km/h
Tiempo de secado estimado	28 s	28 s	28 s	15 s	33 s	40 s	40 s
Nivel sonoro a 2 m	70 dbA	70 dbA	70 dbA	70 dbA	69 dbA	60 dbA	60 dbA

	BIGFLOW	BIGFLOW	KAI	KAI	EVO-POWER	COMPACT (BIGFLOW) / COMPACT (CYCLON)	COMPACT (KAI) / COMPACT (CYCLON)
CARACTERÍSTICAS GENERALES							
Funcionamiento	Sensor	Pulsador	Sensor	Pulsador	Sensor	Sensor	Sensor
Voltaje	220 - 240 V~	220 - 240 V~	220 - 240 V~	220 - 240 V~	220 - 240 V~	220 - 240 V~	220 - 240 V~
Frecuencia	50 - 60 Hz	50 - 60 Hz	50 - 60 Hz	50 - 60 Hz	50 - 60 Hz	50 - 60 Hz	50 - 60 Hz
Potencia	2050 W	2050 W	1500 W	1500 W	1000 W	1450 W / 2050 W	2450 W
Consumo eléctrico	9 A	9 A	6,6 A	6,6 A	4,55 A	9 A	10,6 A
Aislamiento eléctrico	Clase II	Clase II	Clase II	Clase II	Inox: Clase I ABS: Clase II	Clase II	Clase I
Índice de protección contra la penetración de polvo y agua	IPX1	IPX1	IPX1	IPX1	IPX1	IPX1	IPX1
Tiempo regulable pulsador	de 10 a 90 s	de 10 a 90 s	de 10 a 90 s	de 10 a 90 s	-	de 10 a 90 s	de 10 a 90 s
Paro automático por vandalismo	SÍ	SÍ	SÍ	SÍ	SÍ	SÍ	SÍ
Sensibilidad sensor regulable	de 10 a 50 cm	de 10 a 50 cm	de 10 a 50 cm	de 10 a 50 cm	-	de 10 a 50 cm	de 10 a 50 cm
HIGIENE							
Filtro HEPA	-	-	-	-	SÍ	-	-
Luces germicidas UV-C	-	-	-	-	-	-	-
Ion Shield	-	-	-	-	-	-	-
MOTOR							
Potencia	110 W	110 W	110 W	110 W	1000 W	110 W	250 W
Velocidad	2800 rpm	2800 rpm	2800 rpm	2800 rpm	95000 rpm	2800 rpm	6500 rpm
Tipo	Sin escobillas	Sin escobillas	Sin escobillas	Sin escobillas	Sin escobillas	Sin escobillas	Universal
Protección eléctrica	Limitador térmico de seguridad	Limitador térmico de seguridad	Limitador térmico de seguridad	Limitador térmico de seguridad	Limitador térmico de seguridad	Limitador térmico de seguridad	Limitador térmico de seguridad
RESISTENCIA							
Potencia	1840 W	1840 W	1350 W	1350 W	800 W	1350 W	2200 W
Hilo	Ni-Crom	Ni-Crom	Ni-Crom	Ni-Crom	Fe-Cr-AL	Ni-Crom	Ni-Crom
Tipo	Espiral	Espiral	Espiral	Espiral	Espiral	Espiral	Espiral
Soporte	Mica	Mica	Mica	Mica	Mica	Mica	Mica
Protección eléctrica	Limitador térmico de seguridad	Limitador térmico de seguridad	Limitador térmico de seguridad	Limitador térmico de seguridad	Limitador térmico de seguridad	Limitador térmico de seguridad	Limitador térmico de seguridad
CARCASA							
Material	Acero inox AISI 304 / Acero pintado / ABS	Acero inox AISI 304 / Acero pintado / ABS	Acero inox AISI 304 / Acero pintado	Acero inox AISI 304 / Acero pintado	Acero inox AISI 304 / ABS	Acero inox AISI 304	Acero inox AISI 304
Acabado	Satinado Brillo Blanco	Satinado Brillo Blanco	Satinado Brillo Blanco	Satinado Brillo Blanco	Satinado - Brillo Blanco - Negro Gris	Satinado	Satinado
Espesor	1,2 mm ABS: 3 mm	1,2 mm ABS: 3 mm	1 mm	1 mm	1,2 mm ABS: 2 mm	1,2 mm	1,2 mm
DIMENSIONES							
Alto x Ancho x Fondo (mm)	323 x 253 x 152 ABS: 325 x 255 x 152	323 x 253 x 152 ABS: 325 x 255 x 152	240 x 270 x 170	240 x 270 x 170	226 x 162 x 80	1704 x 355 x 166	1700 x 352 x 200
Peso	3,9 Kg ABS: 2,6 Kg	3,9 Kg ABS: 2,6 Kg	3,5 Kg	3,5 Kg	1,2 Kg ABS: 0,76 Kg	18 Kg	18 Kg
PRESTACIONES							
Temperatura aire (ambiente 20 ºC)	60 ºC	60 ºC	50 ºC	50 ºC	35 ºC	60 ºC	53 ºC a 10 cm
Caudal eficaz	2300 l/min	2300 l/min	2300 l/min	2300 l/min	945 l/min	2300 l/min	5500 l/min
Velocidad del aire	65 km/h	65 km/h	65 km/h	65 km/h	288 km/h	65 km/h	117 km/h
Tiempo de secado estimado	40 s	40 s	40 s	40 s	10-12 s	40 s	28 s
Nivel sonoro a 2 m	60 dbA	60 dbA	60 dbA	60 dbA	67 dbA	60 dbA	70 dbA

secadores de cabello

NOFER

zonda

CE 3 AÑOS DE GARANTÍA

Material
Acero inoxidable AISI 304

Acabado
Satinado (.S) Brillo (.B) Blanco (.W)

Secador de cabello con tobera activado por pulsador. Robusto y antivandálico para los entornos más demandantes. Motor *Long Life* que aumenta la vida media del aparato. Disponible en tres acabados: satinado, brillo y blanco.

CARACTERÍSTICAS GENERALES	
Dimensiones	240 x 250 x 230 mm 9 1/2" x 9 7/8" x 9"
Espesor carcasa	1,5 / 1,2 mm
Peso	6 Kg
Funcionamiento	Pulsador
Voltaje	220 - 240 V~
Frecuencia	50 - 60 Hz
Potencia	2450 W
Consumo eléctrico	10,6 A
Aislamiento eléctrico	Clase I
Índice de protección contra la penetración de polvo y agua	IPX1
Tiempo regulable pulsador	90 s
MOTOR / RESISTENCIA	
Potencia	250 W
Velocidad	6500 rpm
Tipo	Universal
Protección eléctrica	Limitador térmico de seguridad
Resistencia	2200 W
PRESTACIONES	
Temperatura del aire (ambiente 20 ºC)	53 ºC a 10 cm
Caudal eficaz	5500 l/min
Velocidad del aire	117 km/h
Nivel sonoro a 2 m	70 dbA

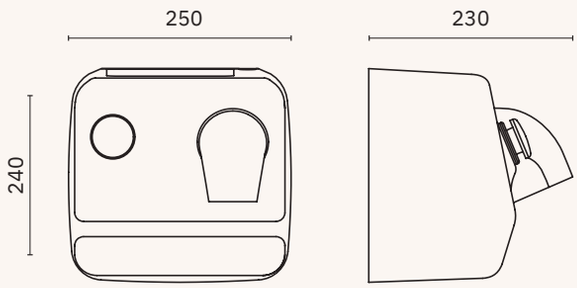

02200.S

Dimensiones
240 x 250 x 230 mm
9 1/2" x 9 7/8" x 9"

02200.B

Dimensiones
240 x 250 x 230 mm
9 1/2" x 9 7/8" x 9"

02200.W

Dimensiones
240 x 250 x 230 mm
9 1/2" x 9 7/8" x 9"

NOFER

mango

CE 3 AÑOS DE GARANTÍA

Secador de cabello con cabezal manual y activado con pulsador. Otros acabados consultar.

02300.S

Material
Acero inoxidable
AISI 304
Complementos
en latón cromado

Acabado
Satinado

Dimensiones
323 x 253 x 173 mm
1'-0 3/4" x 10" x 6 7/8"

CARACTERÍSTICAS GENERALES	
Dimensiones	323 x 253 x 173 mm 1'-0 3/4" x 10" x 6 7/8"
Espesor carcasa	1,2 mm
Peso	5,5 Kg
Funcionamiento	Pulsador
Voltaje	220 - 240 V~
Frecuencia	50 - 60 Hz
Potencia	800 W
Consumo eléctrico	3,5 A
Aislamiento eléctrico	Clase I
Índice de protección contra la penetración de polvo y agua	IPX1
Tiempo regulable pulsador	90 s
MOTOR	
Potencia	800 W
Velocidad	35000 rpm
Tipo	Universal
Protección eléctrica	Limitador térmico de seguridad
PRESTACIONES	
Temperatura del aire (ambiente 20 ºC)	40 ºC a 10 cm
Caudal eficaz	2660 l/min
Velocidad del aire	305 km/h
Nivel sonoro a 2 m	72 dbA

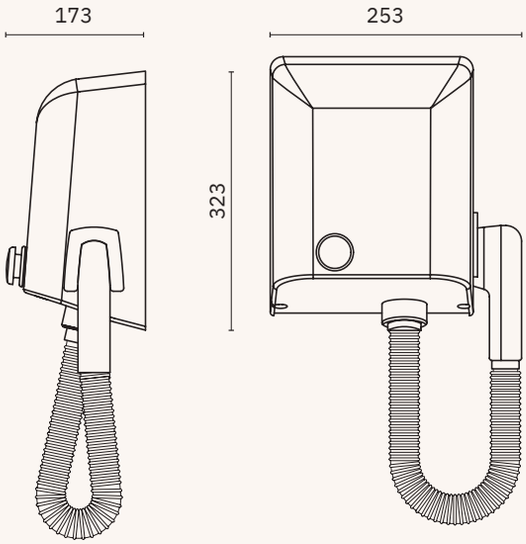

hotelline

NUEVO

CE 3 AÑOS DE GARANTÍA

Material
ABS

Acabado
Negro mate (.NM) Blanco mate (.WM) Gris mate (.GM)

Secadores de cabello de instalación mural con base de soporte. Selector salida de aire con dos velocidades y aire frío. Funcionamiento por presión contínua del pulsador para un uso totalmente seguro en entornos colectivos.

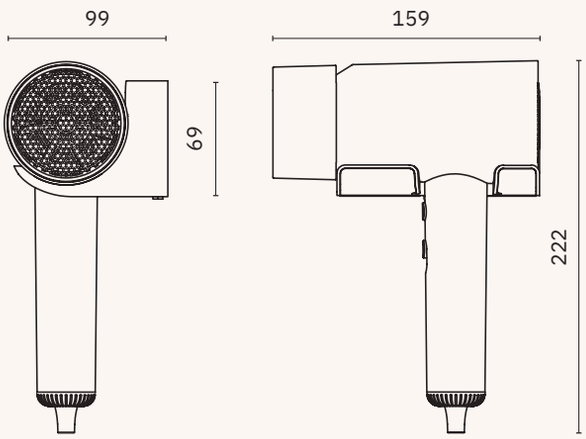

02070.NM

Dimensiones
222 x 159 x 99 mm
8 3/4" x 6 1/4" x 3 7/8"

02070.WM

Dimensiones
222 x 159 x 99 mm
8 3/4" x 6 1/4" x 3 7/8"

02070.GM

Dimensiones
222 x 159 x 99 mm
8 3/4" x 6 1/4" x 3 7/8"

hotelline

CE 3 AÑOS DE GARANTÍA

Material
ABS

Acabado
Negro (.N) Blanco (.W) Gris (.GR)

02055.N

Dimensiones
228 x 93 x 168 mm
9" x 3 5/8" x 6 5/8"

Secadores de cabello de instalación mural con base de soporte. Salida de aire con dos velocidades e interruptor ON / OFF. Funcionamiento por presión contínua del pulsador para un uso totalmente seguro en entornos colectivos. Disponibles con carcasa de ABS en tres colores, latón cromado y acero inoxidable AISI 304.

02055.W

Dimensiones
228 x 93 x 168 mm
9" x 3 5/8" x 6 5/8"

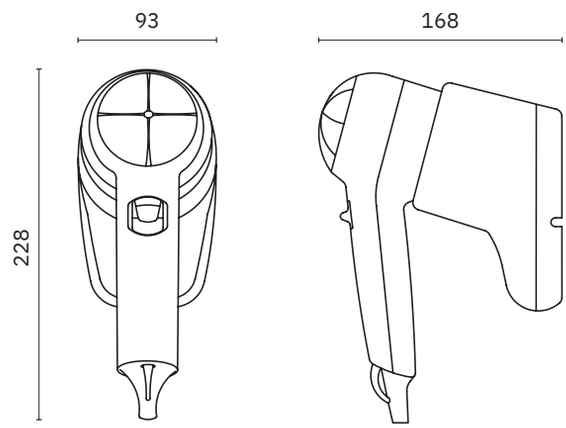

02055.GR

Dimensiones
228 x 93 x 168 mm
9" x 3 5/8" x 6 5/8"

hotelline

Material
ABS

Acabado
Blanco (.W)

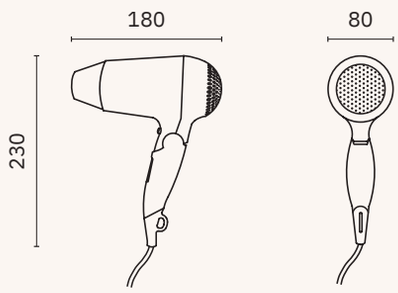

02010.W

Plegable. Con dos velocidades y botón de aire frío

Dimensiones
230 x 80 x 180 mm
9" x 3 1/8" x 7 1/8"

Potencia
1600 W

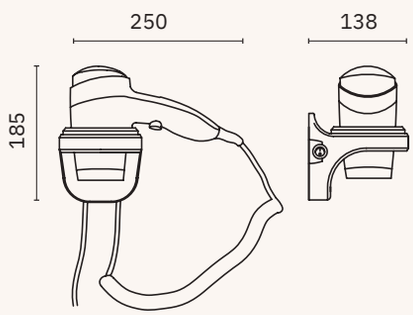

02011.W

Dos velocidades con interruptor ON/OFF

Dimensiones
185 x 250 x 138 mm
7 1/4" x 9 7/8" x 5 1/2"

Potencia
2200 W

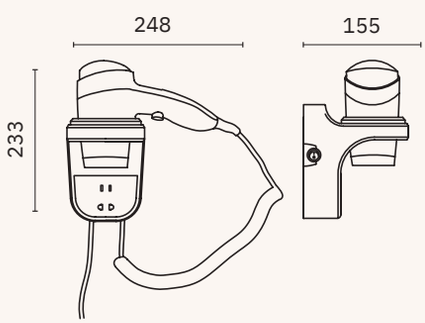

02012.W

Dos velocidades con interruptor ON/OFF y enchufe para afeitadora

Dimensiones
233 x 248 x 155 mm
9 1/8"x 9 3/4" x 6 1/8"

Potencia
2200 W

hotelline

Acabado
Satinado (.S) Brillo (.B)

02058.S

Con base en soporte a pared

Material
Acero inoxidable AISI 304 satinado y ABS

Dimensiones
213 x 298 x 140 mm
8 3/8" x 11/4" x 5 1/2"

Potencia
1800 - 900 W

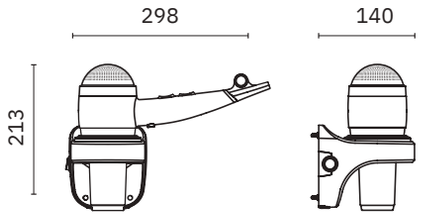

02057.B

Con aro de ABS para soporte en pared

Material
ABS y acero cromado

Dimensiones
210 x 228 x 113 mm
8 1/4" x 9" x 4 1/2"

Potencia
1800 - 900 W

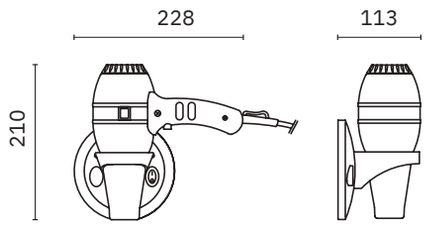

02013.B

Material
ABS y acero cromado

Dimensiones
203 x 85 x 210 mm
8" x 3 3/8" x 8 1/4"

Potencia
1800 W

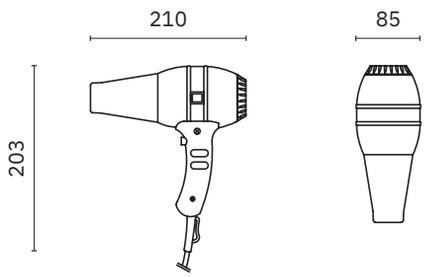

02014.B

Anilla soporte para secador de cabello

Material
Latón cromado

Dimensiones
20 x 80 x 120 mm
3/4" x 3 1/8" x 4 3/4 "
∅ 70 mm

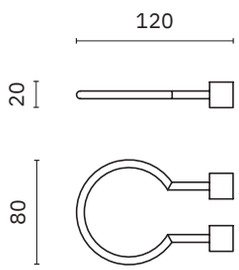

	02200 ZONDA	02300 MANGO	02070 HOTELLINE	02055 HOTELLINE	02010.W HOTELLINE	0211.W 02012.W HOTELLINE	02013 HOTELLINE	02057 HOTELLINE	02058 HOTELLINE
CARACTERÍSTICAS									
Funcionamiento	Manual	Manual	Interruptor - Pulsador	Interruptor - Pulsador	Manual	Interruptor - Pulsador	Interruptor - Pulsador	Interruptor - Pulsador	Interruptor - Pulsador
Voltaje	220 - 240 V~	220 - 240 V~	220 - 240 V~	220 - 240 V~	220 - 240 V~	220 - 240 V~	220 - 240 V~	220 - 240 V~	220 - 240 V~
Frecuencia	50 - 60 Hz	50 - 60 Hz	50 - 60 Hz	50 - 60 Hz	50 - 60 Hz	50 - 60 Hz	50 - 60 Hz	50 - 60 Hz	50 - 60 Hz
Potencia	2450 W	800 W	1600 W	1200 W (max) - 540 W (min)	1600 W	2200 W (max) - 1800 W (min)	1800 W (max) - 900 W (min)	1800 W (max) - 900 W (min)	1800 W (max) - 900 W (min)
Consumo eléctrico	10,6 A	3,5 A	4,55 A	5,5 A	6,9 A	9,6 A	7,8 A	7.8 A	7.8 A
Aislamiento eléctrico	Clase I	Clase I	Clase II	Clase II	Clase II	Clase II	Clase II	Clase II	Clase II
Protección eléctrica	IP23	IPX1	IPX0	IP20	IP20	IP20	IP20	IP20	IP20
Tiempo regulable pulsador	90 s	90 s	-	-	-	-	-	-	-
Paro automático por vandalismo	SÍ	SÍ	SÍ	SÍ	SÍ	SÍ	SÍ	SÍ	SÍ
MOTOR									
Potencia	250 W	800 W	1540 W	40 W	40 W	40 W	150 W	150 W	150 W
Velocidad	6500 rpm	35000 rpm	21000 rpm	13000 rpm	10000 rpm	14000 rpm	13000 rpm	22500 rpm	22500 rpm
Tipo	CA - Universal	CA - Universal	CC	CC	CC	CC	CA - Universal	CA - Universal	CA - Universal
Protección eléctrica	Limitador térmico de seguridad	Limitador térmico de seguridad	Limitador térmico de seguridad	-	-	-	Limitador térmico de seguridad	Limitador térmico de seguridad	Limitador térmico de seguridad
RESISTENCIA									
Potencia	2200 W	-	1500 W	1160 W	1560 W	2150 W	1650 W	1650 W	1650 W
Hilo	Ni-Crom	-	Fe-Cr-AL	Ni-Crom	Ni-Crom	Ni-Crom	Ni-Crom	Ni-Crom	Ni-Crom
Tipo	Espiral	-	Espiral	Hilo ondulado	Hilo ondulado	Hilo ondulado	Hilo ondulado	Hilo ondulado	Hilo ondulado
Soporte	Cerámico	-	Mica	Mica	Mica	Mica	Mica	Mica	Mica
Protección eléctrica	Limitador térmico de seguridad	-	Limitador térmico de seguridad	Limitador térmico de seguridad	Limitador térmico de seguridad	Limitador térmico de seguridad	Limitador térmico de seguridad	Limitador térmico de seguridad	Limitador térmico de seguridad
CARCASA									
Material	Acero inoxidable AISI 304	Acero inoxidable AISI 304 / Latón	ABS	ABS	ABS	ABS	ABS + acero cromado	ABS + acero cromado	ABS + acero inoxidable AISI 304
Acabado	Satinado Brillo Blanco	Satinado con complementos dorados	Blanco Negro Gris	Blanco Negro Gris	Blanco	Blanco	Negro + brillo	Negro + brillo	Negro + satinado
Espesor	1,5/1,2 mm	1,2	-	-	-	-	-	-	-
DIMENSIONES									
Alto x Ancho x Fondo	240 x 250 x 230 mm	323 x 253 x 173 mm	230 x 165 x 93 mm	228 x 93 x 168 mm	230 x 80 x 180 mm	185 x 250 x 138 mm / 233 x 248 x 155 mm	203 x 85 x 210 mm	210 x 228 x 113 mm	213 x 298 x 140 mm
Peso	6 Kg	5,5 Kg	1 Kg	0,85 Kg	0,85 Kg	0,85 Kg / 1,40 Kg	0,9 Kg	0,8 Kg	0,8 Kg
BENEFICIOS*									
Temperatura del aire (20 °C ambiente)	49 °C a 10 cm	40 °C a 10 cm	55-60 °C a 10 cm	61 °C a 10 cm	63 °C a 10 cm	65 °C a 10 cm	63 °C a 10 cm	63 °C a 10 cm	63 °C a 10 cm
Caudal eficaz	6500 l/min	2660 l/min	2550 l/min	1300 l/min	1200 l/min	1300 l/min	1450 l/min	1450 l/min	1450 l/min
Velocidad del aire	133 km/h	305 km/h	75,6 km/h	48 km/h	50 km/h	58 km/h	72 km/h	72 km/h	72 km/h
Nivel sonoro a 2 m	70 dbA	72 dbA	69 dbA	60 dbA	60 dbA	62 dbA	65 dbA	65 dbA	65 dbA
Enchufe	NO	NO	NO	NO	NO	NO / SÍ	NO	NO	NO

(*) Valores aproximados

dosificadores de jabón

NOFER

automatics evo

ADA COMPLIANT

Anti-goteo. Visor de contenido

Material: Acero inoxidable AISI 304

Acabado
Satinado (.S) Brillo (.B) Blanco (.W) Negro (.N)
Bronce (.CU) Oro satinado (.G) Oro brillo (.PG) Gun metal (.TT)

Dosificador automático de jabón líquido, transformable a espuma con bomba 90807.FP (no incluida). Apto para desinfectantes de base alcohólica. Alimentación con baterías y posibilidad de conexión a transformador (90806.TR opcional). Diseño gama EVO para un equipamiento completo del baño. Varios acabados a elegir: satinado, brillo, negro, ABS blanco y otros colores.

Dimensiones
275 x 105 x 95 mm
10 7/8" x 4 1/8" x 3 3/4"

Capacidad
1000 ml

03039.S

03039.B

03039.N

PVD Recubrimiento de PVD: bronce, oro satinado, oro brillo, Gun metal.

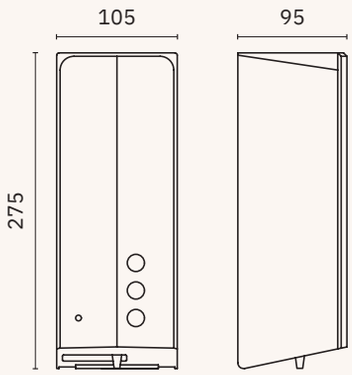

NUEVO

03039.PG

NUEVO

03039.TT

90807.LP

Válvula de recambio para jabón líquido

NUEVO

03039.CU

NUEVO

03039.G

90807.SP

Válvula para spray

90807.FP

Bomba para espuma

90806.TR

Transformador AC/DC 220-12 V

OTROS COLORES

Material
ABS

Dimensiones
275 x 105 x 95 mm
10 7/8" x 4 1/8" x 3 3/4"

Capacidad
1000 ml

03038.W

03038.N

automatics

Dosificadores de jabón automáticos. La dosis de jabón justa para un accionamiento sin contacto. Mucho más higiénico. Con depósito rellenable.

Funcionamiento
Sensor automático

Acabado
Satinado (.S) Brillo (.B)

Consultar otros colores pág. 138

LASER sensor

03312.220.B

Material
Latón cromado

Dimensiones
150 x 34 x 116 mm
5 7/8" x 1 3/8" x 4 5/8"

Capacidad
1500 ml

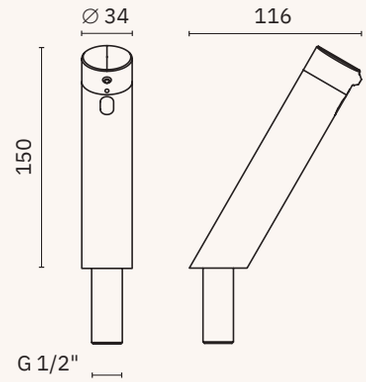

Grifería a juego:

Consultar pág. 422

Un agua

07360.220.B

Mezclador

Consultar pág. 428

07360M.220.B

Consultar otros colores pág. 140

LASER sensor

03313.220.B

Material
Latón cromado

Dimensiones
79 x 79 x 190 mm
3 1/8" x 3 1/8" x 7 1/2"

Capacidad
1500 ml

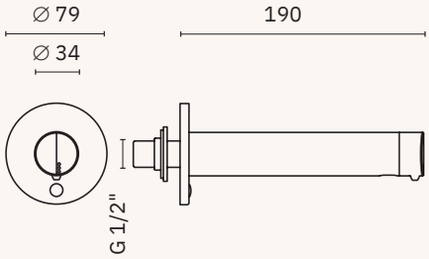

Grifería a juego:

Consultar pág. 426

Un agua

07361.220.B

Mezclador

Consultar pág. 428

07361M.220.B

ADA COMPLIANT

03023.S

Dosificador de jabón líquido

Material
Acero inoxidable AISI 304

Dimensiones
210 x 140 x 100 mm
8 1/4" x 5 1/4" x 3 7/8"

Capacidad
1200 ml

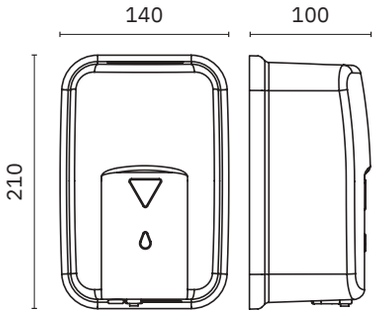

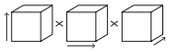

automatics

Dosificadores automáticos de jabón líquido activados por sensor de infrarrojos. La dosis de jabón justa para un accionamiento sin contacto, mucho más higiénico. Con depósito rellenable. Opción espuma incluida.

Funcionamiento
Sensor automático

Acabado
Brillo (.B) Negro (.N)

Material
Latón cromado

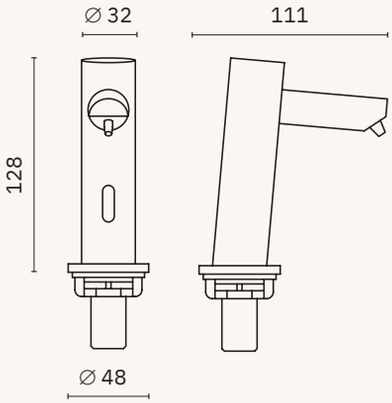

03113.B	03113.N

Dosificador de jabón sobre encimera

Dimensiones
128 x 48 x 111 mm
5" x 1 7/8" x 4 3/8"

Capacidad
1000 ml

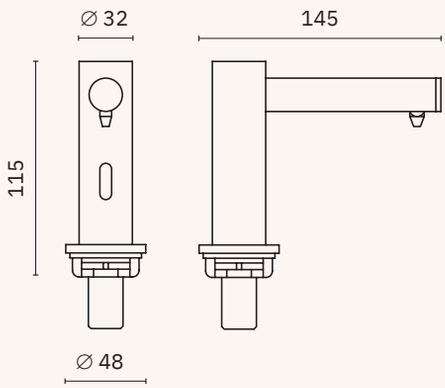

03114.B	03114.N

Dosificador de jabón sobre encimera

Dimensiones
115 x 48 x 145 mm
4 1/2" x 1 7/8" x 5 3/4"

Capacidad
1000 ml

NUEVO

03121.B	03121.N

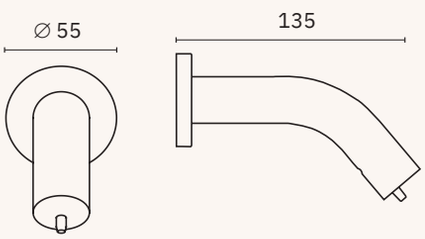

Dosificador de jabón mural

Dimensiones
86 x 55 x 135 mm
3 3/8" x 2 1/8" x 5 1/4"

Capacidad
1000 ml

NUEVO

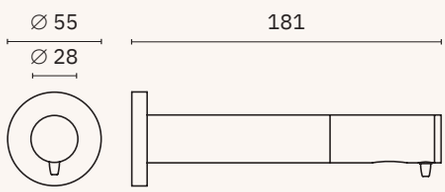

03120.B	03120.N

Dosificador de jabón mural

Dimensiones
55 x 55 x 181 mm
2 1/8" x 2 1/8" x 7 1/8"

Capacidad
1000 ml

dosificador jabón láser

- ✓ Activación mediante sensor láser
- ✓ Dosificación 1 ml regulable.
  Depósito 1500 ml
- ✓ Alimentación mediante corriente eléctrica

Material: Cuerpo de latón

Acabado
Mate (.S) Brillo (.B) Negro mate (.N)
Bronce (.CU) Oro mate (.G) Oro brillo (.PG)
Gun metal (.TT)

Disponibilidad de colores en grifería láser

Evomatic

NUEVO

03312.220.S

Dosificador de jabón sobre encimera.

Dimensiones
150 x 34 x 116 mm
5 7/8" x 1 3/8" x 4 5/8"

03312.220.B

Recubrimiento de PVD: bronce, oro satinado, oro brillo, gun metal.

NUEVO

03312.220.N

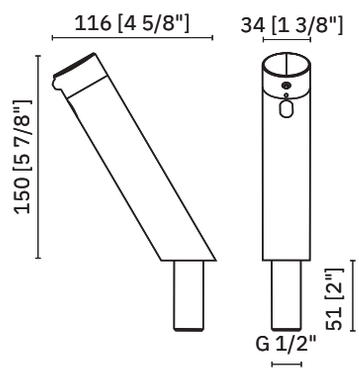

NUEVO

03312.220.CU

NUEVO

03312.220.G

NUEVO

03312.220.PG

NUEVO

03312.220.TT

grifería láser

- ✓ Activación mediante sensor láser
- ✓ Temperatura máxima 85º C. Temperatura máxima recomendada 60º C
- ✓ Presión de trabajo entre 0,5-6 bar. Presión recomendada 3 bar
- ✓ Aireador plástico anti cal y filtro antipartículas
- ✓ Alimentación mediante corriente eléctrica

Material: Cuerpo de latón
Componentes plásticos en POM

Acabado
Mate (.S) Brillo (.B) Negro mate (.N)
Bronce (.CU) Oro mate (.G) Oro brillo (.PG)
Gun metal (.TT)
Disponibilidad de colores en grifería láser

Evomatic

Grifo electrónico para lavabo encimera.

Dimensiones
167 x 46 x 136 mm
6 1/2" x 1 3/4" x 5 5/8"

Recubrimiento de PVD: bronce, oro satinado, oro brillo, gun metal.

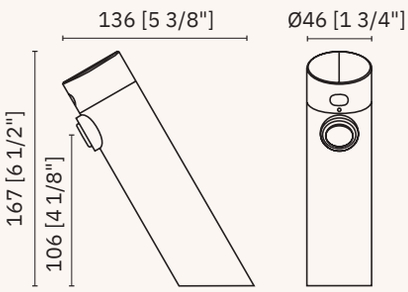

1,89 l/min	07360.220.LS	NUEVO
6 l/min	07360.220.S	
1,89 l/min	07360.220.LB	
6 l/min	07360.220.B	
1,89 l/min	07360.220.LN	NUEVO
6 l/min	07360.220.N	
1,89 l/min	07360.220.LCU	NUEVO
6 l/min	07360.220.CU	
1,89 l/min	07360.220.LG	NUEVO
6 l/min	07360.220.G	
1,89 l/min	07360.220.LPG	NUEVO
6 l/min	07360.220.PG	
1,89 l/min	07360.220.LTT	NUEVO
6 l/min	07360.220.TT	

dosificador jabón láser

- ✓ Activación mediante sensor láser
- ✓ Dosificación 1 ml regulable.
  Depósito 1500 ml
- ✓ Alimentación mediante corriente eléctrica

Material: Cuerpo de latón

Acabado
Mate (.S) Brillo (.B) Negro mate (.N)
Bronce (.CU) Oro mate (.G) Oro brillo (.PG)
Gun metal (.TT)

Disponibilidad de colores en grifería láser

Evomatic

NUEVO

03313.220.S

Dosificador de jabón mural.

Dimensiones
∅ 79 x 190 mm
∅ 3 1/8" x 7 1/2"

03313.220.B

Recubrimiento de PVD: bronce, oro satinado, oro brillo, gun metal.

NUEVO

03313.220.N

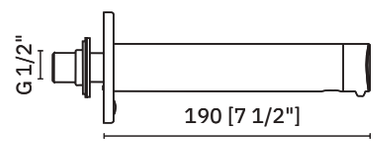

NUEVO

03313.220.CU

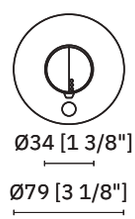

NUEVO

03313.220.G

NUEVO

03313.220.PG

NUEVO

03313.220.TT

grifería láser

- ✓ Activación mediante sensor láser
- ✓ Temperatura máxima 85º C. Temperatura máxima recomendada 60º C
- ✓ Presión de trabajo entre 0,5-6 bar. Presión recomendada 3 bar
- ✓ Aireador plástico anti cal y filtro antipartículas
- ✓ Alimentación mediante corriente eléctrica

Material: Cuerpo de latón
Componentes plásticos en POM

Acabado
Mate (.S) Brillo (.B) Negro mate (.N)
Bronce (.CU) Oro mate (.G) Oro brillo (.PG)
Gun metal (.TT)
Disponibilidad de colores en grifería láser

Evomatic

Grifo electrónico mural.

Dimensiones
∅ 46 x 190 mm
∅ 1 3/4" x 7 1/2"

Recubrimiento de PVD: bronce, oro satinado, oro brillo, gun metal.

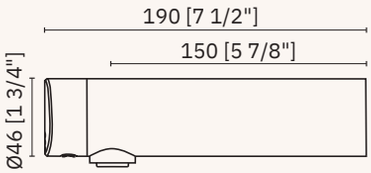

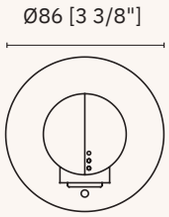

1,89 l/min	07361.220.LS	NUEVO
6 l/min	07361.220.S	
1,89 l/min	07361.220.LB	
6 l/min	07361.220.B	
1,89 l/min	07361.220.LN	NUEVO
6 l/min	07361.220.N	
1,89 l/min	07361.220.LCU	NUEVO
6 l/min	07361.220.CU	
1,89 l/min	07361.220.LG	NUEVO
6 l/min	07361.220.G	
1,89 l/min	07361.220.LPG	NUEVO
6 l/min	07361.220.PG	
1,89 l/min	07361.220.LTT	NUEVO
6 l/min	07361.220.TT	

multifeed

NUEVO

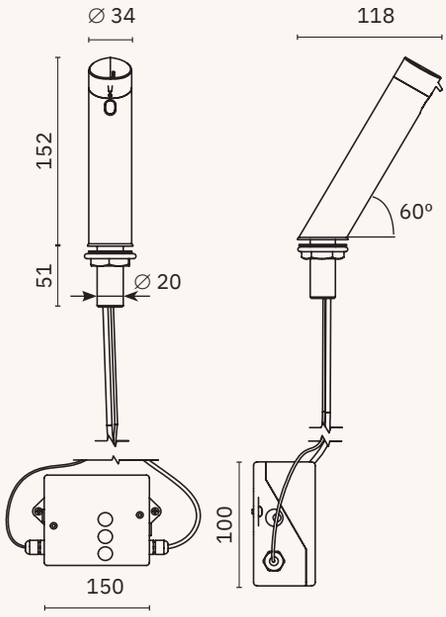

03112.MUL.B

Dosificador de jabón para sistema de alimentación múltiple.

Material
Latón cromado

Dimensiones
152 x 34 x 118 mm
6" x 1 3/8" x 4 5/8"

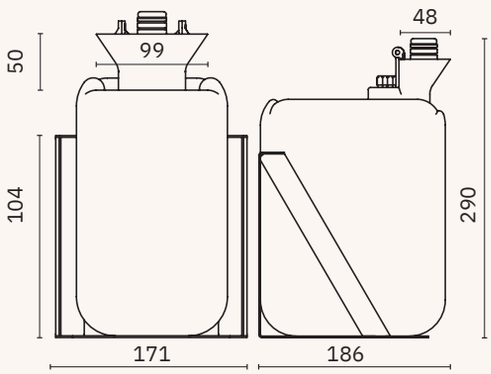

03112.DEP

Depósito para dosificadores de jabón con sistema de alimentación múltiple. Incluye soporte a pared y 5 tubos para conexión de dosificadores.

Dimensiones
290 x 171 x 186 mm, longitud tubos: 2000 mm
11 3/8" x 6 3/4" x 7 3/8"

Capacidad
6 litros

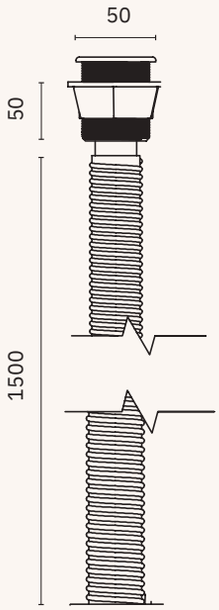

90337

Tubo con embudo y embellecedor para rellenado desde encimera de depósito de jabón en sistemas de alimentacion multiple de dosificadores de jabón.

Dimensiones
Ø 50 x 50 mm, longitud tubo: 1500 mm
2" x 2"

NOFER

inox evo

Anti-goteo.
Visor de contenido

Acabado
Satinado (.S) Brillo (.B) Negro (.N)

Dosificadores de jabón en formato vertical. Adosados a pared. Compactos, robustos y muy resitentes al uso. Con depósito interior para una óptima conservación del jabón. Combinables con el resto de productos de la gama diseño EVO.

Varios acabados a elegir: satinado, brillo, negro, otros.

03050.S

Material
Acero inoxidable AISI 304

Dimensiones
200 x 125 x 95 mm
7 7/8" x 4 7/8" x 3 3/4"

Capacidad
1200 ml

03050.B

Material
Acero inoxidable AISI 304

Dimensiones
200 x 125 x 95 mm
7 7/8" x 4 7/8" x 3 3/4"

Capacidad
1200 ml

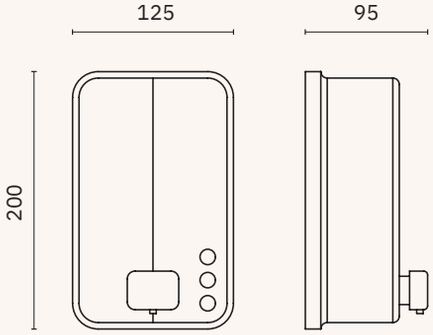

03050.N

Material
Acero inoxidable AISI 304

Dimensiones
200 x 125 x 95 mm
7 7/8" x 4 7/8" x 3 3/4"

Capacidad
1200 ml

OTROS COLORES

inox

Anti-goteo.
Visor de contenido

Material
Acero inoxidable AISI 304

Acabado
Satinado (.S) Brillo (.B) Blanco (.W)

03041.S | 03041.B

Dosificador de jabón líquido vertical

Dosificadores de jabón en formato vertical. Adosados a pared. Robustos y muy resitentes al uso. Con depósito interior rellenable, en versiones satinado y brillante para óptima conservación del jabón.

03041.VI.S

Dosificador de jabón líquido vertical con válvula de acero inoxidable

Dimensiones
207 x 122 x 135 mm
8 1/8" x 4 3/4" x 5 1/4"

Capacidad
1200 ml

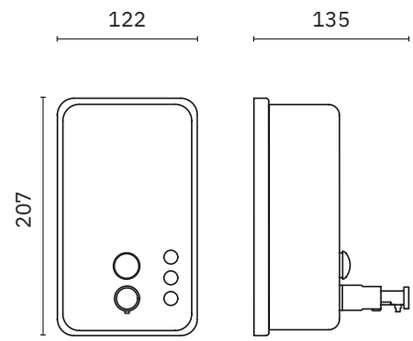

03001.W

Dosificador de jabón líquido vertical

Dimensiones
210 x 121 x 130 mm
8 1/4" x 4 3/4" x 5 1/8"

Capacidad
1200 ml

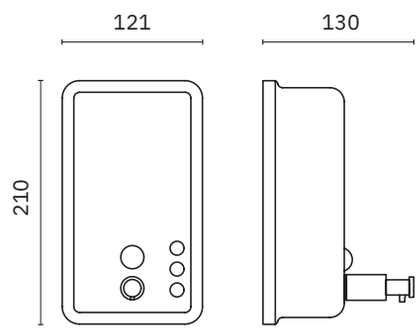

03061.S

03061.B

Dosificador de jabón líquido vertical. Pulsador metálico

Dimensiones
200 x 125 x 100 mm
7 7/8" x 4 7/8" x 3 7/8"

Capacidad
1200 ml

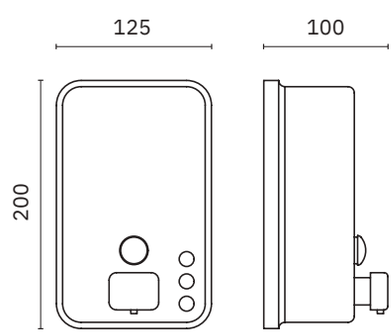

inox

Anti-goteo.

Acabado
Satinado (.S) Brillo (.B)

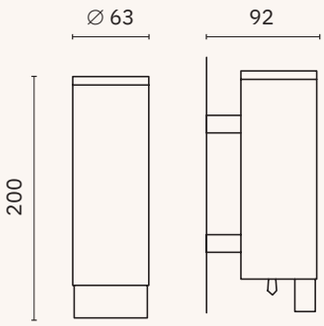

03024.S | 03024.B

Dosificador de jabón líquido

Material
Acero inoxidable AISI 304

Dimensiones
200 mm. ∅ 63 mm
7 7/8" x ∅ 2 1/2"

Capacidad
300 ml

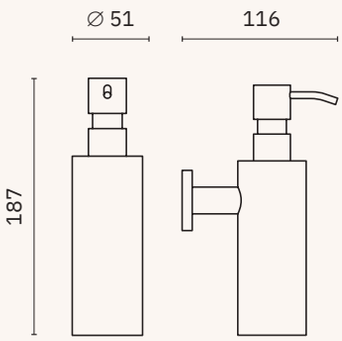

03047.S

Dosificador de jabón con pulsador de instalación mural.

Material
Acero inoxidable AISI 304

Dimensiones
187 x 51 x 116 mm
7 3/8" x 2" x 4 5/8"

Capacidad
255 ml

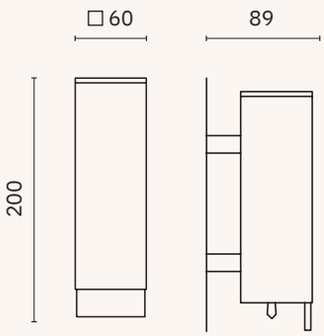

03025.S

Dosificador de jabón líquido

Material
Acero inoxidable AISI 304

Dimensiones
200 x 60 x 89 mm
7 7/8" x 2 3/8" x 3 1/2"

Capacidad
300 ml

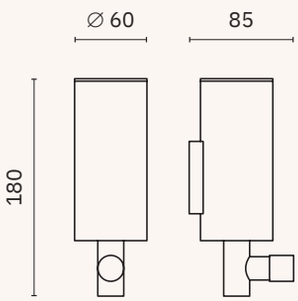

03046.B

Dosificador de jabón líquido

Material
Latón cromado

Dimensiones
180 mm. ∅ 60 mm
7 1/8" x ∅ 2 3/8"

Capacidad
300 ml

inox

Anti-goteo

Material
Acero inoxidable AISI 304

Acabado
Satinado (.S) Brillo (.B)

03003.B

Dosificador de jabón líquido cónico. Cabezal de zamac. Con visor de contenido

Dimensiones
150 x 80 x 150 mm
5 7/8" x 3 1/8" x 5 7/8"

Capacidad
345 ml

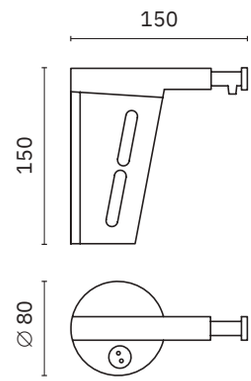

03022.S

Dosificador de jabón líquido.
Con visor de contenido

Dimensiones
160 x 105 x 91 mm
6 1/4" x 4 1/8" x 3 5/8"

Capacidad
820 ml

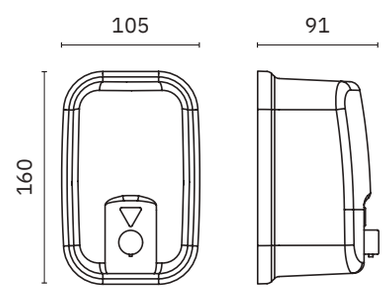

03001.06.S 03001.06.B

Dosificador de jabón líquido

Dimensiones
150 x 98 x 101 mm
5 7/8" x 3 7/8" x 4"

Capacidad
600 ml

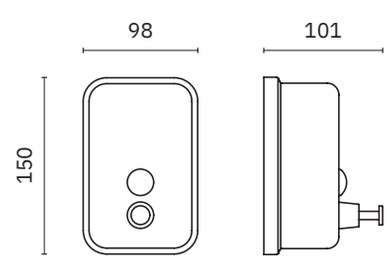

inox

Anti-goteo.
Visor de contenido

Material
Acero inoxidable AISI 304

Acabado
Satinado (.S) Brillo (.B) Blanco (.W)

Dosificadores de jabón en formato horizontal. Adosados a pared. Robustos y muy resitentes al uso. Con depósito interior en versiones satinado y brillante para óptima conservación del jabón.

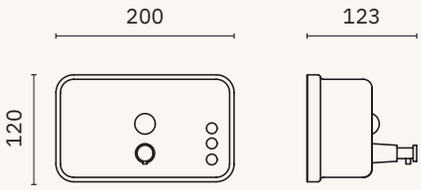

03042.S

Dosificador de jabón líquido

Dimensiones
120 x 200 x 123 mm
4 3/4" x 7 7/8" x 4 7/8"

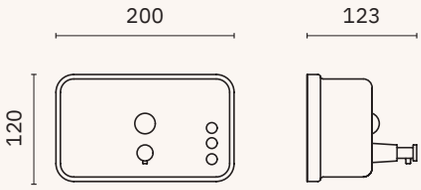

03042.B

Dosificador de jabón líquido

Dimensiones
120 x 200 x 123 mm
4 3/4" x 7 7/8" x 4 7/8"

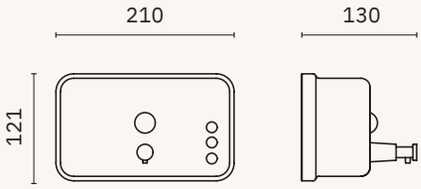

03002.W

Dosificador de jabón líquido

Dimensiones
121 x 210 x 130 mm
4 3/4" x 8 1/4" x 5 7/8"

inox

Anti-goteo.
Visor de contenido

Material
Acero inoxidable AISI 304

Acabado
Satinado (.S) Brillo (.B) Blanco (.W)

03004.S

Dimensiones
157 x 178 x 125 mm
6 1/8" x 7" x 4 7/8"

Capacidad
1200 ml

Dosificadores de jabón en formato horizontal. Adosados a pared. Robustos y muy resistentes al uso. Disponible versión con doble depósito y doble dispensación.

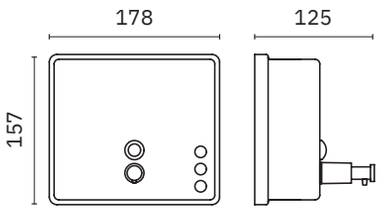

03004.B

Dimensiones
157 x 178 x 125 mm
6 1/8" x 7" x 4 7/8"

Capacidad
1200 ml

03004.W

Dimensiones
157 x 178 x 125 mm
6 1/8" x 7" x 4 7/8"

Capacidad
1200 ml

03005.B

Dosificador doble de jabón líquido

Dimensiones
160 x 180 x 120 mm
6 1/4" x 7 1/8" x 4 3/4"

Capacidad
Dos depósitos de 600 ml

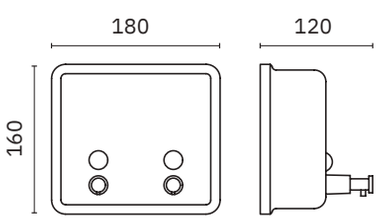

maxclean

Dosificadores de jabón líquido y sustancias desinfectantes. Disponen de una palanca larga de activación para el uso con el codo o antebrazo. El modo más sencillo de evitar la propagación de gérmenes y bacterias en el entorno sanitario y hospitalario.

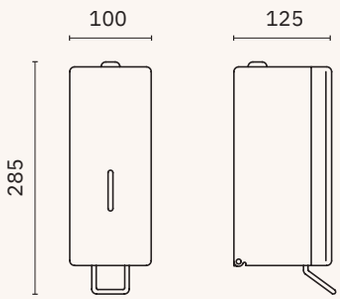

03014.S

Dosificador con palanca

Material
Acero inoxidable AISI 304

Dimensiones
285 x 100 x 125 mm
11 1/4" x 3 7/8" x 4 7/8"

Capacidad
1000 ml

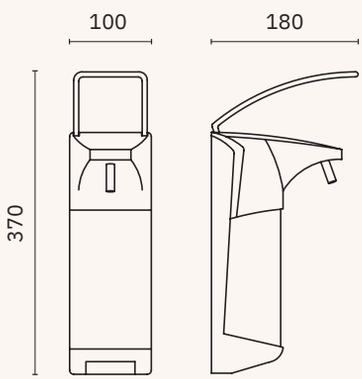

03015.ABS

Dosificador con palanca larga

Material
Cuerpo de ABS, depósito de polietileno translúcido

Dimensiones
370 x 100 x 180 mm
14 1/2" x 3 7/8" x 3 1/8"

Capacidad
1000 ml

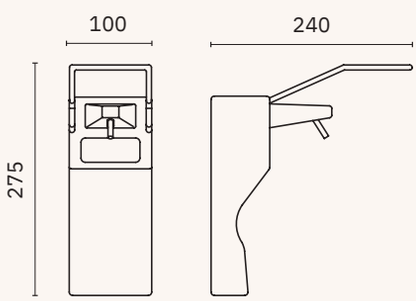

03016.ABS

Dosificador con palanca extra larga

Material
Cuerpo de ABS, depósito de polietileno translúcido

Dimensiones
275 x 100 x 240 mm
10 7/8" x 3 7/8" x 9 1/2"

Capacidad
1000 ml

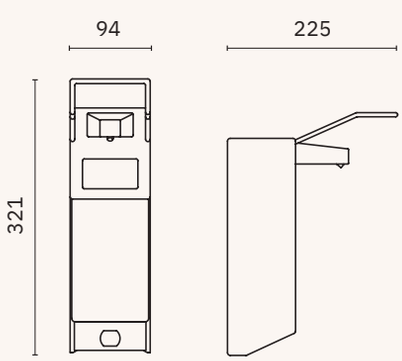

03016.AL

Dosificador con palanca larga

Material
Cuerpo de aluminio, depósito de polietileno translúcido

Dimensiones
321 x 94 x 225 mm
12 5/8" x 3 3/4" x 8 7/8"

Capacidad
1000 ml

NOFER

classic evo

Acabado
Negro (.N) Blanco (.W)

Material
ABS

Depósito rellenable

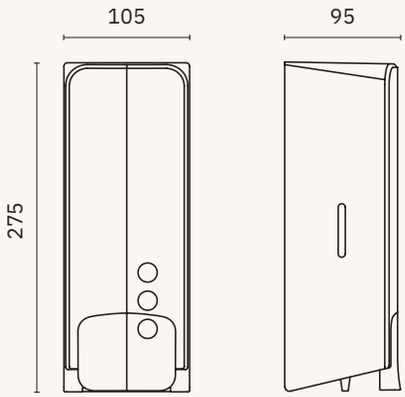

03040.N

Dosificador de jabón líquido manual

Dimensiones
275 x 105 x 95 mm
10 7/8" x 4 1/8" x 3 3/4"

Capacidad
1000 ml

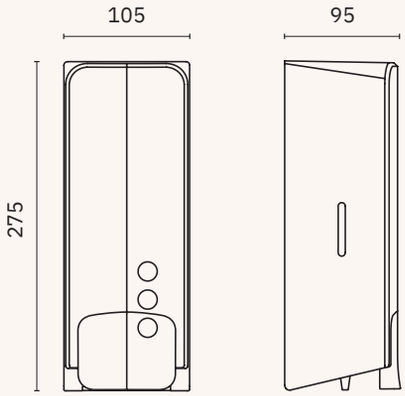

03040.W

Dosificador de jabón líquido manual

Dimensiones
275 x 105 x 95 mm
10 7/8" x 4 1/8" x 3 3/4"

Capacidad
1000 ml

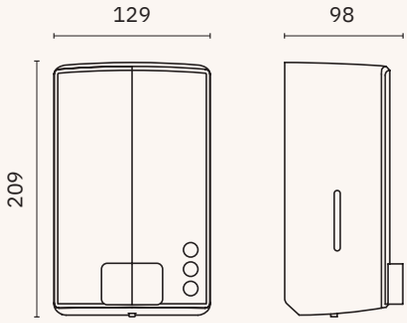

03043.W

Dosificador de jabón líquido manual

Dimensiones
209 x 129 x 98 mm
8 1/4" x 5 1/8" x 3 7/8"

Capacidad
1000 ml

classic

Material
ABS

Acabado
Negro (.N) Blanco (.W)

03036.N

Dosificador de jabón líquido

Dimensiones
210 x 128 x 90 mm
8 1/4" x 5" x 3 1/2"

Capacidad
1000 ml

Dosificadores de lineas sencillas y adaptables a todo tipo de entornos. Diseños compactos y colores neutros para equipar el baño colectivo.

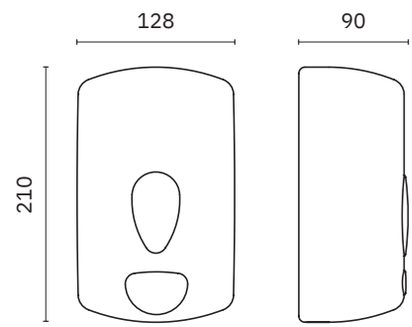

03036.W

Dosificador de jabón líquido

Dimensiones
210 x 128 x 90 mm
8 1/4" x 5" x 3 1/2"

Capacidad
1000 ml

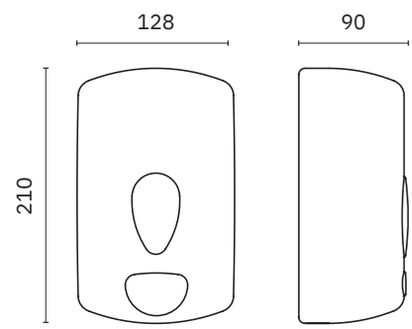

03032.T

Jabonera de doble depósito

Dimensiones
197 x 128 x 65 mm
7 3/4" x 5" x 2 1/2"

Capacidad
2 x 200 ml

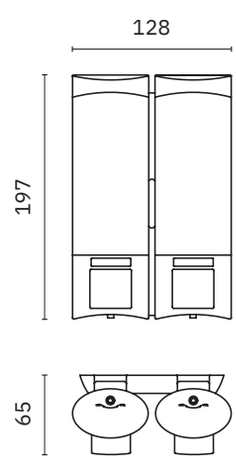

basic

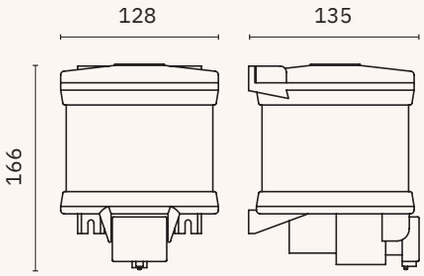

03018.W

Dosificador jabón líquido
adosado a pared

Depósito
ABS translúcido

Pulsador
ABS negro

Dimensiones
166 x 128 x 135 mm
6 1/2" x 5" x 5 3/8"

Capacidad
1000 ml

Acabado
Blanco

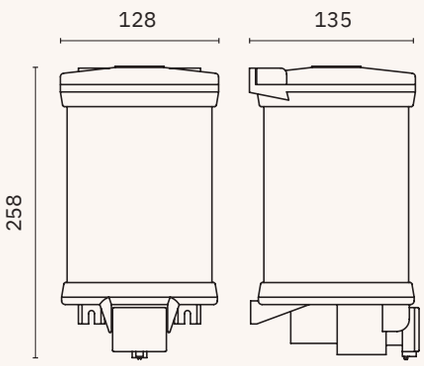

03019.W

Dosificador jabón líquido
adosado a pared

Depósito
ABS translúcido

Pulsador
ABS negro

Dimensiones
258 x 128 x 135 mm
10 1/8" x 5" x 5 3/8"

Capacidad
2000 ml

Acabado
Blanco

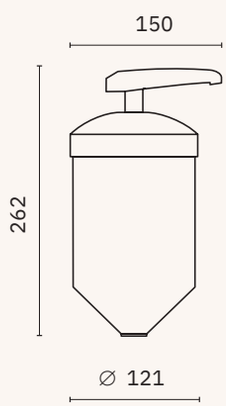

03008.W

Dosificador jabón líquido
adosado a pared

Material
Polipropileno traslúcido

Dimensiones
262 x 150 ∅ 121 mm
10 3/8" x 5 7/8" ∅ 4 3/4"

Capacidad
1500 ml

Acabado
Blanco

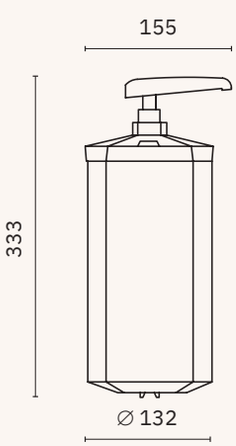

03009.W

Dosificador jabón líquido
adosado a pared

Material
Polipropileno traslúcido

Dimensiones
333 x 155 ∅ 132 mm
1'- 1 1/8" x 6 1/8" ∅ 5 1/4"

Capacidad
3500 ml

Acabado
Blanco

inserts

Material
Acero inoxidable AISI 304

Acabado
Satinado (.S) Brillo (.B)

03102.S

Para encastrar en encimera
(orificio ∅ 25 - 30 mm).

Vástago
ABS negro

Depósito
Polietileno blanco

Capacidad
1000 ml

Dimensiones
83 x 35 x 120 mm. 3 1/4" x 4 3/4" x 1 3/8"
Depósito 220 mm alto. Vástago 120 mm

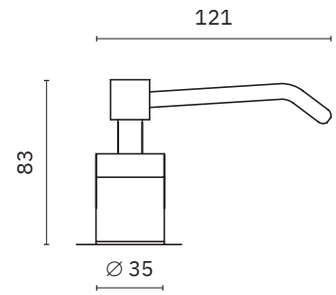

Jabón en espuma

03103.S

Dosificador jabón en espuma para
encastrar en encimera
(orificio ∅ 25 - 30 mm).
Embellecedor (∅ 35 mm)

Vástago
ABS negro

Depósito
Polietileno blanco

Capacidad
1000 ml

Dimensiones
98 x 35 x 118 mm. 3 7/8" x 1 3/8" x 4 5/8"
Depósito 220 mm alto. Vástago 120 mm

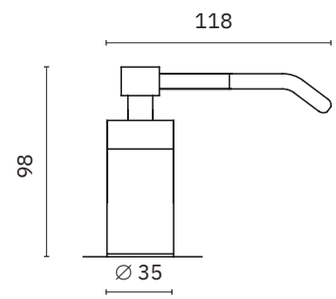

03100.B

Para encastrar en encimera
(orificio ∅ 25 - 35 mm).

Vástago
Acero

Depósito
Acero inoxidable

Capacidad
500 ml

Dimensiones
56 x 50 x 130 mm. 2 1/8" x 2" x 5 1/8"
Depósito 145 mm alto. Vástago 120 mm

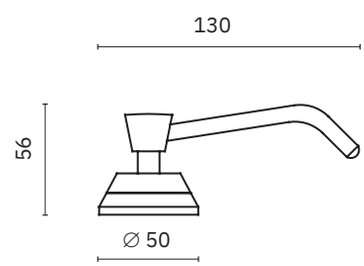

03101.B

Para encastrar en encimera
(orificio ∅ 25 - 35 mm).

Vástago
ABS Negro

Depósito
Polietileno blanco

Capacidad
1000 ml

Dimensiones
76 x 50 x 116 mm. 3" x 2" x 4 5/8"
Depósito 220 mm alto. Vástago 120 mm

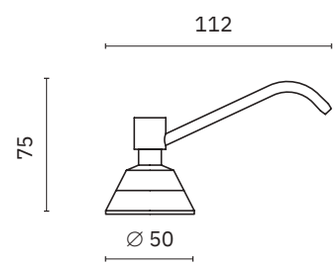

inserts

Material
Acero inoxidable AISI 304

Acabado
Satinado (.S)

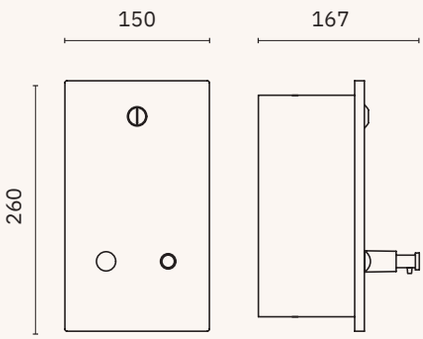

03201.S

Encastrado en pared.
Vertical

Dimensiones
260 x 150 x 167 mm
10 1/4" x 5 7/8" x 6 5/8"

Capacidad
1200 ml

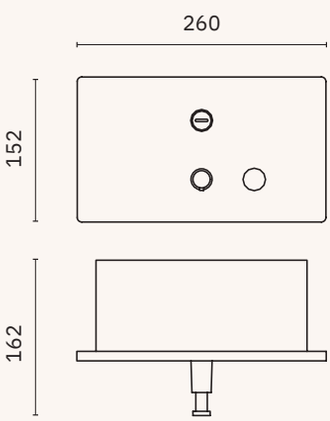

03202.S

Encastrado en pared.
Horizontal

Dimensiones
152 x 260 x 162 mm
6" x 10 1/4" x 6 3/8"

Capacidad
1200 ml

dispensadores de papel

NOBER

industrial evo

Visor de contenido

Material
Acero inoxidable AISI 304

Acabado
Satinado (.S) Brillo (.B) Blanco (.W) Negro (.N)
Bronce (.CU) Oro satinado (.G) Oro brillo (.PG) Gun metal (.TT)

Portarrollos industrial. Diseño gama EVO para un equipamiento completo del baño. Varios acabados a elegir: satinado, brillo, negro, otros.

Recubrimiento de PVD: bronce, oro satinado, oro brillo, Gun metal.

05046.S

05046.B

05046.N

05046

Dimensiones
268 x 265 x 135 mm
10 1/2" x 10 3/8" x 5 3/8"

Rollo máximo: ∅ 230 mm
Eje ∅: 40 mm

Consumible
06000.E

OTROS COLORES

NUEVO

05046.CU

NUEVO

05046.G

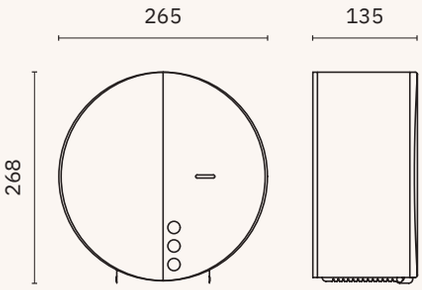

NUEVO

05046.PG

NUEVO

05046.TT

05047.W

Dimensiones
327 x 304 x 127 mm
1'-0 7/8" x 1' x 5"

Rollo máximo: ∅ 280 mm
Eje ∅: 40 mm

Consumible
06001.E

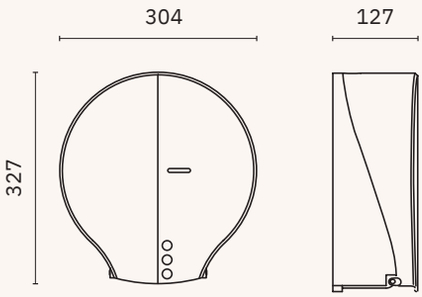

Material
ABS

05047.W

industrial

Con visor de contenido

Acabado
Satinado (.S) Brillo (.B) Blanco (.W)

Dimensiones
Modelo 05001.XL
290 x 285 x 112 mm
11 3/8" x 11 1/4" x 4 3/8"

Dimensiones
Modelo 05001
260 x 250 x 112 mm
10 1/4" x 9 7/8" x 4 3/8"

05001.S

Material
Acero inoxidable

Dispensador de papel higiénico para rollo industrial 250/300 m.
Cerradura de seguridad

05001

Rollo máximo: ∅ 230 mm
Eje ∅: 40 mm

Consumible
06001.E

05001.B

Material
Acero inoxidable

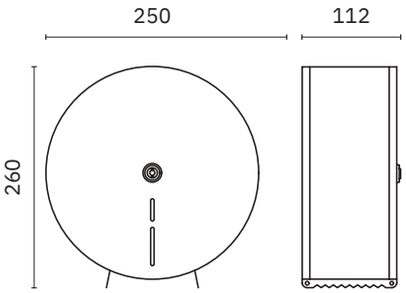

05001.XL

Rollo máximo: ∅ 270 mm
Eje ∅: 40 mm

Consumible
06000.E

05001.XL.W 05001.W

Material
Acero pintado

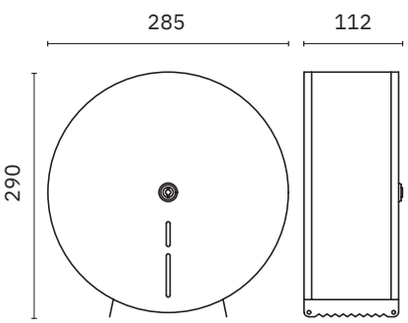

industrial

Con visor de contenido				Dimensiones	Dimensiones
Acabado Satinado (.S)	Brillo (.B)	Negro (.N)	Blanco (.W)	*Modelo 05006.XL* 280 x 272 x 115 mm 11" x 10 3/4" x 4 1/2"	*Modelo 05006* 268 x 258 x 115 mm 10 1/2" x 10 1/8" x 4 1/2"

Dispensador de papel higiénico para rollo industrial 250/300 m.
Con cerradura de seguridad

05006.XL

Rollo máximo: ∅ 260 mm
Eje ∅: 40 mm

Consumible
06000.E

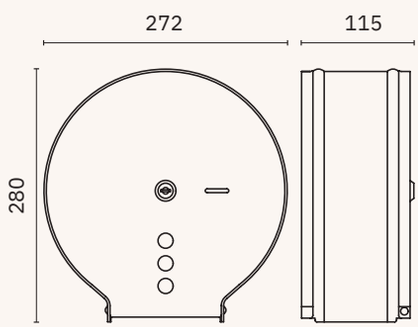

05006

Rollo máximo: ∅ 230 mm
Eje ∅: 40 mm

Consumible
06001.E

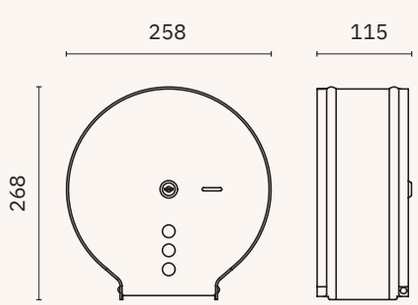

05006.XL.S | 05006.S

Material
Acero inoxidable

05006.XL.B | 05006.B

Material
Acero inoxidable

05006.XL.N | 05006.N

Material
Acero inoxidable pintado

05006.XL.W | 05006.W

Material
Acero inoxidable pintado

classic

Con visor de contenido

Material
ABS

Acabado
Negro (.N) Blanco (.W)

05005.N

Dimensiones
320 x 300 x 125 mm
1' - 0 5/8 x 11 3/4" x 4 7/8"

05004.N

Dimensiones
274 x 252 x 125 mm
10 3/4" x 9 7/8" x 4 7/8"

Dispensador de papel higiénico para rollo industrial 500 metros.
Cerradura de seguridad

05005

Rollo máximo: ∅ 280 mm
Eje ∅: 40 mm

Consumible
06000.E

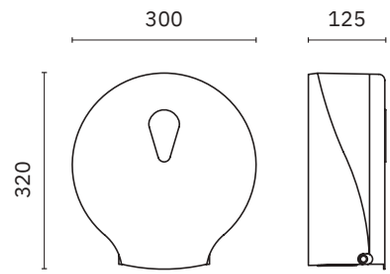

05005.W

Dimensiones
320 x 300 x 125 mm
1' - 0 5/8 x 11 3/4" x 4 7/8"

05004.W

Dimensiones
274 x 252 x 125 mm
10 3/4" x 9 7/8" x 4 7/8"

05004

Rollo máximo: ∅ 230 mm
Eje ∅: 40 mm

Consumible
06001.E

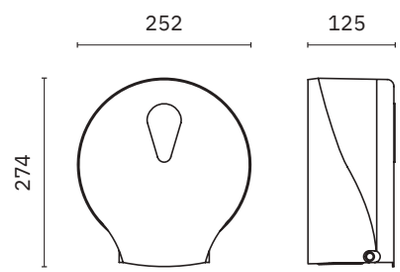

05002.W

Portarrollos industrial doble

Rollo máximo: 280 mm
Eje ∅: 40 mm

Consumible
06000.E

Dimensiones
280 x 500 x 125 mm
11" x 1'-7 3/4" x 4 7/8"

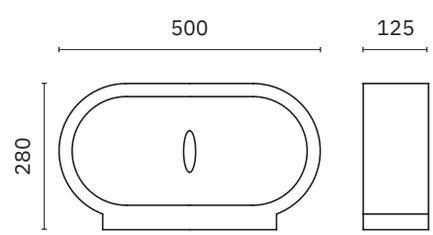

papel WC wick

NUEVO

Con visor de contenido

Dispensador de papel higiénico de extracción central. Ahorro de papel

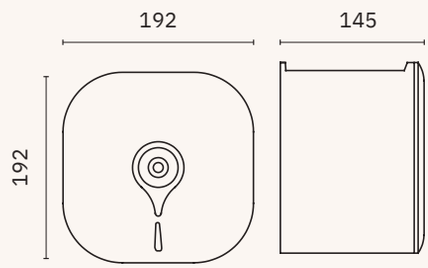

05009.W

Dimensiones
192 x 192 x 145 mm
7 1/2" x 7 1/2" x 5 3/4"

Rollo máximo: ∅ 150, ancho 100 mm

Material
ABS

Acabado
Blanco

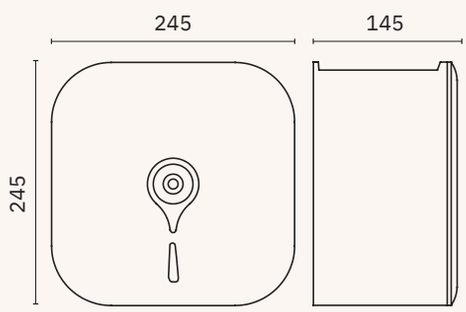

05009.XL.W

Dimensiones
245 x 245 x 145 mm
9 5/8" x 9 5/8" x 5 3/4"

Rollo máximo: ∅ 200, ancho 100 mm

Material
ABS

Acabado
Blanco

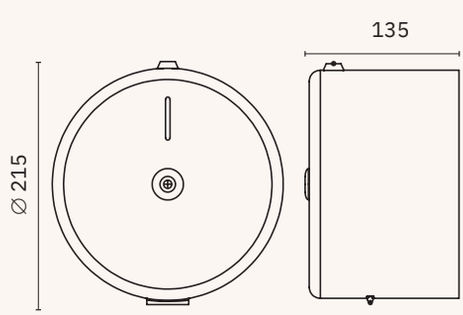

05019.S

Dimensiones
215 x 205 x 135 mm
8 1/2" x 8 1/8" x 9 1/4"

Rollo máximo: ∅ 170, ancho 115 mm

Material
Acero inoxidable AISI 304

Acabado
Satinado

industrial

05104.W

Dispensador de papel higiénico para rollo de papel de 500 metros. Cerradura de seguridad. Con visor de contenido.

Material
Acero inoxidable pintado

Acabado
Blanco (.W)

Rollo máximo: ∅ 280 mm
Eje ∅: 40 mm

Consumible
06000.E

Dimensiones
340 x 285 x 115 mm
1'- 1 3/8" x 11 1/4" x 4 1/2"

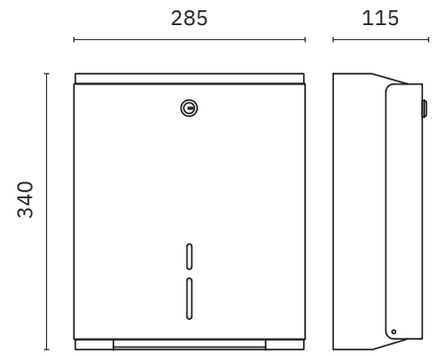

04008.B

Dispensador de pie

Material
Tubo de acero inoxidable AISI 304

Dimensiones
800 x 435 x 392 mm
2'-7 1/2" x 1'-5 1/8" x 1'-3 3/8"

Bobina ancho máximo 380 mm

∅ máximo 500 mm
Uso universal para todo tipo de cánulas

Dispensador de papel toalla en bobina. Equipado con placa dentada para corte.

Consumible
06006.45.E

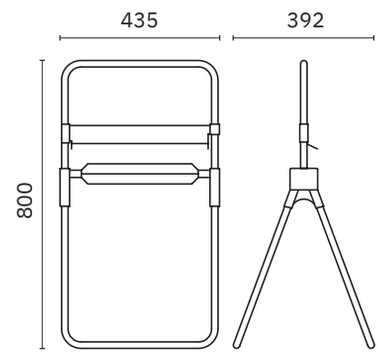

04009.B

Dispensador para instalación mural

Material
Tubo de acero inoxidable AISI 304

Dimensiones
440 x 435 x 245 mm
1'-5 1/4"x 1'-5 1/8"x 9 5/8"

Bobina ancho máximo 380 mm

∅ máximo 400 mm
Uso universal para todo tipo de cánulas

2 posiciones de instalación

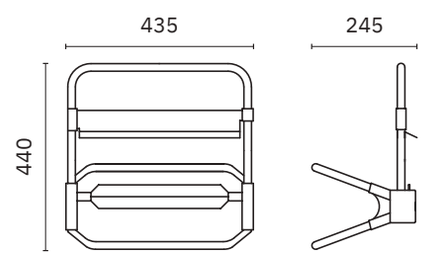

Dispensador para instalación de sobremesa

Material
Tubo de acero inoxidable AISI 304

Dimensiones
545 x 435 x 202 mm
1'-9 1/2" x 1'-5 1/8" x 8"

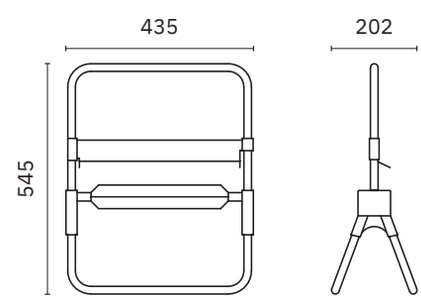

NOBER
NOBER
NOBER

domestics

Dispensador adosado de un rollo

Material
Acero inoxidable AISI 304

Acabado
Satinado (.S) Brillo (.B)

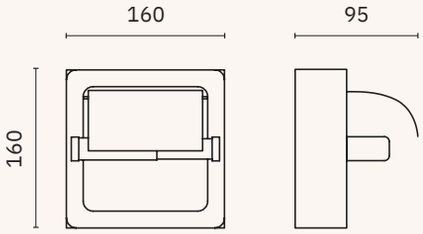

05007.S | 05007.B

Dimensiones
160 x 160 x 95 mm.
6 1/4" x 6 1/4" x 3 3/4"

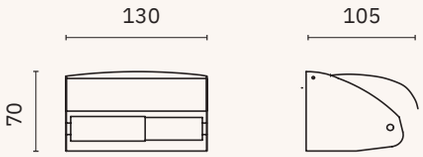

05013.S | 05013.B

Dimensiones
70 x 130 x 105 mm.
2 3/4" x 5 1/8" x 4 1/8"

Eje inoxidable

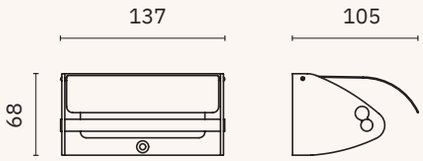

05023.S

Dimensiones
68 x 137 x 105 mm.
2 5/8" x 5 3/8" x 4 1/8"

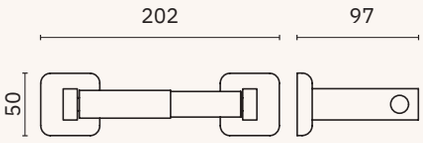

05018.S | 05018.B

Dimensiones
50 x 202 x 97 mm.
2" x 8" x 3 7/8"

domestics

Dispensador adosado de dos rollos

Acabado
Satinado (.S) Brillo (.B) Blanco (.W)

05008.B

Adosado horizontal

Material
Acero inoxidable AISI 304

Dimensiones
160 x 320 x 144 mm
6 1/4" x 1'-0 5/8" x 5 5/8"

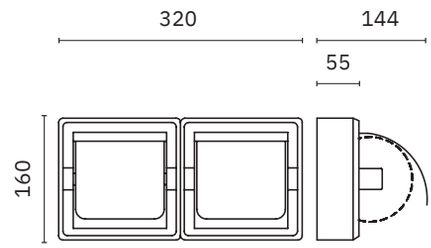

05012.B

Adosado horizontal. Impide la extracción del rollo de papel hasta que éste se ha terminado.

Material
Acero cromado

Dimensiones
70 x 313 x 107 mm
2 3/4" x 1'-0 3/8" x 4 1/4"

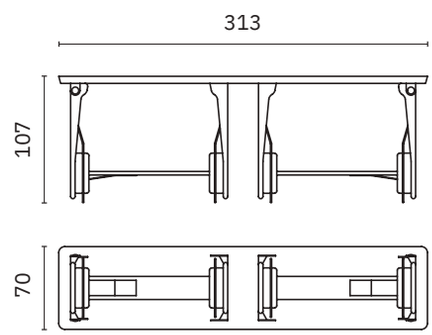

05015.S

Adosado vertical con cerradura de seguridad

Material
Acero inoxidable AISI 304

Dimensiones
305 x 152 x 170 mm
1' x 6 3/4" x 2"

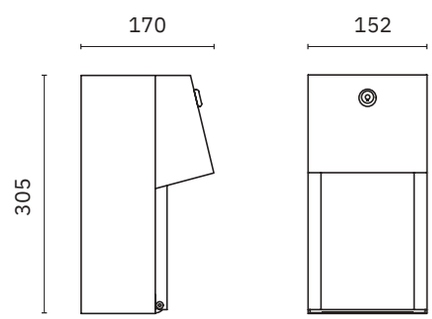

05099.W

Adosado vertical

Material
ABS

Dimensiones
300 x 145 x 145 mm
11 3/4" x 5 3/4" x 5 3/4"

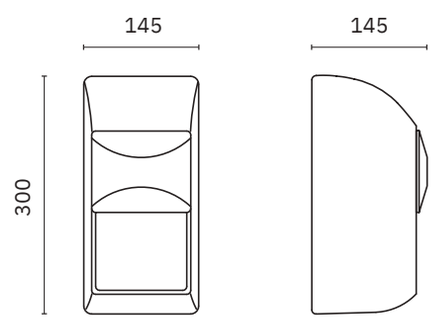

domestics

Dispensadores encastrados

Acabado
Satinado (.S) Brillo (.B)

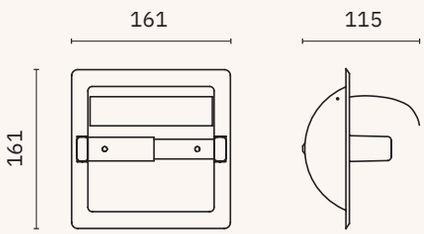

05203.S | 05203.B

Con tapa

Material
Acero inoxidable

Dimensiones
161 x 161 x 115 mm
6 3/8" x 6 3/8" x 4 1/2"

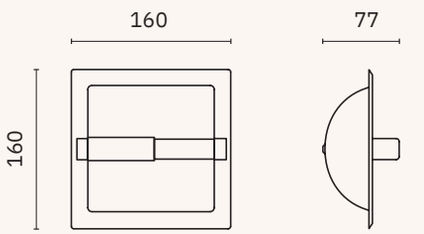

05204.S | 05204.B

Sin tapa

Material
Acero inoxidable

Dimensiones
160 x 160 x 77 mm
6 1/4" x 6 1/4" x 3"

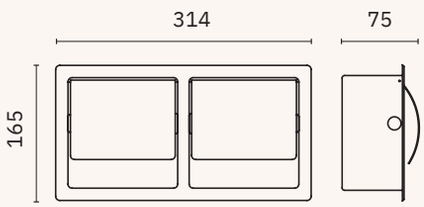

05206.B

Doble dispensador de papel.
Horizontal

Material
Acero inoxidable AISI 304

Dimensiones
165 x 314 x 75 mm
6 1/2" x 1'-0 3/8" x 3"

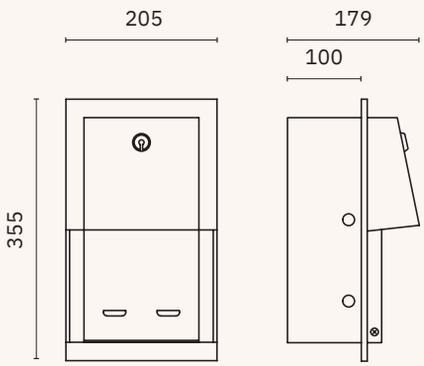

05202.S

Doble dispensador de papel con
cierre de seguridad con cerradura
vertical

Material
Acero inoxidable AISI 304

Dimensiones
355 x 205 x 179 mm
1'-2" x 8 1/8" x 7"

NOFER

domestics

Visor de contenido. Cerradura de seguridad

Material
Acero inoxidable AISI 304

Acabado
Satinado (.S) Brillo (.B)

Dispensadores de papel higiénico en formato rollo doméstico. Adecuados para dos, tres y cuatro rollos para una mejor adaptación a todas las frecuencias de uso. Robustos y resistentes al uso continuado, perfectos para entornos públicos de alta concurrencia. Dotados de cerradura de seguridad y muy fáciles de rellenar.

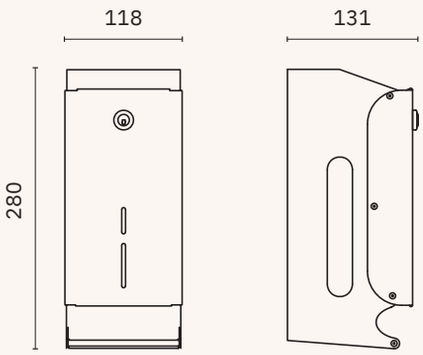

05101.S

05101.B

Dispensadores de dos rollos

Dimensiones
280 x 118 x 131 mm
11" x 4 5/8" x 5 1/8"

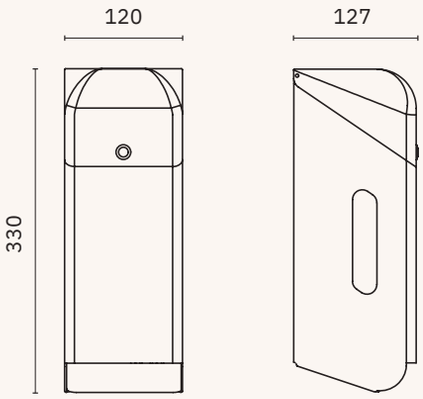

05100.S

05100.B

Dispensadores de tres rollos

Dimensiones
330 x 120 x 127 mm
1'-1" x 4 3/4" x 5"

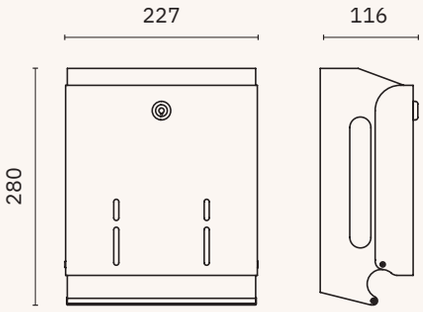

05105.S

05105.B

Dispensadores de cuatro rollos

Dimensiones
280 x 227 x 116 mm
11" x 8 7/8" x 4 1/2"

INOFER

bulkpack

Visor de contenido

Acabado
Satinado (.S) Blanco (.W) Negro (.N)

Dispensador de papel higiénico toallitas bulkpack con cierre de seguridad.

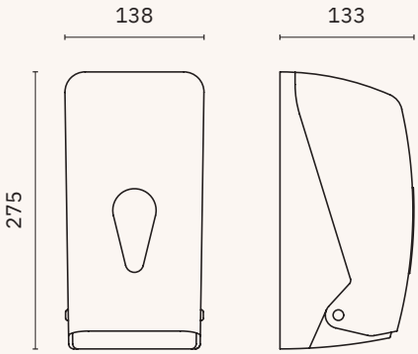

05118.N

05118.W

Material
ABS

Dimensiones
275 x 138 x 133 mm
10 7/8" x 5 3/8" x 5 1/4"

Capacidad
400 usos

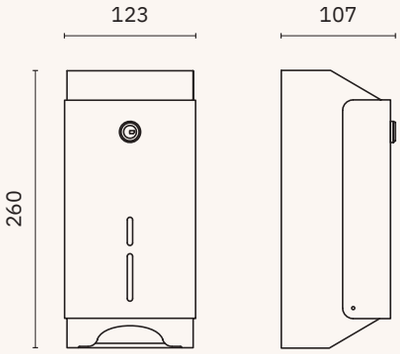

05107.S

Con cerradura

Material
Acero inoxidable

Dimensiones
260 x 123 x 107 mm
10 1/4" x 4 7/8" x 4 1/4"

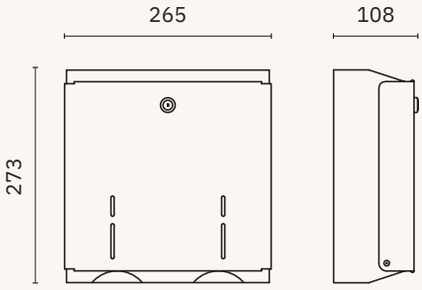

05108.S

Con cerradura

Material
Acero inoxidable

Dimensiones
273 x 265 x 108 mm
10 3/4" x 10 3/8" x 4 1/4"

NOBER

tissue evo

Visor de contenido

Material
Acero inoxidable AISI 304

Acabado
Satinado (.S) Brillo (.B) Blanco (.W) Negro (.N)
Bronce (.CU) Oro satinado (.G) Oro brillo (.PG) Gun metal (.TT)

Dispensador de papel toalla con cerradura de seguridad. Combinables con el resto de productos de la gama diseño EVO.
Varios acabados a elegir: satinado, brillo, negro, otros.

PVD Recubrimiento de PVD: bronce, oro satinado, oro brillo, Gun metal.

04046.S

04046.B

04046.N

04046

Dimensiones
300 x 255 x 105 mm
11 3/4" x 10" x 4 1/8"

Capacidad
450 usos

OTROS COLORES

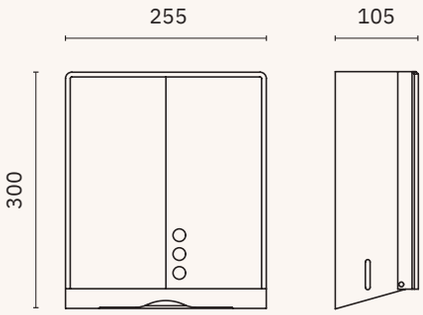

NUEVO

04046.CU

NUEVO

04046.G

NUEVO

04046.PG

NUEVO

04046.TT

04047.W

Dimensiones
370 x 280 x 128 mm
1'-2 1/2" x 11" x 5"

Capacidad
600 usos

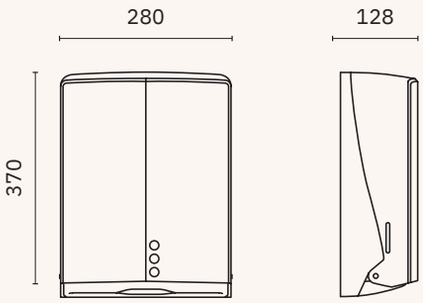

Material
ABS

04047.W

NOBER

NOFER
NOFER
NOFER
NOFER

tissue

Visor de contenido

Acabado
Satinado (.S) Brillo (.B) Negro (.N) Blanco (.W)

04006.S

Material
Acero inoxidable AISI 304

Dimensiones
300 x 280 x 100 mm
11 3/4" x 11" x 3 7/8"

Dispensador de papel toalla con cerradura de seguridad

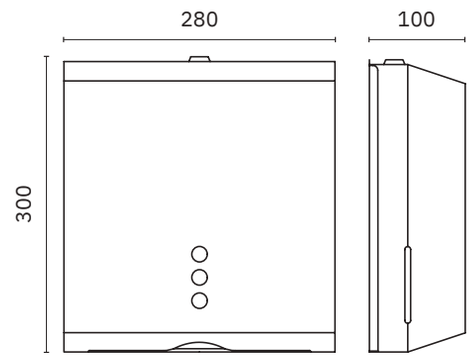

04006.B

Material
Acero inoxidable AISI 304

Dimensiones
300 x 280 x 100 mm
11 3/4" x 11" x 3 7/8"

04006.N

Material
Acero inoxidable pintado

Dimensiones
300 x 280 x 100 mm
11 3/4" x 11" x 3 7/8"

04006.W

Material
Acero inoxidable pintado

Dimensiones
300 x 280 x 100 mm
11 3/4" x 11" x 3 7/8"

tissue

Visor de contenido

Acabado
Negro (.N) Blanco (.W)

Dispensador de papel toalla
con cierre de seguridad

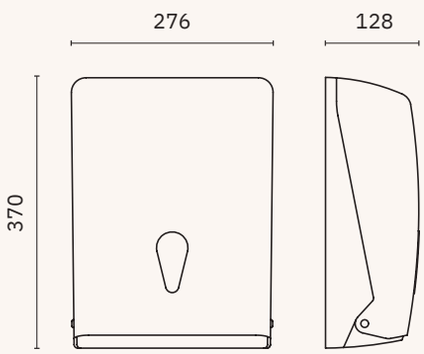

04020.N

Material
ABS

Dimensiones
370 x 276 x 128 mm
1'-2 5/8" x 10 7/8" x 5"

Capacidad
600 usos

04020.W

Material
ABS

Dimensiones
370 x 276 x 128 mm
1'-2 5/8" x 10 7/8" x 5"

Capacidad
600 usos

wick

Cerradura de seguridad

Material
Acero inoxidable AISI 304

Acabado
Satinado (.S) Brillo (.B)

Capacidad
Una bobina tipo mecha

04099.S

04099.B

Dispensador de papel toalla en bobina tipo mecha

Dimensiones
310 x 250 x 215 mm
1'-0 1/4" x 9 7/8" x 8 1/5"

Rollo máximo: 200 mm
∅: 200 mm

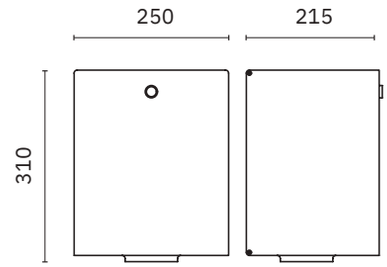

04099.MINI.S

04099.MINI.B

Dispensador de papel toalla en bobina tipo mecha

Dimensiones
310 x 175 x 160 mm
1'-0 1/4" x 6 7/8" x 6 1/4"

Rollo máximo: 200 mm
∅: 135 mm

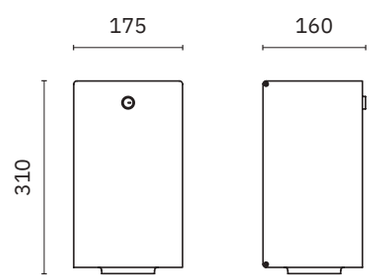

wick

Visor de contenido. Cierre de seguridad

Material
ABS (modelos: 04108 y 04112)
Polipropileno (modelo 04101.T)

Acabado
Blanco (.W) Negro (.N)

Capacidad
Una bobina tipo mecha

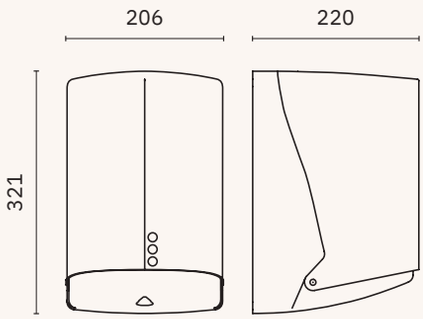

04112.W

Dispensador de papel toalla en bobina tipo mecha.

Rollo máximo: 205 mm
∅: 195 mm

Dimensiones
321 x 206 x 220 mm
1'-0 5/8" x 8 1/8" x 8 5/8"

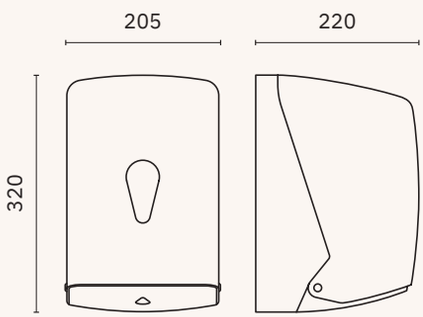

04108.W

Dispensador de papel toalla en bobina tipo mecha.

Rollo máximo: 205 mm
∅: 195 mm

Dimensiones
320 x 205 x 220 mm
1'-0 1/2" x 8" x 8 5/8"

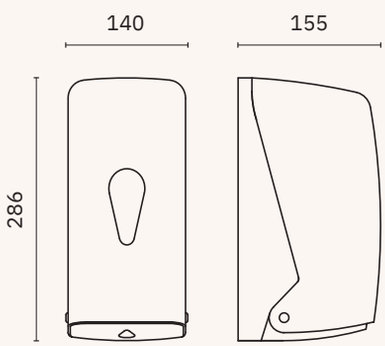

04108.MINI.N 04108.MINI.W

Dispensador de papel toalla en bobina tipo mecha.

Rollo máximo: 200 mm
∅: 135 mm

Dimensiones
286 x 140 x 155 mm
11 1/4" x 5 1/2" x 6 1/8"

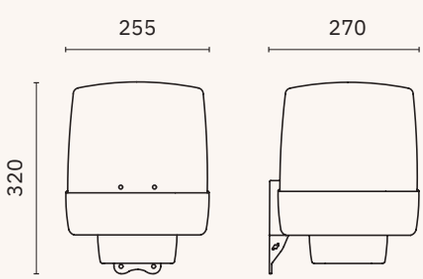

04101.T

Dispensador de papel toalla en bobina tipo mecha. Tapa translúcida.

Acabado
Blanco y Gris fumé

Dimensiones
320 x 255 x 270 mm
1'-0 5/8" x 10" x 10 5/8"

Rollo máximo: 200 mm
∅: 135 mm

roll

Material
Acero inoxidable AISI 304

Acabado
Satinado (.S)

04035.S

Dispensador papel toalla salida automática corte manual. Funcionamiento con baterías. Instalación en superficie

Dimensiones
431 x 330 x 216 mm
1'-5" x 1'-1" x 8 1/2"

Rollo máximo:
∅ 200 x 220 mm

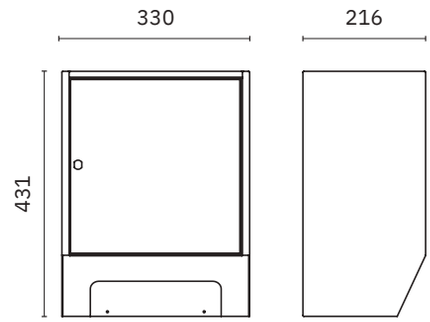

04035.REC.S

Dispensador papel toalla salida automática corte manual. Funcionamiento con baterías. Instalación semiencastrada

Dimensiones
491 x 384 x 216 mm
1'-7 3/8" x 1'-3 1/8" x 8 1/2"

Dimensiones de instalación
410 x 350 x 68 mm
1'-4 1/8" x 1'-1 3/4" x 2 5/8"

Rollo máximo:
∅ 200 x 220 mm

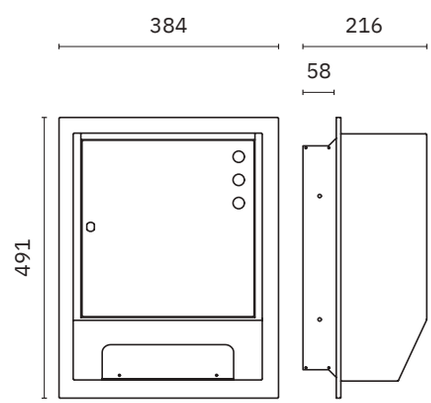

roll

Dispensadores de papel toalla en rollo con cierre de seguridad

Acabado
Negro (.N) Blanco (.W)

Material
ABS

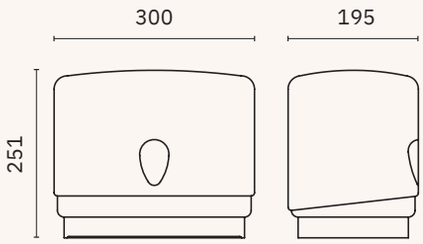

04003.W

Para papel toalla plegado o en rollo con visor de contenido

Dimensiones
251 x 300 x 195 mm
9 7/8" x 11 3/4" x 7 5/8"

Rollo máximo: ∅ 240 mm
∅: 155 mm

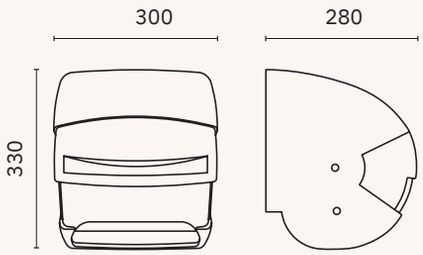

04001.N 04001.W

Dispensador papel toalla de bobina continuo con palanca manual

Dimensiones
330 x 300 x 280 mm
1'-1" x 11 3/4" x 11"

Rollo máximo:
∅ 215 mm

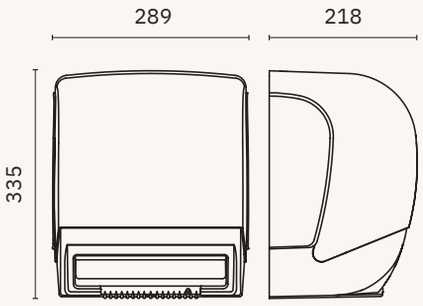

04004.2.N 04004.2.W

Dispensador papel toalla salida automática corte manual con visor de contenido. Funciona con baterías o con transformador NOFER 90225

Dimensiones
335 x 289 x 218 mm
1'-1 1/4" x 11 3/8" x 8 5/8"

Rollo máximo:
∅ 200 x 220 mm

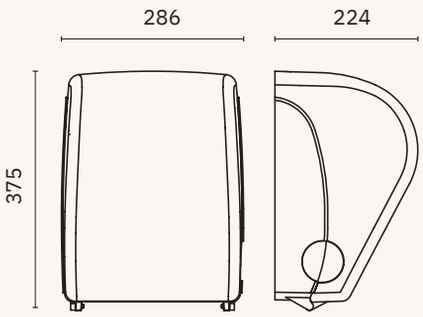

04032.2.N 04032.2.W

Dispensador papel toalla salida y corte manual

Dimensiones
375 x 286 x 224 mm
1'-2 3/4" x 11 1/4" x 8 7/8"

Rollo máximo:
∅ 210, 197-210 mm

colección de baño

Color edition

Nofer Evo 360º

Tu baño, tu estilo.

En NOFER damos un paso más en diseño y personalización con la nueva gama “Color Edition”: cuatro acabados que transforman cada detalle en una experiencia visual única.

Descubre la elegancia del oro brillante, la sutileza del oro satinado, la fuerza del gun metal y el carácter cálido del bronce. Cuatro tonalidades exclusivas aplicadas a productos seleccionados de nuestra gama EVO, pensadas para que puedas equipar tu baño 360º con coherencia, estilo y personalidad.

Y si prefieres los acabados más clásicos, también los encontrarás en cromado, satinado y negro mate.
Porque en NOFER creemos que cada baño debe reflejar quién eres.

Color edition

Nofer Evo 360º

01831

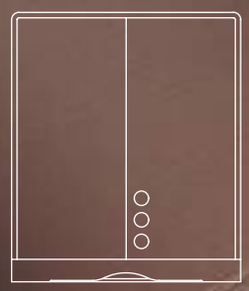

04046

01481

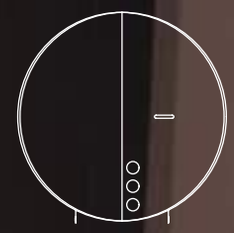

05046

03039

14078.EVO

12047.P.2

12047.ADO.P.2

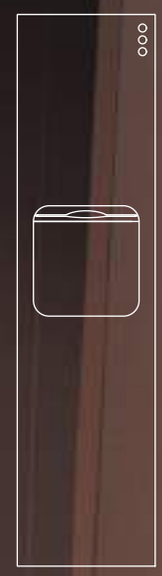

12020.P.2

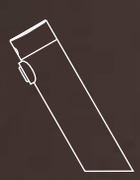

07360.220

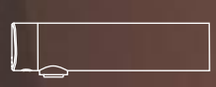

07361.220

03312.220

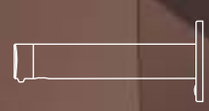

03313.220

12020.ADO.P.2

Verona

Corinto

Roma

Barcelona

Niza

Classic

Creta

Santorini

Siena

Monaco

Corfu

Hotel

Line

Verona bronce

NUEVO

PVD

- ✓ Colección de accesorios de baño realizada en acero inoxidable AISI 304
- ✓ Complementos de vidrio
- ✓ Tornillería de acero inoxidable
- ✓ Sistema de fijación roscada a pared mediante pletina

Material
Acero inoxidable AISI 304. Recubrimiento de PVD

Acabado
Bronce (.CU)

16880.CU

Aro toallero

Dimensiones
155 x 225 x 70 mm
6 1/8" x 8 7/8" x 2 3/4"

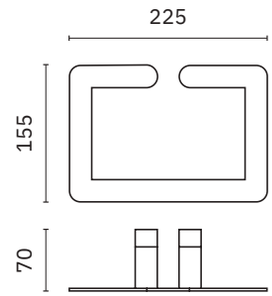

16874.CU

Toallero perpendicular

Dimensiones
55 x 406 x 55 mm
2 1/8" x 1'-4" x 2 1/8"

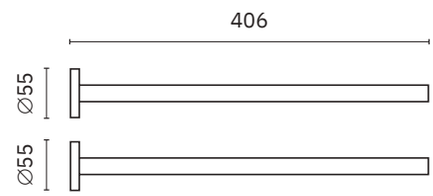

16870.60.CU

Toallero

Dimensiones
25 x 625 x 70 mm
1" x 2' 5/8" x 2 3/4"

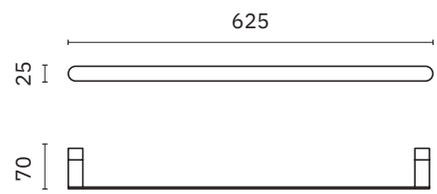

16870.40.CU

Toallero

Dimensiones
25 x 425 x 70 mm
1" x 1'-4 3/4" x 2 3/4"

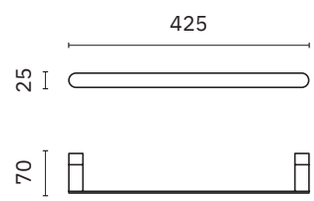

NUEVO

CATÁLOGO NOFER BRAND GROUP MOBILIARIO DE BAÑO

Consultar

16882.CU

Toallero lateral

Dimensiones
70 x 370 x 90 mm
2 3/4" x 1'-2 5/8" x 3 1/2"

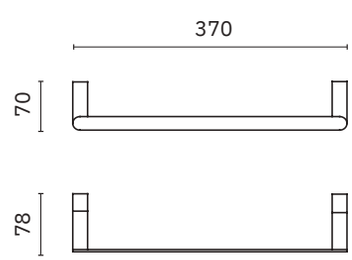

Verona bronce

NUEVO

PVD

- ✓ Colección de accesorios de baño realizada en acero inoxidable AISI 304
- ✓ Complementos de vidrio
- ✓ Tornillería de acero inoxidable
- ✓ Sistema de fijación roscada a pared mediante pletina

Material
Acero inoxidable AISI 304. Recubrimiento de PVD

Acabado
Bronce (.CU)

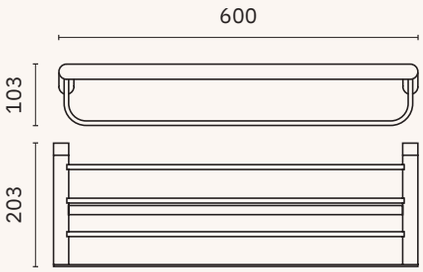

16843.CU

Repisa toallero con barra inferior

Dimensiones
103 x 600 x 203 mm
4" x 1'-11 5/8" x 8"

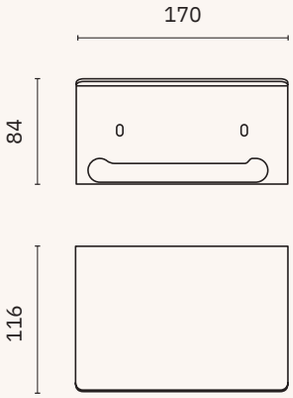

16876.CU

Portarrollos

Dimensiones
84 x 170 x 116 mm
3 1/4" x 6 5/8" x 4 1/2"

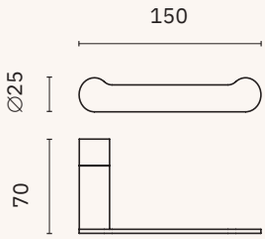

16844.CU

Portarrollos reserva

Dimensiones
25 x 150 x 70 mm
1" x 5 7/8" x 2 3/4"

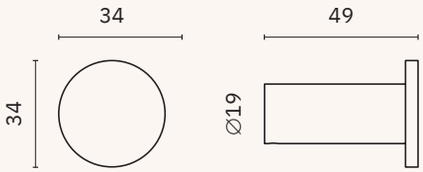

16873.CU

Percha

Dimensiones
34 x 34 x 49 mm
1 3/8" x 1 3/8" x 1 7/8"

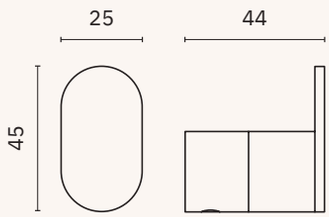

16871.CU

Percha

Dimensiones
45 x 25 x 44 mm
1 3/4" x 1" x 1 3/4"

Verona bronce

NUEVO

PVD

- ✓ Colección de accesorios de baño realizada en acero inoxidable AISI 304
- ✓ Complementos de vidrio
- ✓ Tornillería de acero inoxidable
- ✓ Sistema de fijación roscada a pared mediante pletina

Material
Acero inoxidable AISI 304. Recubrimiento de PVD

Acabado
Bronce (.CU)

16875.CU

Jabonera

Dimensiones
25 x 160 x 93 mm
1" x 6 1/4" x 3 5/8"

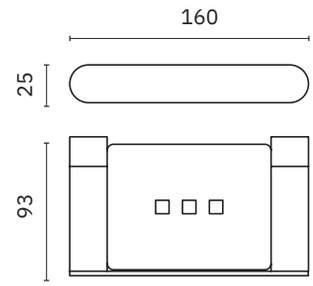

16881.CU

Vaso para cepillos de dientes con soporte a pared

Dimensiones
96 x 111 x 70 mm
3 3/4" x 4 3/8" x 2 3/4"

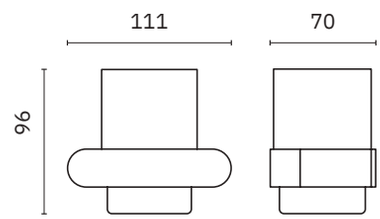

16877.CU

Escobillero

Dimensiones
310 x 135 x 119 mm
1'-0 1/4" x 5 3/8" x 4 5/8"

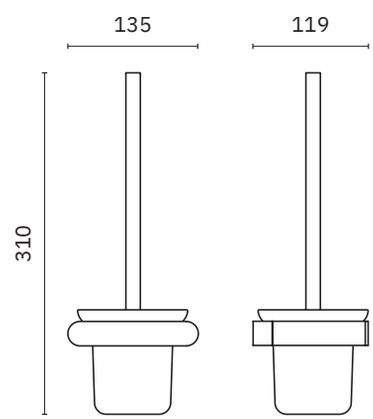

09073.CU

Escobillero con soporte a pared

Material
Acero inoxidable

Dimensiones
375 mm x ∅ 75 mm
1'-2 3/4" x ∅ 3"

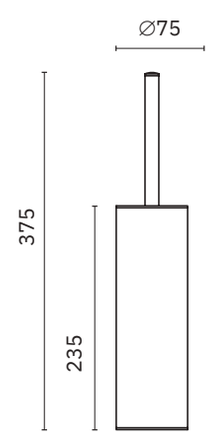

VERONA

color edition

NUEVO

PVD

Material
Acero inoxidable AISI 304
Recubrimiento PVD color bronce (.CU)

01831.CU

Secamanos ultrarrápido.
Activado por sensor

Dimensiones
327 x 164 x 151 mm
1'-7/8" x 6 1/2" x 6"

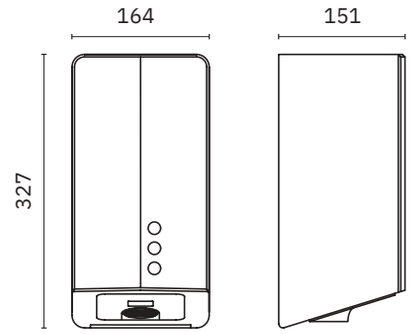

01481.CU

Secamanos compacto

Dimensiones
284 x 218 x 102 mm
11 1/4" x 8 5/8" x 4"

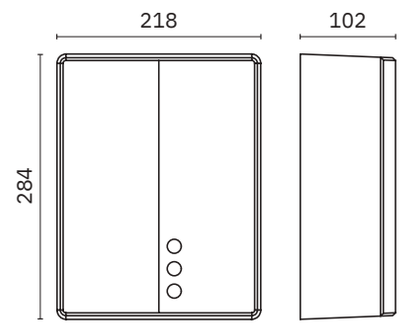

03039.CU

Dosificador automático de jabón líquido, transformable a espuma con bomba 90807.FP (no incluida)

Dimensiones
275 x 105 x 95 mm
10 7/8" x 4 1/8" x 3 3/4"

Capacidad
1000 ml

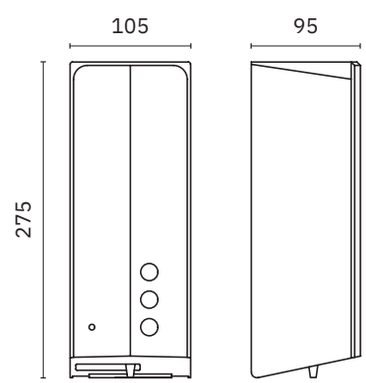

color edition

NUEVO

PVD

Material
Acero inoxidable AISI 304
Recubrimiento PVD color bronce (.CU)

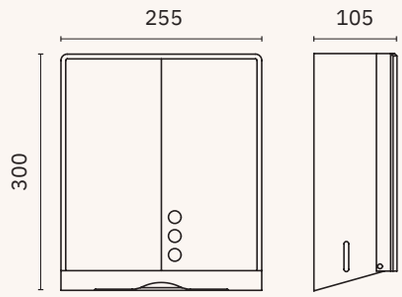

04046.CU

Dispensador de papel toalla con cerradura de seguridad

Dimensiones
300 x 255 x 105 mm
11 3/4" x 10" x 4 1/8"

Capacidad
450 usos

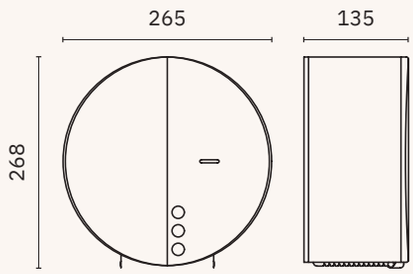

05046.CU

Portarrollos industrial

Dimensiones
268 x 265 x 135 mm
10 1/2" x 10 3/8" x 5 3/8"

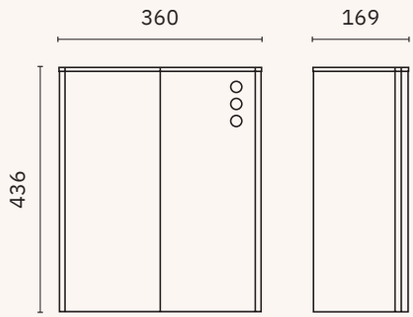

14078.EVO.CU

Papelera mural con tapa superior abierta desmontable

Dimensiones
436 x 360 x 169 mm
1'-5 1/8" x 1'-2 1/8" x 6 5/8"

Capacidad
23 litros

color edition

NUEVO

PVD

Material
Acero inoxidable AISI 304
Recubrimiento PVD color bronce (.CU)

07360.220.CU

Grifo electrónico para lavabo encimera.
Activación por sensor láser

Material
Cuerpo de latón CW617N cromado.
Componentes plásticos en POM

Dimensiones
167 x 46 x 136 mm
6 1/2" x 1 3/4" x 5 5/8"

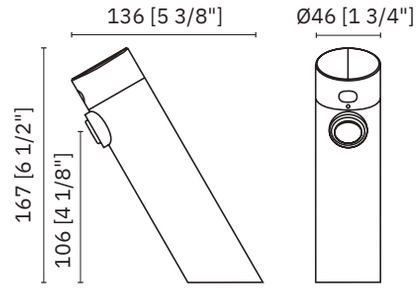

07361.220.CU

Grifo electrónico mural.
Activación por sensor láser

Material
Cuerpo de latón CW617N cromado.
Componentes plásticos en POM

Dimensiones
∅ 46 x 190 mm
∅ 1 3/4" x 7 1/2"

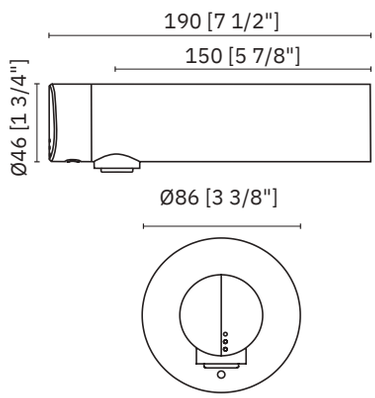

03312.220.CU

Dosificador de jabón sobre encimera.
Activación por sensor láser.
Alimentación solo por corriente eléctrica

Dimensiones
150 x 34 x 116 mm
5 7/8" x 1 3/8" x 4 5/8"

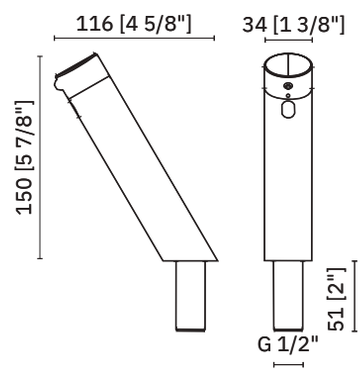

03313.220.CU

Dosificador de jabón mural.
Activación por sensor láser.
Alimentación solo por corriente eléctrica

Dimensiones
∅ 79 x 190 mm
∅ 3 1/8" x 7 1/2"

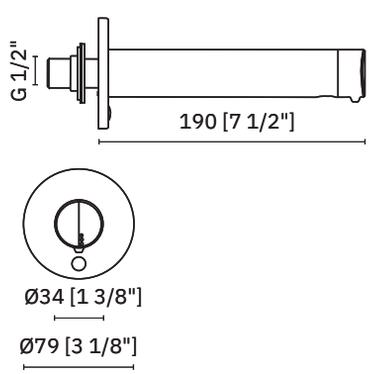

color edition

NUEVO

PVD

Material
Acero inoxidable AISI 304
Recubrimiento PVD color bronce (.CU)

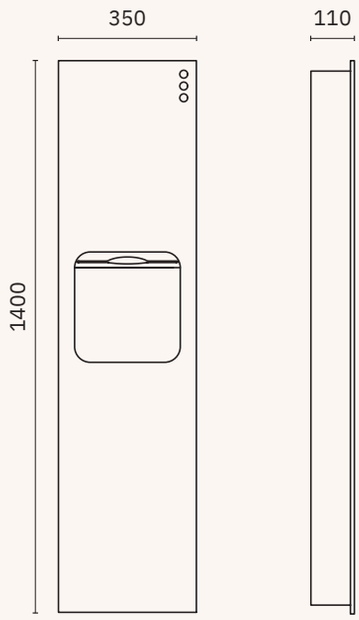

*** Sólo para proyectos**

*12020.P.2.CU

Mueble compacto para empotrar en pared con dispensador de papel toalla y papelera.
Puerta frontal de una sola pieza.

Dimensiones
1400 x 350 x 110 mm
4'-7 1/8" x 1'-1 3/4" x 4 3/8"

Dimensiones hueco instalación
1321 x 315 x 150 mm
4'-4" x 1'-0 3/8" x 5 7/8"

Capacidad papelera
17 litros

Capacidad dispensador
700 usos

*12020.ADO.P.2.CU

Kit para modelo 12020.P.2.CU
instalación adosada

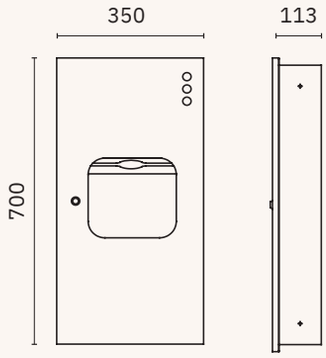

*** Sólo para proyectos**

*12047.P.2.CU

Mueble compacto para empotrar en pared con dispensador de papel toalla y papelera. Puerta frontal de una sola pieza.

Dimensiones
700 x 350 x 113 mm
2'-3 1/2" x 1'-1 3/4" x 4 1/2"

Dimensiones hueco instalación
660 x 320 x 113 mm
2'-2" x 1'-0 5/8" x 4 1/2"

Capacidad papelera
6 litros

Capacidad dispensador
400 usos

*12047.ADO.P.2.CU

Kit para modelo 12047.P.2.CU
instalación adosada

VERONA-COLOR EDITION

VERONA-COLOR EDITION

Verona oro brillo

NUEVO

PVD

- ✓ Colección de accesorios de baño realizada en acero inoxidable AISI 304
- ✓ Complementos de vidrio
- ✓ Tornillería de acero inoxidable
- ✓ Sistema de fijación roscada a pared mediante pletina

Material
Acero inoxidable AISI 304. Recubrimiento de PVD

Acabado
Oro brillo (.PG)

16880.PG

Aro toallero

Dimensiones
155 x 225 x 70 mm
6 1/8" x 8 7/8" x 2 3/4"

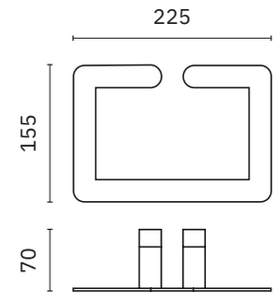

16874.PG

Toallero perpendicular

Dimensiones
55 x 406 x 55 mm
2 1/8" x 1'-4" x 2 1/8"

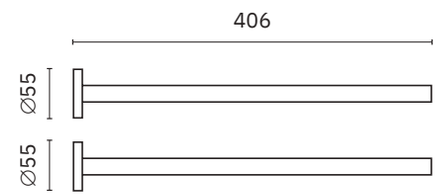

16870.60.PG

Toallero

Dimensiones
25 x 625 x 70 mm
1" x 2' 5/8" x 2 3/4"

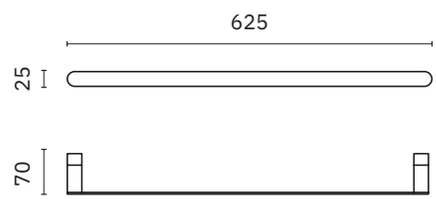

16870.40.PG

Toallero

Dimensiones
25 x 425 x 70 mm
1" x 1'-4 3/4" x 2 3/4"

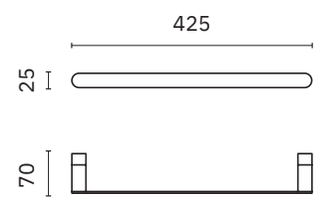

Verona oro brillo

NUEVO

PVD

- ✓ Colección de accesorios de baño realizada en acero inoxidable AISI 304
- ✓ Complementos de vidrio
- ✓ Tornillería de acero inoxidable
- ✓ Sistema de fijación roscada a pared mediante pletina

Material
Acero inoxidable AISI 304. Recubrimiento de PVD

Acabado
Oro brillo (.PG)

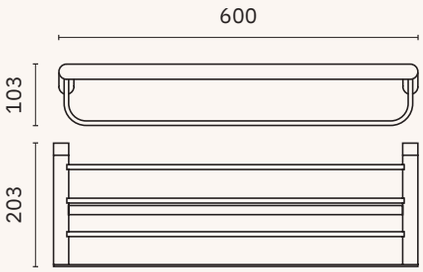

16843.PG

Repisa toallero con barra inferior

Dimensiones
103 x 600 x 203 mm
4" x 1'-11 5/8" x 8"

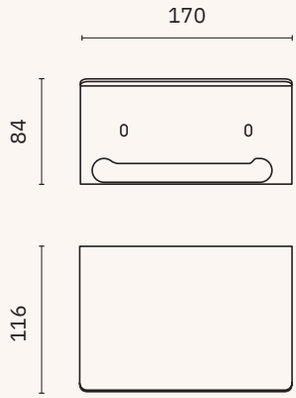

16876.PG

Portarrollos

Dimensiones
84 x 170 x 116 mm
3 1/4" x 6 5/8" x 4 1/2"

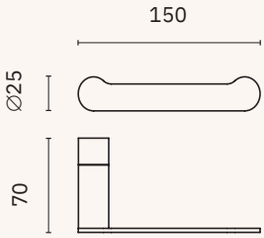

16844.PG

Portarrollos reserva

Dimensiones
25 x 150 x 70 mm
1" x 5 7/8" x 2 3/4"

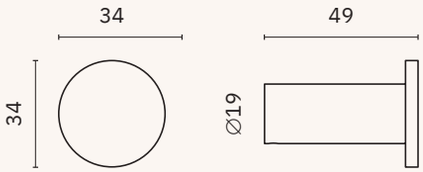

16873.PG

Percha

Dimensiones
34 x 34 x 49 mm
1 3/8" x 1 3/8" x 1 7/8"

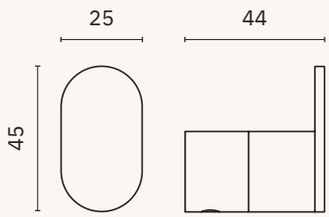

16871.PG

Percha

Dimensiones
45 x 25 x 44 mm
1 3/4" x 1" x 1 3/4"

Verona oro brillo

NUEVO

PVD

- ✓ Colección de accesorios de baño realizada en acero inoxidable AISI 304
- ✓ Complementos de vidrio
- ✓ Tornillería de acero inoxidable
- ✓ Sistema de fijación roscada a pared mediante pletina

Material
Acero inoxidable AISI 304. Recubrimiento de PVD

Acabado
Oro brillo (.PG)

16875.PG

Jabonera

Dimensiones
25 x 160 x 93 mm
1" x 6 1/4" x 3 5/8"

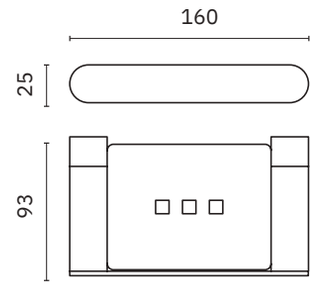

16881.PG

Vaso para cepillos de dientes con soporte a pared

Dimensiones
96 x 111 x 70 mm
3 3/4" x 4 3/8" x 2 3/4"

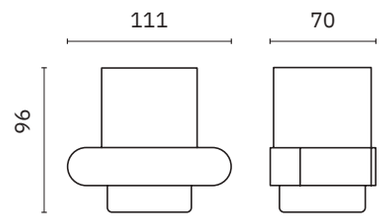

16877.PG

Escobillero

Dimensiones
310 x 135 x 119 mm
1'-0 1/4" x 5 3/8" x 4 5/8"

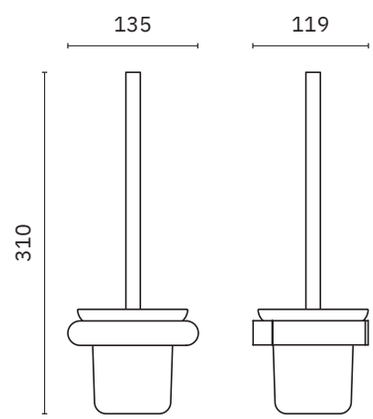

09073.PG

Escobillero con soporte a pared

Material
Acero inoxidable

Dimensiones
375 mm x ∅ 75 mm
1'-2 3/4" x ∅ 3"

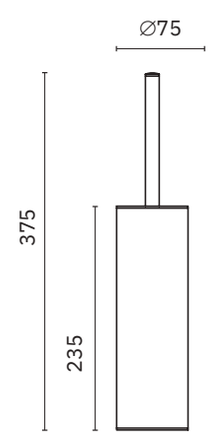

VERONA

color edition

NUEVO

PVD

Material
Acero inoxidable AISI 304
Recubrimiento PVD color oro brillo (.PG)

01831.PG

Secamanos ultrarrápido.
Activado por sensor

Dimensiones
327 x 164 x 151 mm
1'-7/8" x 6 1/2" x 6"

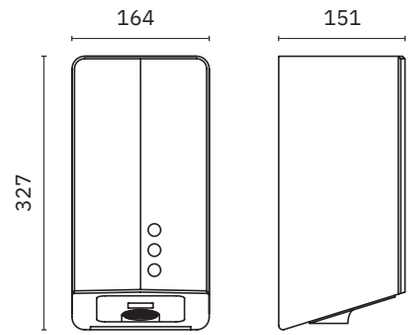

01481.PG

Secamanos compacto

Dimensiones
284 x 218 x 102 mm
11 1/4" x 8 5/8" x 4"

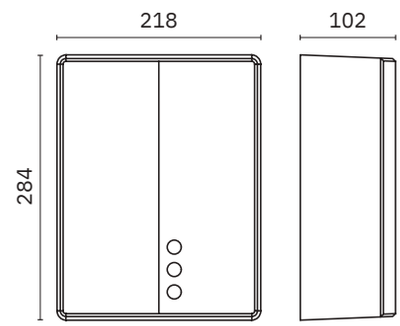

03039.PG

Dosificador automático de jabón líquido, transformable a espuma con bomba 90807.FP (no incluida)

Dimensiones
275 x 105 x 95 mm
10 7/8" x 4 1/8" x 3 3/4"

Capacidad
1000 ml

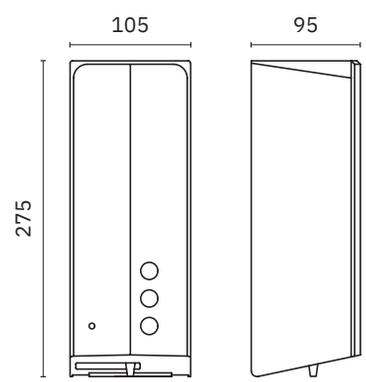

color edition

NUEVO

PVD

Material
Acero inoxidable AISI 304
Recubrimiento PVD color oro brillo (.PG)

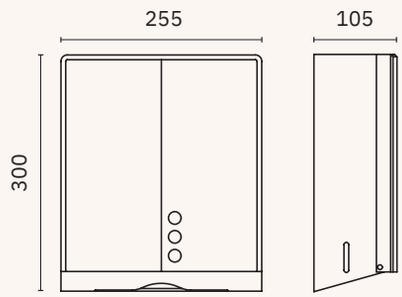

04046.PG

Dispensador de papel toalla con cerradura de seguridad

Dimensiones
300 x 255 x 105 mm
11 3/4" x 10" x 4 1/8"

Capacidad
450 usos

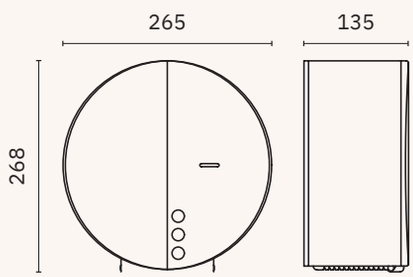

05046.PG

Portarrollos industrial

Dimensiones
268 x 265 x 135 mm
10 1/2" x 10 3/8" x 5 3/8"

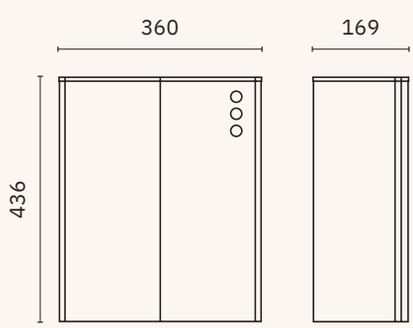

14078.EVO.PG

Papelera mural con tapa superior abierta desmontable

Dimensiones
436 x 360 x 169 mm
1'-5 1/8" x 1'-2 1/8" x 6 5/8"

Capacidad
23 litros

color edition

NUEVO

PVD

Material
Acero inoxidable AISI 304
Recubrimiento PVD color oro brillo (.PG)

07360.220.PG

Grifo electrónico para lavabo encimera.
Activación por sensor láser

Material
Cuerpo de latón CW617N cromado.
Componentes plásticos en POM

Dimensiones
167 x 46 x 136 mm
6 1/2" x 1 3/4" x 5 5/8"

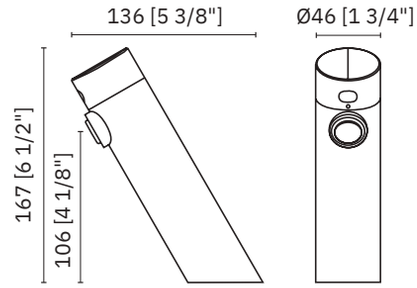

07361.220.PG

Grifo electrónico mural.
Activación por sensor láser

Material
Cuerpo de latón CW617N cromado.
Componentes plásticos en POM

Dimensiones
∅ 46 x 190 mm
∅ 1 3/4" x 7 1/2"

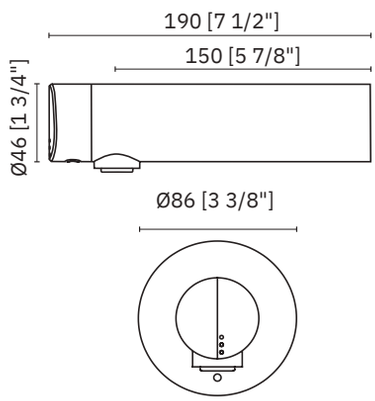

03312.220.PG

Dosificador de jabón sobre encimera.
Activación por sensor láser.
Alimentación solo por corriente eléctrica

Dimensiones
150 x 34 x 116 mm
5 7/8" x 1 3/8" x 4 5/8"

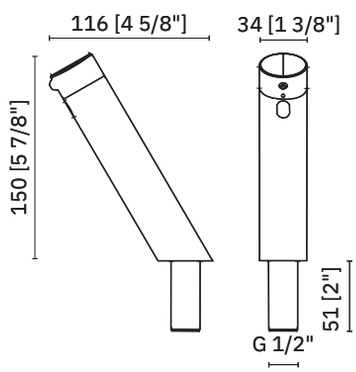

03313.220.PG

Dosificador de jabón mural.
Activación por sensor láser.
Alimentación solo por corriente eléctrica

Dimensiones
∅ 79 x 190 mm
∅ 3 1/8" x 7 1/2"

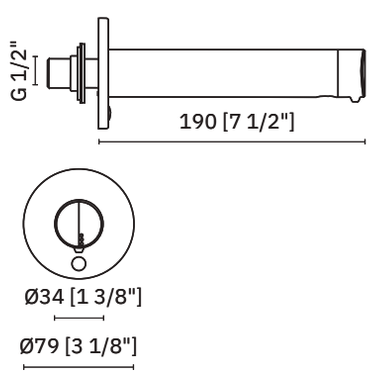

VERONA-COLOR EDITION

VERONA-COLOR EDITION

Verona oro satinado

NUEVO

PVD

- ✓ Colección de accesorios de baño realizada en acero inoxidable AISI 304
- ✓ Complementos de vidrio
- ✓ Tornillería de acero inoxidable
- ✓ Sistema de fijación roscada a pared mediante pletina

Material
Acero inoxidable AISI 304. Recubrimiento de PVD

Acabado
Oro satinado (.G)

16880.G

Aro toallero

Dimensiones
155 x 225 x 70 mm
6 1/8" x 8 7/8" x 2 3/4"

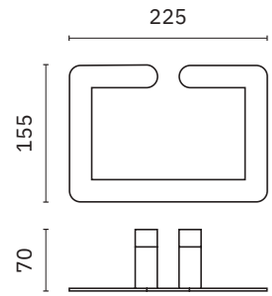

16874.G

Toallero perpendicular

Dimensiones
55 x 406 x 55 mm
2 1/8" x 1'-4" x 2 1/8"

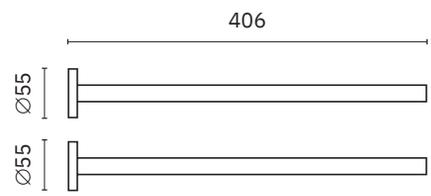

16870.60.G

Toallero

Dimensiones
25 x 625 x 70 mm
1" x 2' 5/8" x 2 3/4"

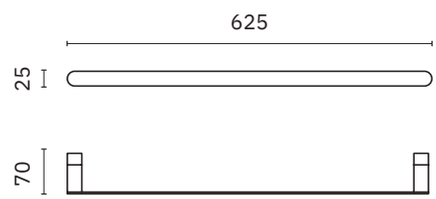

16870.40.G

Toallero

Dimensiones
25 x 425 x 70 mm
1" x 1'-4 3/4" x 2 3/4"

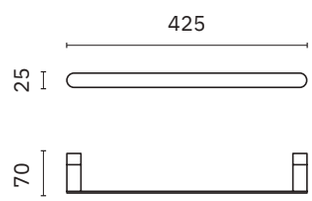

NUEVO

CATÁLOGO NOFER BRAND GROUP MOBILIARIO DE BAÑO

Consultar

16882.G

Toallero lateral

Dimensiones
70 x 370 x 90 mm
2 3/4" x 1'-2 5/8" x 3 1/2"

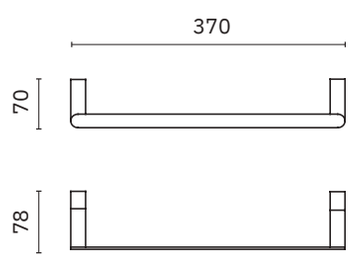

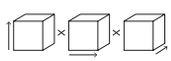

Verona oro satinado

NUEVO

PVD

- ✓ Colección de accesorios de baño realizada en acero inoxidable AISI 304
- ✓ Complementos de vidrio
- ✓ Tornillería de acero inoxidable
- ✓ Sistema de fijación roscada a pared mediante pletina

Material
Acero inoxidable AISI 304. Recubrimiento de PVD

Acabado
Oro satinado (.G)

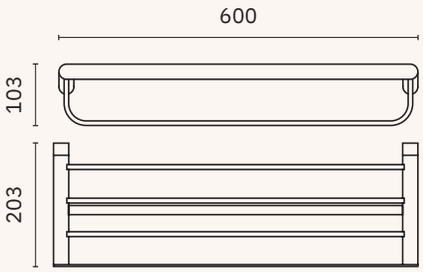

16843.G

Repisa toallero con barra inferior

Dimensiones
103 x 600 x 203 mm
4" x 1'-11 5/8" x 8"

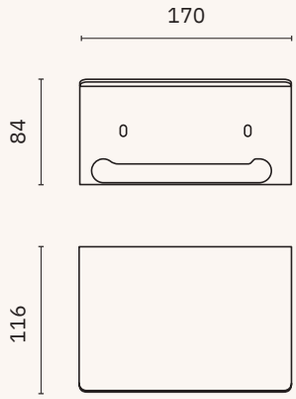

16876.G

Portarrollos

Dimensiones
84 x 170 x 116 mm
3 1/4" x 6 5/8" x 4 1/2"

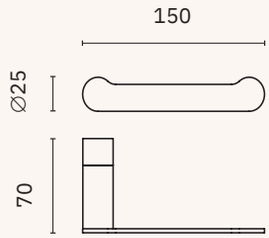

16844.G

Portarrollos reserva

Dimensiones
25 x 150 x 70 mm
1" x 5 7/8" x 2 3/4"

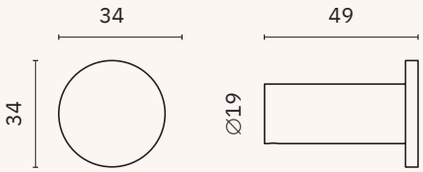

16873.G

Percha

Dimensiones
34 x 34 x 49 mm
1 3/8" x 1 3/8" x 1 7/8"

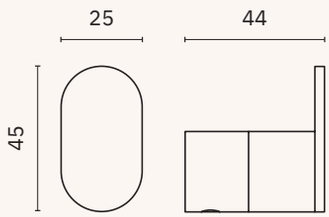

16871.G

Percha

Dimensiones
45 x 25 x 44 mm
1 3/4" x 1" x 1 3/4"

Verona oro satinado

NUEVO

PVD

- ✓ Colección de accesorios de baño realizada en acero inoxidable AISI 304
- ✓ Complementos de vidrio
- ✓ Tornillería de acero inoxidable
- ✓ Sistema de fijación roscada a pared mediante pletina

Material
Acero inoxidable AISI 304. Recubrimiento de PVD

Acabado
Oro satinado (.G)

16875.G

Jabonera

Dimensiones
25 x 160 x 93 mm
1" x 6 1/4" x 3 5/8"

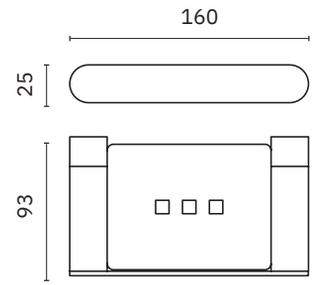

16881.G

Vaso para cepillos de dientes con soporte a pared

Dimensiones
96 x 111 x 70 mm
3 3/4" x 4 3/8" x 2 3/4"

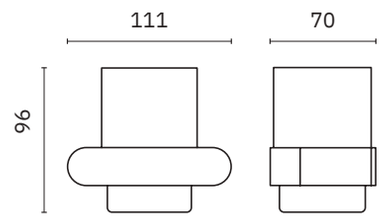

16877.G

Escobillero

Dimensiones
310 x 135 x 119 mm
1'-0 1/4" x 5 3/8" x 4 5/8"

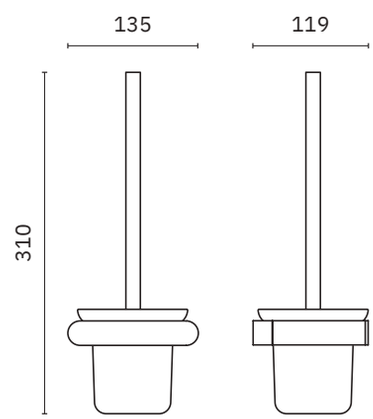

09073.G

Escobillero con soporte a pared

Material
Acero inoxidable

Dimensiones
375 mm x ∅ 75 mm
1'-2 3/4" x ∅ 3"

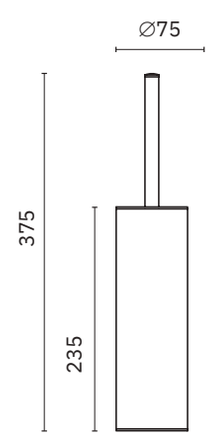

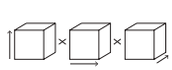

NOFER

VERONA

color edition

NUEVO

PVD

Material
Acero inoxidable AISI 304
Recubrimiento PVD color oro satinado (.G)

01831.G

Secamanos ultrarrápido.
Activado por sensor

Dimensiones
327 x 164 x 151 mm
1'-7/8" x 6 1/2" x 6"

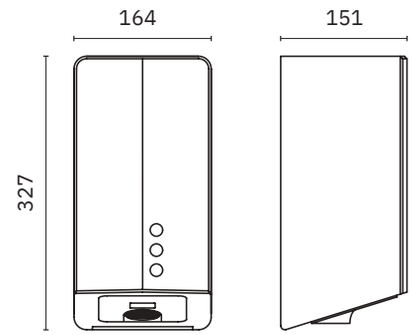

01481.G

Secamanos compacto

Dimensiones
284 x 218 x 102 mm
11 1/4" x 8 5/8" x 4"

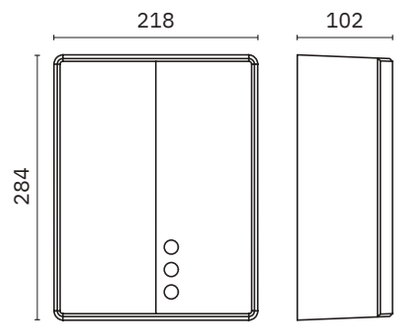

03039.G

Dosificador automático de jabón líquido, transformable a espuma con bomba 90807.FP (no incluida)

Dimensiones
275 x 105 x 95 mm
10 7/8" x 4 1/8" x 3 3/4"

Capacidad
1000 ml

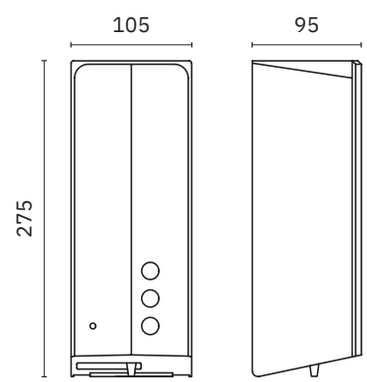

color edition

NUEVO

PVD

Material
Acero inoxidable AISI 304
Recubrimiento PVD color oro satinado (.G)

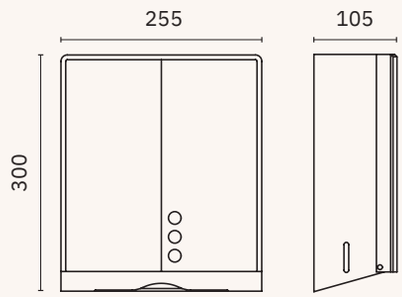

04046.G

Dispensador de papel toalla con cerradura de seguridad

Dimensiones
300 x 255 x 105 mm
11 3/4" x 10" x 4 1/8"

Capacidad
450 usos

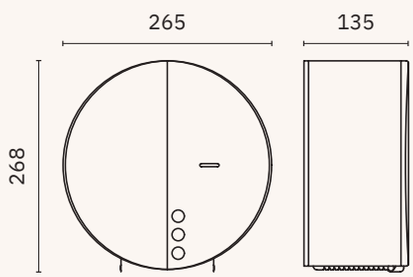

05046.G

Portarrollos industrial

Dimensiones
268 x 265 x 135 mm
10 1/2" x 10 3/8" x 5 3/8"

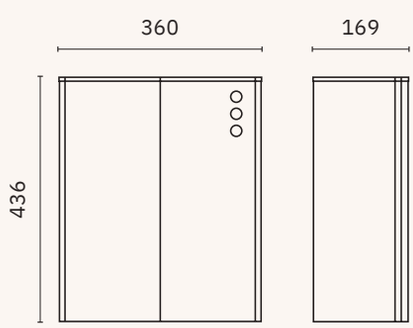

14078.EVO.G

Papelera mural con tapa superior abierta desmontable

Dimensiones
436 x 360 x 169 mm
1'-5 1/8" x 1'-2 1/8" x 6 5/8"

Capacidad
23 litros

color edition

NUEVO

PVD

Material
Acero inoxidable AISI 304
Recubrimiento PVD color oro satinado (.G)

07360.220.G

Grifo electrónico para lavabo encimera.
Activación por sensor láser

Material
Cuerpo de latón CW617N cromado.
Componentes plásticos en POM

Dimensiones
167 x 46 x 136 mm
6 1/2" x 1 3/4" x 5 5/8"

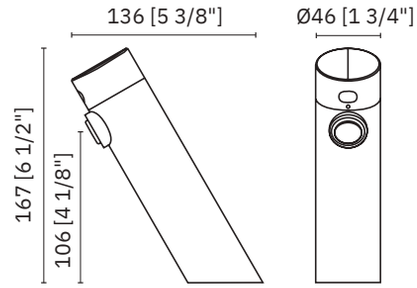

07361.220.G

Grifo electrónico mural.
Activación por sensor láser

Material
Cuerpo de latón CW617N cromado.
Componentes plásticos en POM

Dimensiones
∅ 46 x 190 mm
∅ 1 3/4" x 7 1/2"

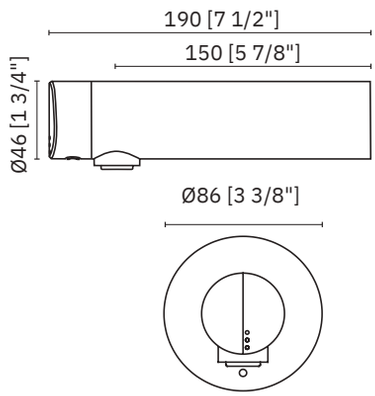

03312.220.G

Dosificador de jabón sobre encimera.
Activación por sensor láser.
Alimentación solo por corriente eléctrica

Dimensiones
150 x 34 x 116 mm
5 7/8" x 1 3/8" x 4 5/8"

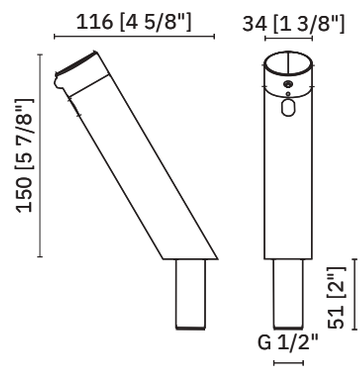

03313.220.G

Dosificador de jabón mural.
Activación por sensor láser.
Alimentación solo por corriente eléctrica

Dimensiones
∅ 79 x 190 mm
∅ 3 1/8" x 7 1/2"

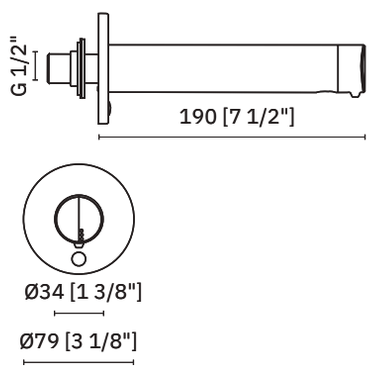

color edition

NUEVO

PVD

Material
Acero inoxidable AISI 304
Recubrimiento PVD color oro satinado (.G)

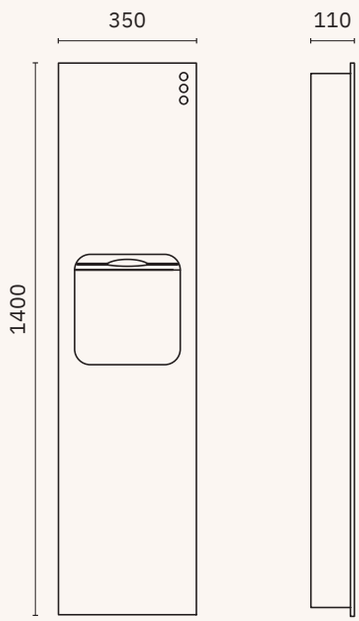

*** Sólo para proyectos**

*12020.P.2.G

Mueble compacto para empotrar en pared con dispensador de papel toalla y papelera.
Puerta frontal de una sola pieza.

Dimensiones
1400 x 350 x 110 mm
4'-7 1/8" x 1'-1 3/4" x 4 3/8"

Dimensiones hueco instalación
1321 x 315 x 150 mm
4'-4" x 1'-0 3/8" x 5 7/8"

Capacidad papelera
17 litros

Capacidad dispensador
700 usos

*12020.ADO.P.2.G

Kit para modelo 12020.P.2.G
instalación adosada

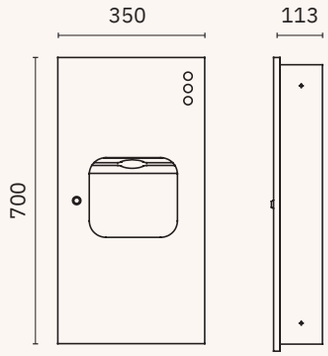

*** Sólo para proyectos**

*12047.P.2.G

Mueble compacto para empotrar en pared con dispensador de papel toalla y papelera. Puerta frontal de una sola pieza.

Dimensiones
700 x 350 x 113 mm
2'-3 1/2" x 1'-1 3/4" x 4 1/2"

Dimensiones hueco instalación
660 x 320 x 113 mm
2'-2" x 1'-0 5/8" x 4 1/2"

Capacidad papelera
6 litros

Capacidad dispensador
400 usos

*12047.ADO.P.2.G

Kit para modelo 12047.P.2.G
instalación adosada

VERONA-COLOR EDITION

VERONA-COLOR EDITION

Verona Gun metal

NUEVO

PVD

- ✓ Colección de accesorios de baño realizada en acero inoxidable AISI 304
- ✓ Complementos de vidrio
- ✓ Tornillería de acero inoxidable
- ✓ Sistema de fijación roscada a pared mediante pletina

Material
Acero inoxidable AISI 304. Recubrimiento de PVD

Acabado
Gun metal (.TT)

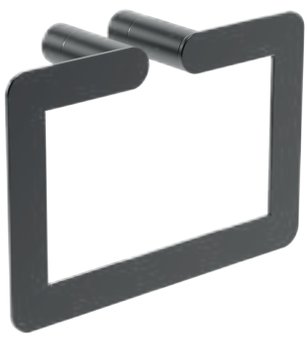

16880.TT

Aro toallero

Dimensiones
155 x 225 x 70 mm
6 1/8" x 8 7/8" x 2 3/4"

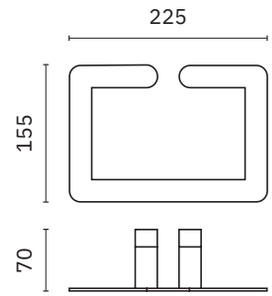

16874.TT

Toallero perpendicular

Dimensiones
55 x 406 x 55 mm
2 1/8" x 1'-4" x 2 1/8"

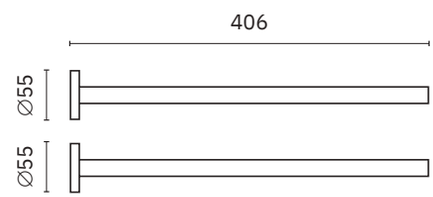

16870.60.TT

Toallero

Dimensiones
25 x 625 x 70 mm
1" x 2' 5/8" x 2 3/4"

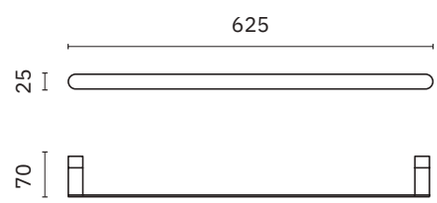

16870.40.TT

Toallero

Dimensiones
25 x 425 x 70 mm
1" x 1'-4 3/4" x 2 3/4"

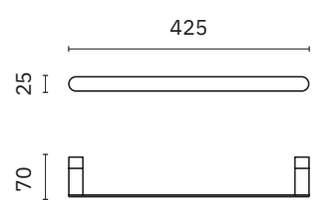

Verona Gun metal

NUEVO

PVD

- ✓ Colección de accesorios de baño realizada en acero inoxidable AISI 304
- ✓ Complementos de vidrio
- ✓ Tornillería de acero inoxidable
- ✓ Sistema de fijación roscada a pared mediante pletina

Material
Acero inoxidable AISI 304. Recubrimiento de PVD

Acabado
Gun metal (.TT)

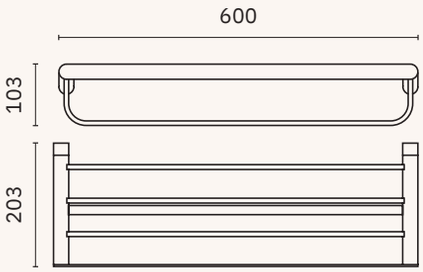

16843.TT

Repisa toallero con barra inferior

Dimensiones
103 x 600 x 203 mm
4" x 1'-11 5/8" x 8"

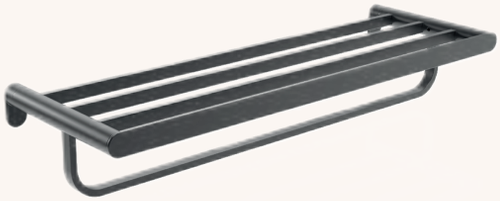

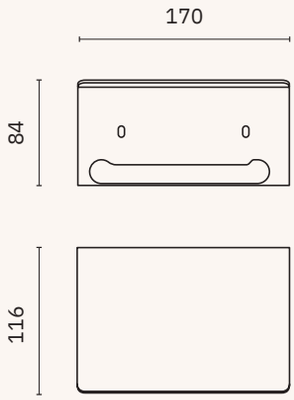

16876.TT

Portarrollos

Dimensiones
84 x 170 x 116 mm
3 1/4" x 6 5/8" x 4 1/2"

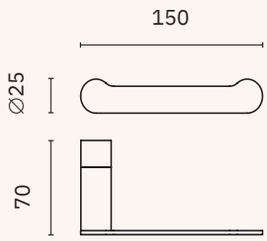

16844.TT

Portarrollos reserva

Dimensiones
25 x 150 x 70 mm
1" x 5 7/8" x 2 3/4"

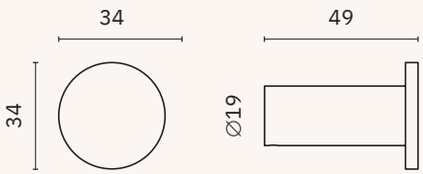

16873.TT

Percha

Dimensiones
34 x 34 x 49 mm
1 3/8" x 1 3/8" x 1 7/8"

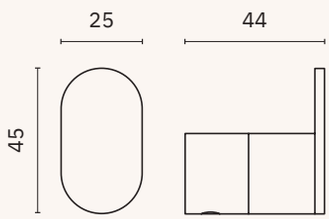

16871.TT

Percha

Dimensiones
45 x 25 x 44 mm
1 3/4" x 1" x 1 3/4"

Verona Gun metal

NUEVO

PVD

- ✓ Colección de accesorios de baño realizada en acero inoxidable AISI 304
- ✓ Complementos de vidrio
- ✓ Tornillería de acero inoxidable
- ✓ Sistema de fijación roscada a pared mediante pletina

Material
Acero inoxidable AISI 304. Recubrimiento de PVD

Acabado
Gun metal (.TT)

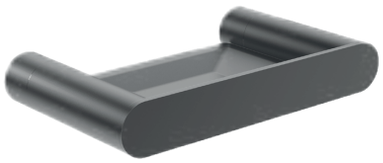

16875.TT

Jabonera

Dimensiones
25 x 160 x 93 mm
1" x 6 1/4" x 3 5/8"

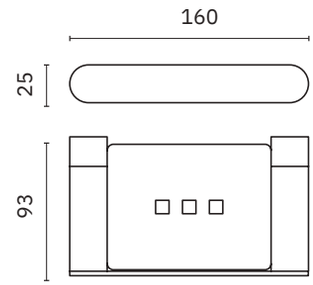

16881.TT

Vaso para cepillos de dientes con soporte a pared

Dimensiones
96 x 111 x 70 mm
3 3/4" x 4 3/8" x 2 3/4"

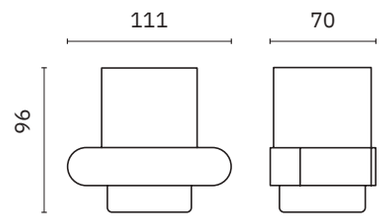

16877.TT

Escobillero

Dimensiones
310 x 135 x 119 mm
1'-0 1/4" x 5 3/8" x 4 5/8"

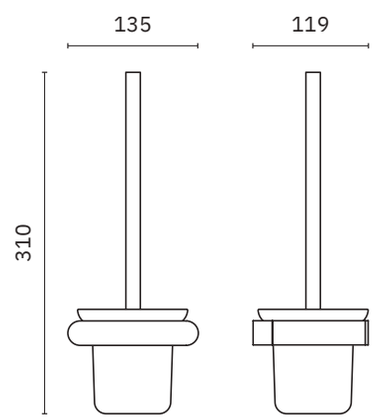

09073.TT

Escobillero con soporte a pared

Material
Acero inoxidable

Dimensiones
375 mm x ∅ 75 mm
1'-2 3/4" x ∅ 3"

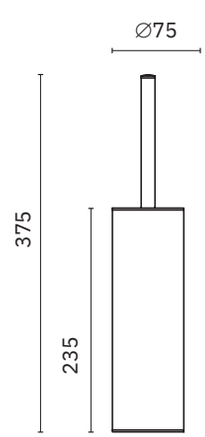

VERONA

color edition

NUEVO

PVD

Material
Acero inoxidable AISI 304
Recubrimiento PVD color Gun metal (.TT)

01831.TT

Secamanos ultrarrápido.
Activado por sensor

Dimensiones
327 x 164 x 151 mm
1'-7/8" x 6 1/2" x 6"

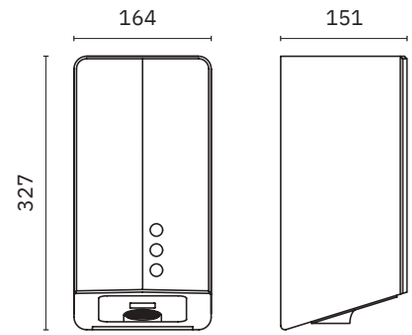

01481.TT

Secamanos compacto

Dimensiones
284 x 218 x 102 mm
11 1/4" x 8 5/8" x 4"

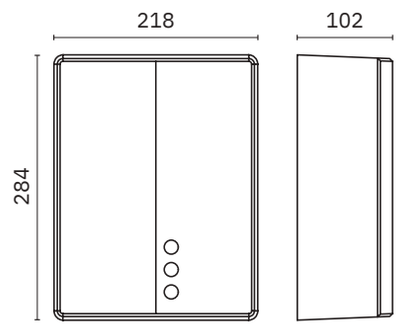

03039.TT

Dosificador automático de jabón líquido, transformable a espuma con bomba 90807.FP (no incluida)

Dimensiones
275 x 105 x 95 mm
10 7/8" x 4 1/8" x 3 3/4"

Capacidad
1000 ml

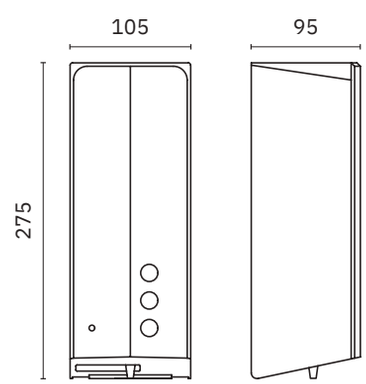

color edition

NUEVO

PVD

Material
Acero inoxidable AISI 304
Recubrimiento PVD color Gun metal (.TT)

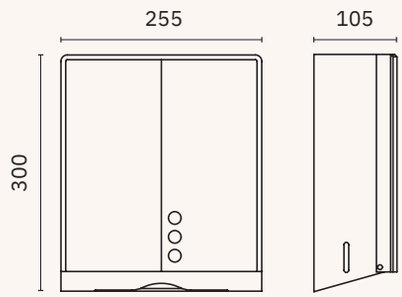

04046.TT

Dispensador de papel toalla con cerradura de seguridad

Dimensiones
300 x 255 x 105 mm
11 3/4" x 10" x 4 1/8"

Capacidad
450 usos

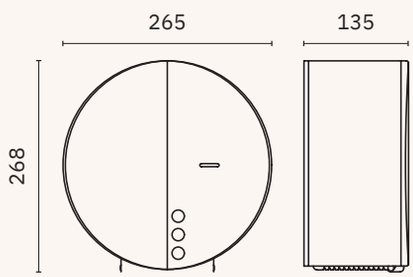

05046.TT

Portarrollos industrial

Dimensiones
268 x 265 x 135 mm
10 1/2" x 10 3/8" x 5 3/8"

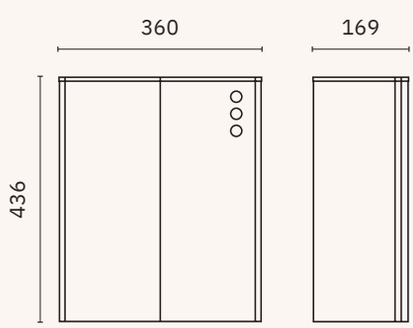

14078.EVO.TT

Papelera mural con tapa superior abierta desmontable

Dimensiones
436 x 360 x 169 mm
1'-5 1/8" x 1'-2 1/8" x 6 5/8"

Capacidad
23 litros

color edition

NUEVO

PVD

Material
Acero inoxidable AISI 304
Recubrimiento PVD color Gun metal (.TT)

07360.220.TT

Grifo electrónico para lavabo encimera.
Activación por sensor láser

Material
Cuerpo de latón CW617N cromado.
Componentes plásticos en POM

Dimensiones
167 x 46 x 136 mm
6 1/2" x 1 3/4" x 5 5/8"

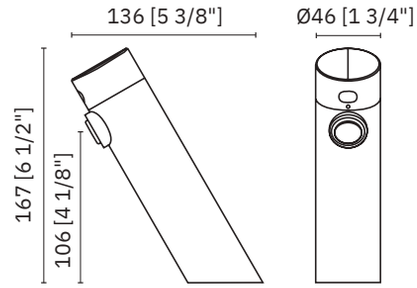

07361.220.TT

Grifo electrónico mural.
Activación por sensor láser

Material
Cuerpo de latón CW617N cromado.
Componentes plásticos en POM

Dimensiones
∅ 46 x 190 mm
∅ 1 3/4" x 7 1/2"

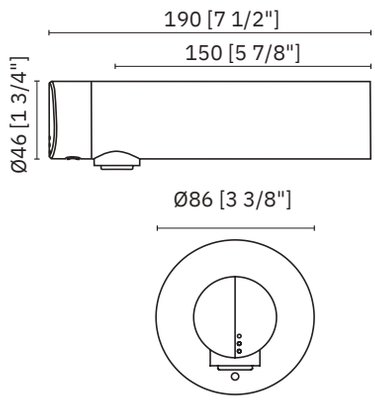

03312.220.TT

Dosificador de jabón sobre encimera.
Activación por sensor láser.
Alimentación solo por corriente eléctrica

Dimensiones
150 x 34 x 116 mm
5 7/8" x 1 3/8" x 4 5/8"

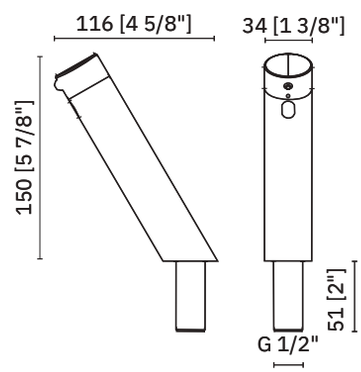

03313.220.TT

Dosificador de jabón mural.
Activación por sensor láser.
Alimentación solo por corriente eléctrica

Dimensiones
∅ 79 x 190 mm
∅ 3 1/8" x 7 1/2"

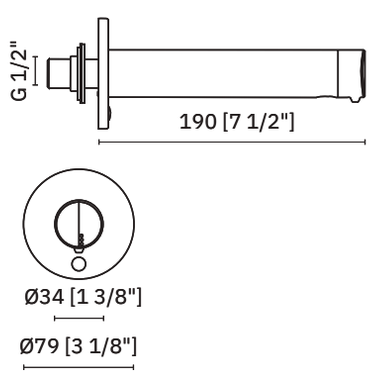

color edition

NUEVO

PVD

Material
Acero inoxidable AISI 304
Recubrimiento PVD color Gun metal (.TT)

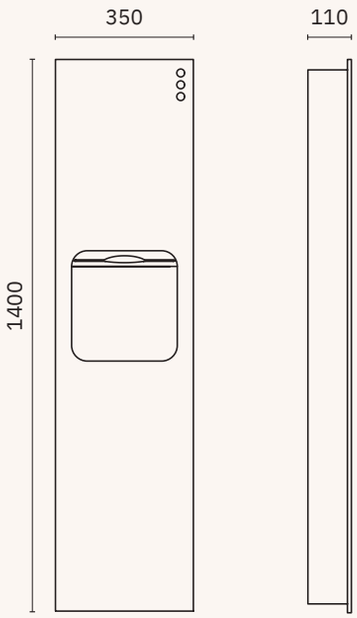

*** Sólo para proyectos**

*12020.P.2.TT

Mueble compacto para empotrar en pared con dispensador de papel toalla y papelera.
Puerta frontal de una sola pieza.

Dimensiones
1400 x 350 x 110 mm
4'-7 1/8" x 1'-1 3/4" x 4 3/8"

Dimensiones hueco instalación
1321 x 315 x 150 mm
4'-4" x 1'-0 3/8" x 5 7/8"

Capacidad papelera
17 litros

Capacidad dispensador
700 usos

*12020.ADO.P.2.TT

Kit para modelo 12020.P.2.TT
instalación adosada

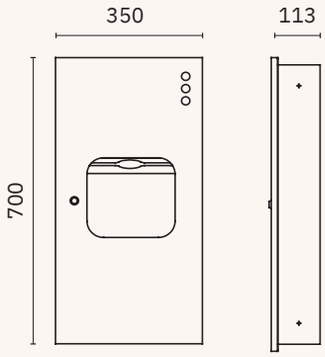

*** Sólo para proyectos**

*12047.P.2.TT

Mueble compacto para empotrar en pared con dispensador de papel toalla y papelera. Puerta frontal de una sola pieza.

Dimensiones
700 x 350 x 113 mm
2'-3 1/2" x 1'-1 3/4" x 4 1/2"

Dimensiones hueco instalación
660 x 320 x 113 mm
2'-2" x 1'-0 5/8" x 4 1/2"

Capacidad papelera
6 litros

Capacidad dispensador
400 usos

*12047.ADO.P.2.TT

Kit para modelo 12047.P.2.TT
instalación adosada

VERONA-COLOR EDITION

VERONA-COLOR EDITION

Verona satinado

- ✓ Colección de accesorios de baño realizada en acero inoxidable AISI 304
- ✓ Complementos de vidrio
- ✓ Tornillería de acero inoxidable
- ✓ Sistema de fijación roscada a pared mediante pletina

Material
Acero inoxidable AISI 304

Acabado
Satinado (.S)

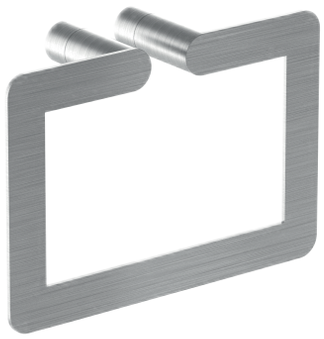

16880.S

Aro toallero

Dimensiones
155 x 225 x 70 mm
6 1/8" x 8 7/8" x 2 3/4"

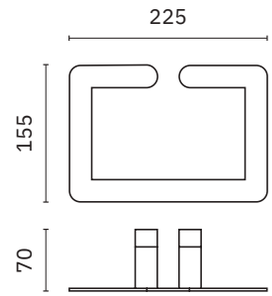

16874.S

Toallero perpendicular

Dimensiones
55 x 406 x 55 mm
2 1/8" x 1'-4" x 2 1/8"

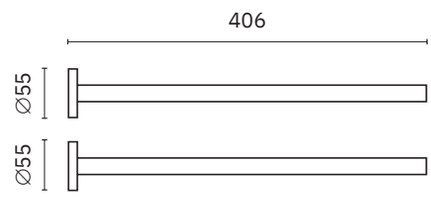

16870.60.S

Toallero

Dimensiones
25 x 625 x 70 mm
1" x 2' 5/8" x 2 3/4"

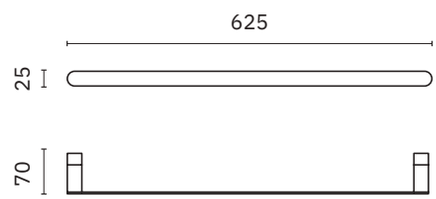

16870.40.S

Toallero

Dimensiones
25 x 425 x 70 mm
1" x 1'-4 3/4" x 2 3/4"

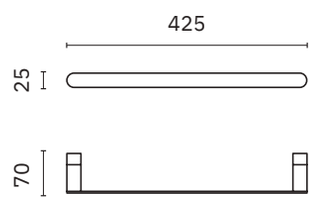

NUEVO

CATÁLOGO NOFER BRAND GROUP MOBILIARIO DE BAÑO

Consultar

16882.S

Toallero lateral

Dimensiones
70 x 370 x 90 mm
2 3/4" x 1'-2 5/8" x 3 1/2"

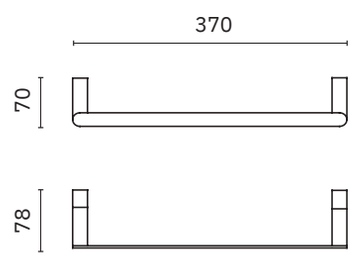

Verona satinado

- ✓ Colección de accesorios de baño realizada en acero inoxidable AISI 304
- ✓ Complementos de vidrio
- ✓ Tornillería de acero inoxidable
- ✓ Sistema de fijación roscada a pared mediante pletina

Material
Acero inoxidable AISI 304

Acabado
Satinado (.S)

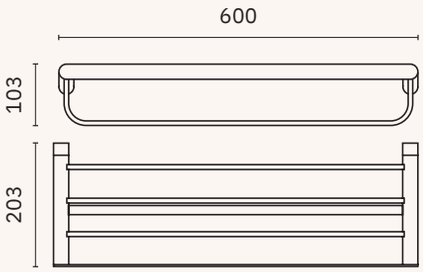

16843.S

Repisa toallero con barra inferior

Dimensiones
103 x 600 x 203 mm
4" x 1'-11 5/8" x 8"

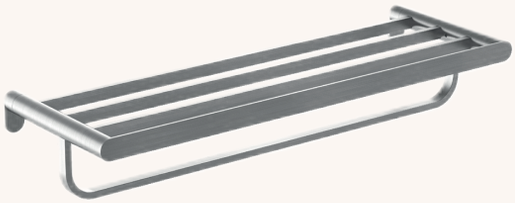

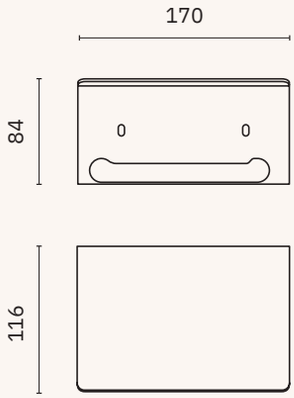

16876.S

Portarrollos

Dimensiones
84 x 170 x 116 mm
3 1/4" x 6 5/8" x 4 1/2"

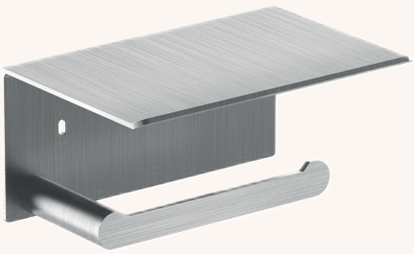

NUEVO

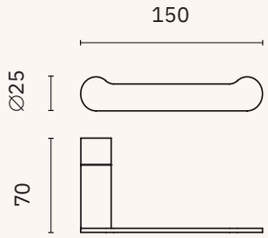

16844.S

Portarrollos reserva

Dimensiones
25 x 150 x 70 mm
1" x 5 7/8" x 2 3/4"

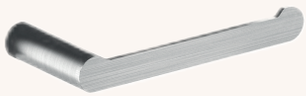

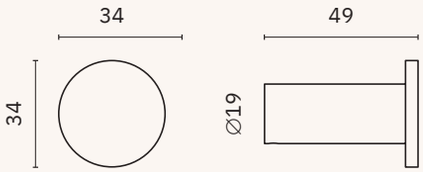

16873.S

Percha

Dimensiones
34 x 34 x 49 mm
1 3/8" x 1 3/8" x 1 7/8"

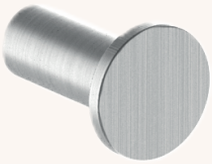

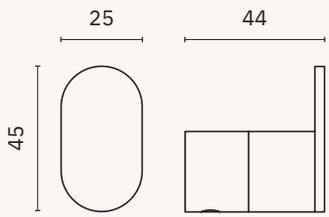

16871.S

Percha

Dimensiones
45 x 25 x 44 mm
1 3/4" x 1" x 1 3/4"

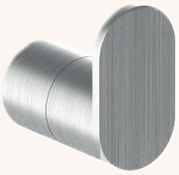

Verona satinado

- ✓ Colección de accesorios de baño realizada en acero inoxidable AISI 304
- ✓ Complementos de vidrio
- ✓ Tornillería de acero inoxidable
- ✓ Sistema de fijación roscada a pared mediante pletina

Material
Acero inoxidable AISI 304

Acabado
Satinado (.S)

16875.S

Jabonera

Dimensiones
25 x 160 x 93 mm
1" x 6 1/4" x 3 5/8"

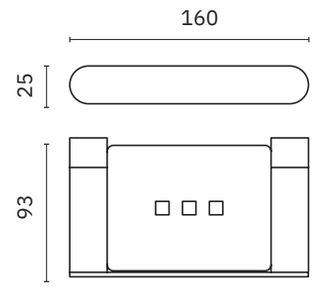

16881.S

Vaso para cepillos de dientes con soporte a pared

Dimensiones
96 x 111 x 70 mm
3 3/4" x 4 3/8" x 2 3/4"

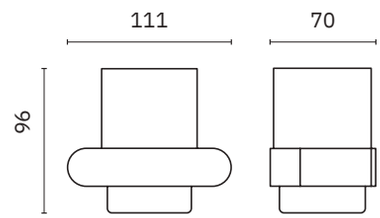

16877.S

Escobillero

Dimensiones
310 x 135 x 119 mm
1'-0 1/4" x 5 3/8" x 4 5/8"

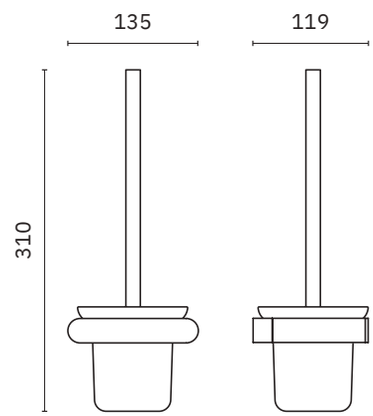

09073.S

Escobillero con soporte a pared

Material
Acero inoxidable

Dimensiones
375 mm x ∅ 75 mm
1'-2 3/4" x ∅ 3"

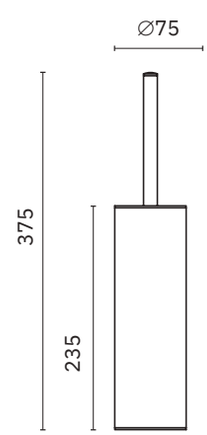

VERONA

Verona brillo

- ✓ Colección de accesorios de baño realizada en acero inoxidable AISI 304
- ✓ Complementos de vidrio
- ✓ Tornillería de acero inoxidable
- ✓ Sistema de fijación roscada a pared mediante pletina

Material
Acero inoxidable AISI 304

Acabado
Brillo (.B)

16880.B

Aro toallero

Dimensiones
155 x 225 x 70 mm
6 1/8" x 8 7/8" x 2 3/4"

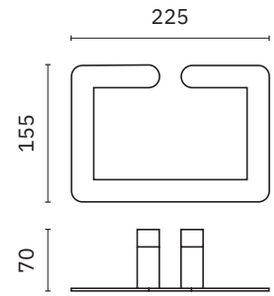

16874.B

Toallero perpendicular

Dimensiones
55 x 406 x 55 mm
2 1/8" x 1'-4" x 2 1/8"

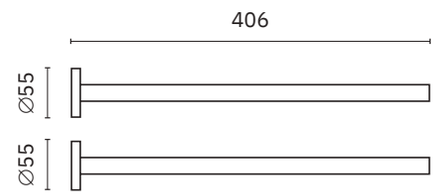

16870.60.B

Toallero

Dimensiones
25 x 625 x 70 mm
1" x 2' 5/8" x 2 3/4"

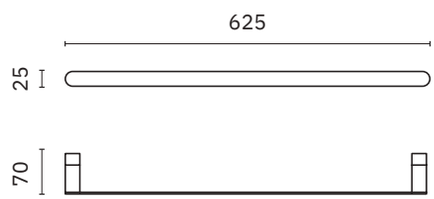

16870.40.B

Toallero

Dimensiones
25 x 425 x 70 mm
1" x 1'-4 3/4" x 2 3/4"

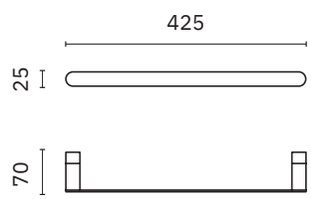

Verona brillo

- ✓ Colección de accesorios de baño realizada en acero inoxidable AISI 304
- ✓ Complementos de vidrio
- ✓ Tornillería de acero inoxidable
- ✓ Sistema de fijación roscada a pared mediante pletina

Material
Acero inoxidable AISI 304

Acabado
Brillo (.B)

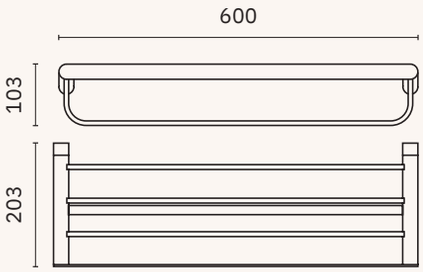

16843.B

Repisa toallero con barra inferior

Dimensiones
103 x 600 x 203 mm
4" x 1'-11 5/8" x 8"

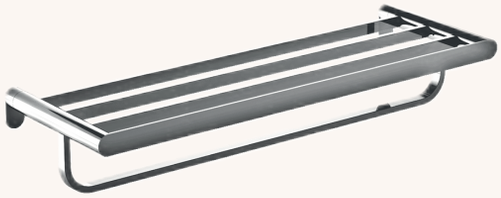

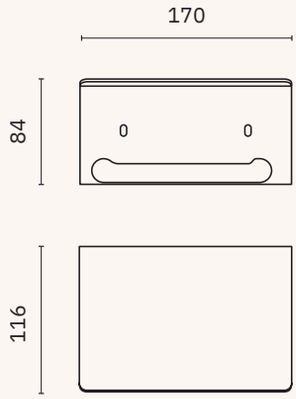

16876.B

Portarrollos

Dimensiones
84 x 170 x 116 mm
3 1/4" x 6 5/8" x 4 1/2"

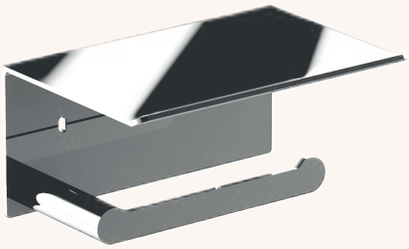

NUEVO

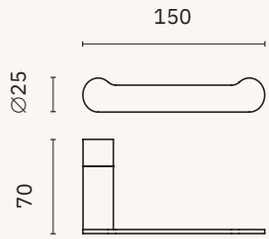

16844.B

Portarrollos reserva

Dimensiones
25 x 150 x 70 mm
1" x 5 7/8" x 2 3/4"

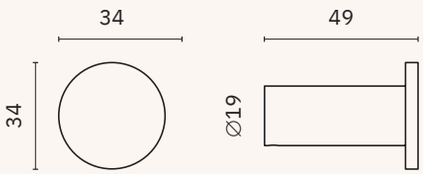

16873.B

Percha

Dimensiones
34 x 34 x 49 mm
1 3/8" x 1 3/8" x 1 7/8"

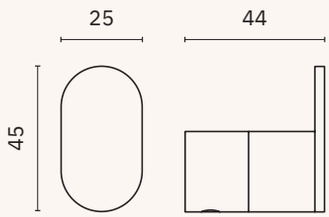

16871.B

Percha

Dimensiones
45 x 25 x 44 mm
1 3/4" x 1" x 1 3/4"

Verona brillo

- ✓ Colección de accesorios de baño realizada en acero inoxidable AISI 304
- ✓ Complementos de vidrio
- ✓ Tornillería de acero inoxidable
- ✓ Sistema de fijación roscada a pared mediante pletina

Material
Acero inoxidable AISI 304

Acabado
Brillo (.B)

16875.B

Jabonera

Dimensiones
25 x 160 x 93 mm
1" x 6 1/4" x 3 5/8"

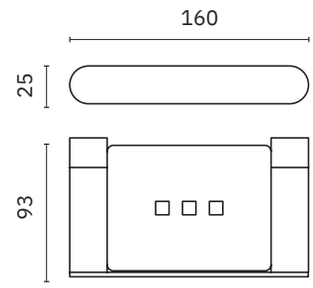

16881.B

Vaso para cepillos de dientes con soporte a pared

Dimensiones
96 x 111 x 70 mm
3 3/4" x 4 3/8" x 2 3/4"

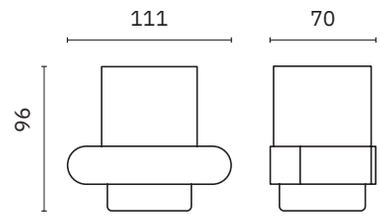

16877.B

Escobillero

Dimensiones
310 x 135 x 119 mm
1'-0 1/4" x 5 3/8" x 4 5/8"

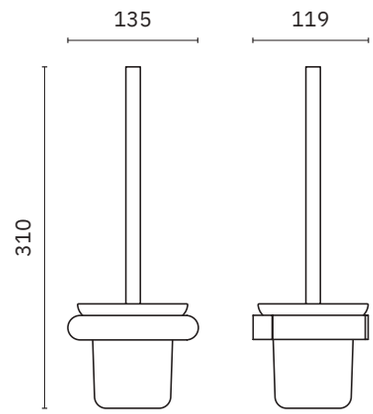

09073.B

Escobillero con soporte a pared

Material
Acero inoxidable

Dimensiones
375 mm x ∅ 75 mm
1'-2 3/4" x ∅ 3"

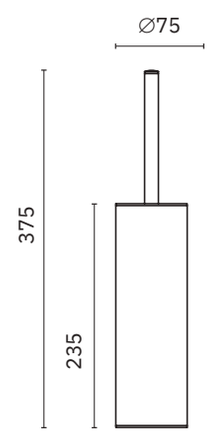

VERONA

Verona negro

- ✓ Colección de accesorios de baño realizada en acero inoxidable AISI 304
- ✓ Complementos de vidrio
- ✓ Tornillería de acero inoxidable
- ✓ Sistema de fijación roscada a pared mediante pletina

Material
Acero inoxidable AISI 304

Acabado
Negro (.N)

16880.N

Aro toallero

Dimensiones
155 x 225 x 70 mm
6 1/8" x 8 7/8" x 2 3/4"

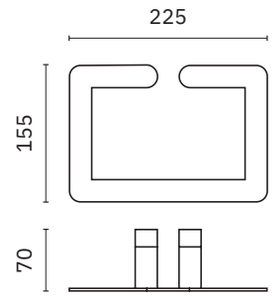

16874.N

Toallero perpendicular

Dimensiones
55 x 406 x 55 mm
2 1/8" x 1'-4" x 2 1/8"

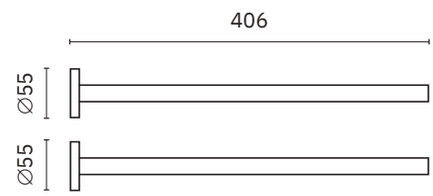

16870.60.N

Toallero

Dimensiones
25 x 625 x 70 mm
1" x 2' 5/8" x 2 3/4"

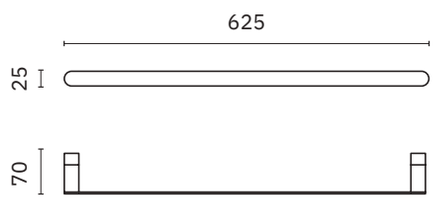

16870.40.N

Toallero

Dimensiones
25 x 425 x 70 mm
1" x 1'-4 3/4" x 2 3/4"

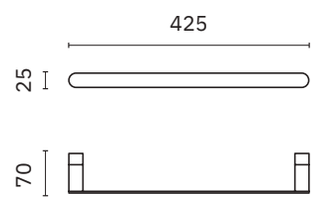

NUEVO

CATÁLOGO NOFER BRAND GROUP MOBILIARIO DE BAÑO

Consultar

16882.N

Toallero lateral

Dimensiones
70 x 370 x 90 mm
2 3/4" x 1'-2 5/8" x 3 1/2"

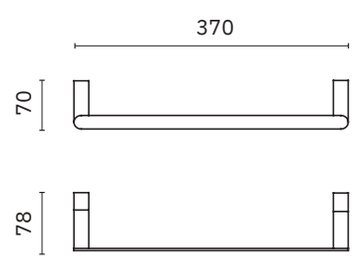

Verona negro

- ✓ Colección de accesorios de baño realizada en acero inoxidable AISI 304
- ✓ Complementos de vidrio
- ✓ Tornillería de acero inoxidable
- ✓ Sistema de fijación roscada a pared mediante pletina

Material
Acero inoxidable AISI 304

Acabado
Negro (.N)

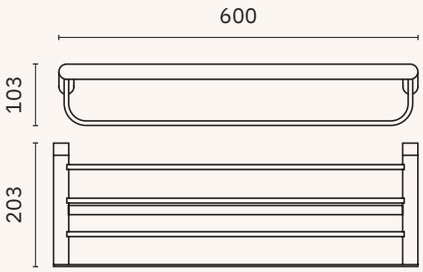

16843.N

Repisa toallero con barra inferior

Dimensiones
103 x 600 x 203 mm
4" x 1'-11 5/8" x 8"

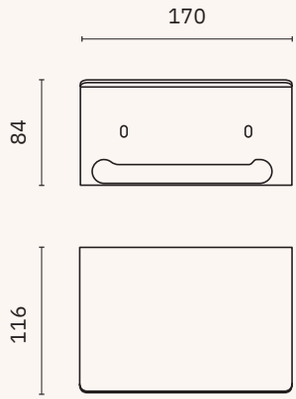

16876.N

Portarrollos

Dimensiones
84 x 170 x 116 mm
3 1/4" x 6 5/8" x 4 1/2"

NUEVO

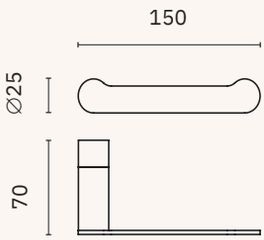

16844.N

Portarrollos reserva

Dimensiones
25 x 150 x 70 mm
1" x 5 7/8" x 2 3/4"

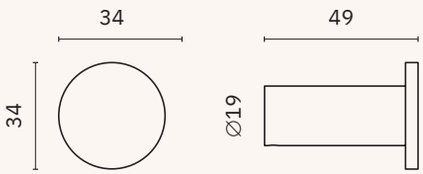

16873.N

Percha

Dimensiones
34 x 34 x 49 mm
1 3/8" x 1 3/8" x 1 7/8"

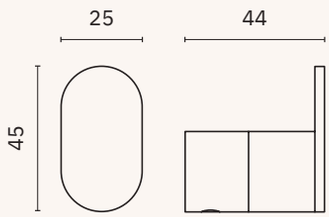

16871.N

Percha

Dimensiones
45 x 25 x 44 mm
1 3/4" x 1" x 1 3/4"

Verona negro

- ✓ Colección de accesorios de baño realizada en acero inoxidable AISI 304
- ✓ Complementos de vidrio
- ✓ Tornillería de acero inoxidable
- ✓ Sistema de fijación roscada a pared mediante pletina

Material
Acero inoxidable AISI 304

Acabado
Negro (.N)

16875.N

Jabonera

Dimensiones
25 x 160 x 93 mm
1" x 6 1/4" x 3 5/8"

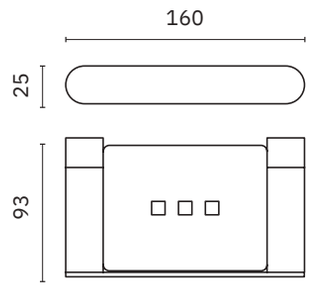

16881.N

Vaso para cepillos de dientes con soporte a pared

Dimensiones
96 x 111 x 70 mm
3 3/4" x 4 3/8" x 2 3/4"

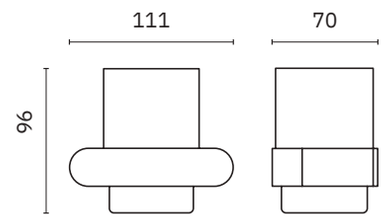

16877.N

Escobillero

Dimensiones
310 x 135 x 119 mm
1'-0 1/4" x 5 3/8" x 4 5/8"

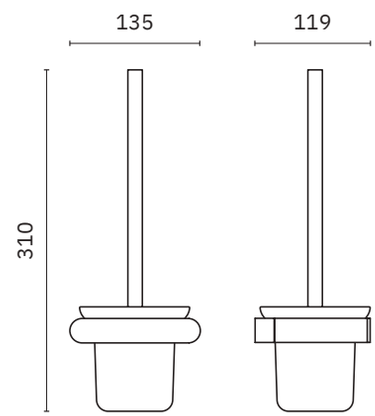

NUEVO

09073.N

Escobillero con soporte a pared

Material
Acero inoxidable

Dimensiones
375 mm x ∅ 75 mm
1'-2 3/4" x ∅ 3"

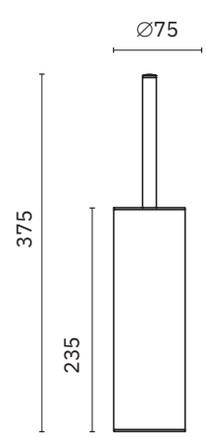

VERONA

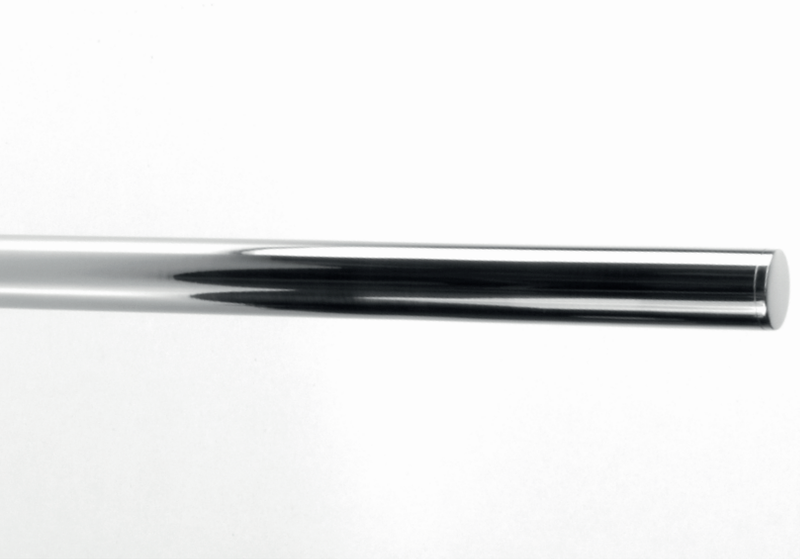

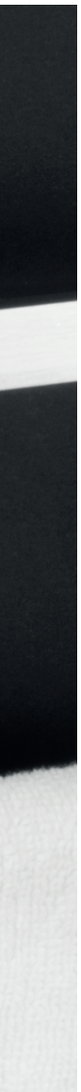

CORINTO

CORINTO

Corinto satinado

- ✓ Colección de accesorios de baño realizada en acero inoxidable AISI 304
- ✓ Complementos de vidrio
- ✓ Tornillería de acero inoxidable
- ✓ Sistema de fijación roscada a pared mediante pletina

Material
Acero inoxidable AISI 304

Acabado
Satinado (.S)

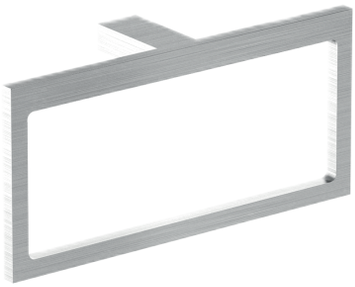

16930.S

Aro toallero

Dimensiones
104 x 220 x 60 mm
4 1/8" x 8 5/8" x 2 3/8"

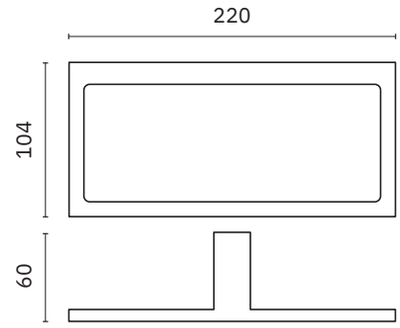

16874.S

Toallero perpendicular

Dimensiones
55 x 406 x 55 mm
2 1/8" x 1'-4" x 2 1/8"

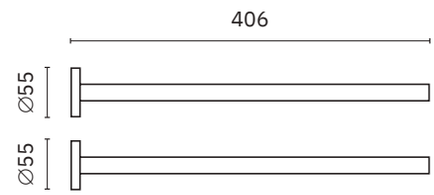

16920.60.S

Toallero

Dimensiones
15 x 626 x 60 mm
0 5/8" x 2'-0 5/8" x 2 3/8"

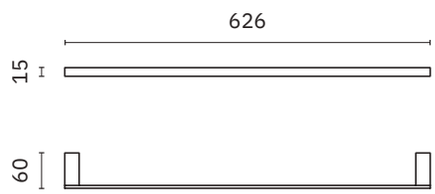

16920.40.S

Toallero

Dimensiones
15 x 426 x 60 mm
0 5/8" x 16 3/4" x 2 3/8"

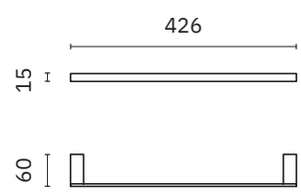

Corinto satinado

- ✓ Colección de accesorios de baño realizada en acero inoxidable AISI 304
- ✓ Complementos de vidrio
- ✓ Tornillería de acero inoxidable
- ✓ Sistema de fijación roscada a pared mediante pletina

Material
Acero inoxidable AISI 304

Acabado
Satinado (.S)

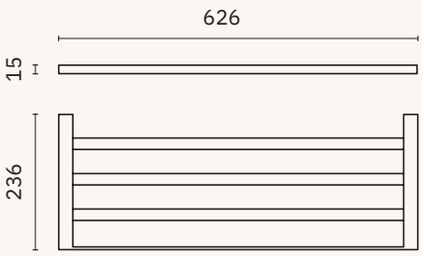

16923.S

Repisa toallero

Dimensiones
15 x 626 x 236 mm
0 5/8" x 24 5/8" x 9 1/4"

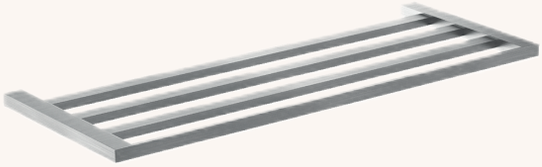

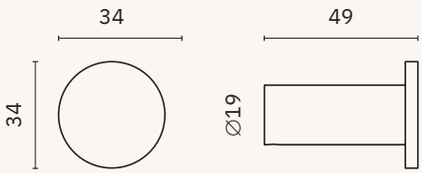

16873.S

Percha individual

Dimensiones
34 x 34 x 49 mm
1 3/8" x 1 3/8" x 1 7/8"

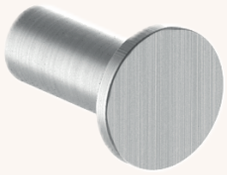

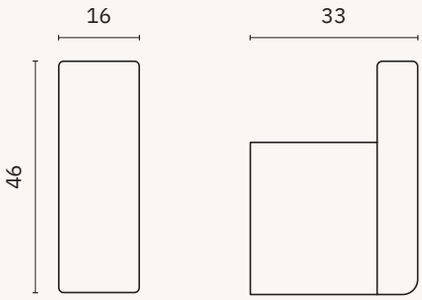

16921.S

Percha

Dimensiones
46x 16 x 33 mm
1 3/4" x 0 5/8" x 1 1/4"

Corinto satinado

- ✓ Colección de accesorios de baño realizada en acero inoxidable AISI 304
- ✓ Complementos de vidrio
- ✓ Tornillería de acero inoxidable
- ✓ Sistema de fijación roscada a pared mediante pletina

Material
Acero inoxidable AISI 304

Acabado
Satinado (.S)

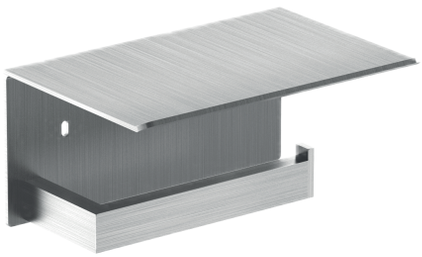

16878.S

Portarrollos de papel higiénico

Dimensiones
84 x 170 x 116 mm
3 1/4" x 6 3/4" x 4 1/2"

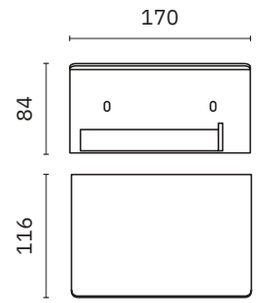

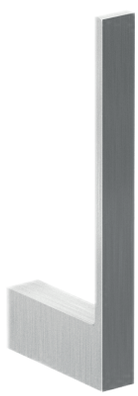

16929.S

Portarrollos reserva

Dimensiones
145 x 15 x 60 mm
5 3/4" x 0 5/8" x 2 3/8"

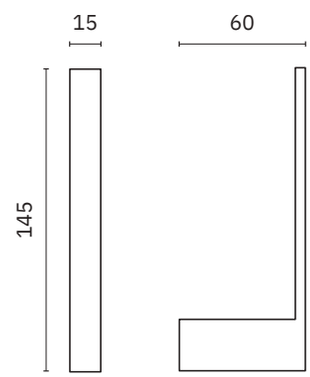

16932.S

Portarrollos

Dimensiones
15 x 161 x 60 mm
0 5/8" x 6 3/8" x 2 3/8"

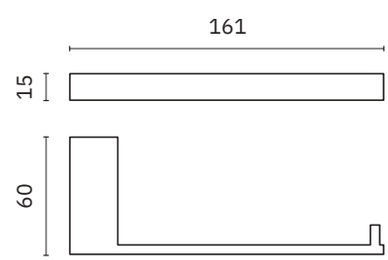

Corinto satinado

- ✓ Colección de accesorios de baño realizada en acero inoxidable AISI 304
- ✓ Complementos de vidrio
- ✓ Tornillería de acero inoxidable
- ✓ Sistema de fijación roscada a pared mediante pletina

Material
Acero inoxidable AISI 304

Acabado
Satinado (.S)

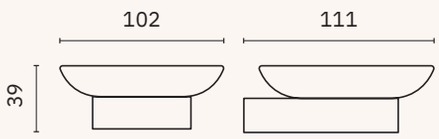

16925.S

Jabonera

Dimensiones
39 x 102 x 111 mm
1 1/2" x 4" x 4 3/8"

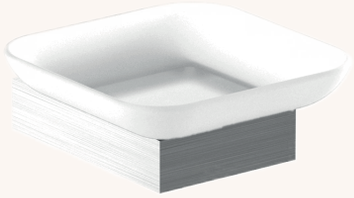

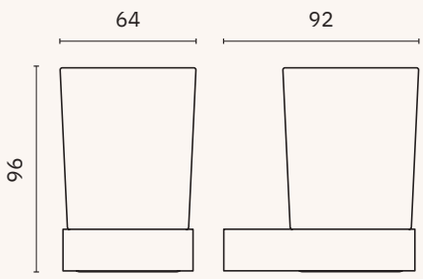

16931.S

Vaso para cepillos de dientes con soporte a pared

Dimensiones
96 x 64 x 92 mm
3 3/4" x 2 1/2" x 3 5/8"

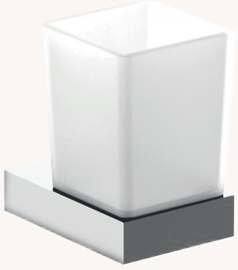

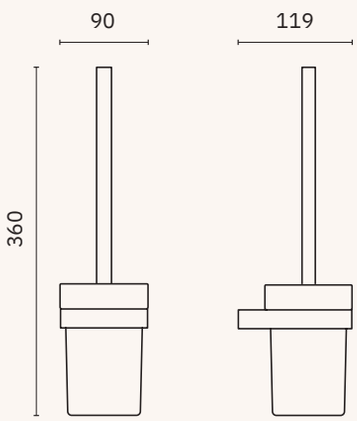

16937.S

Escobillero

Dimensiones
360 x 90 x 119 mm
1'-2 1/8" x 3 1/2" x 4 3/4"

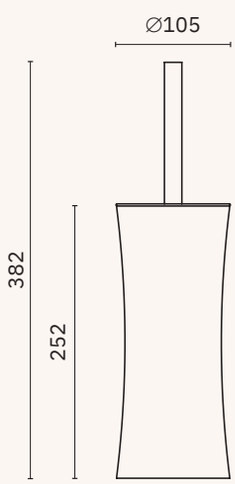

09078.S

Escobillero

Material
Acero inoxidable

Dimensiones
382 mm x ∅ 105 mm
1'-3" x ∅ 4 1/4"

Corinto brillo

- ✓ Colección de accesorios de baño realizada en acero inoxidable AISI 304
- ✓ Complementos de vidrio
- ✓ Tornillería de acero inoxidable
- ✓ Sistema de fijación roscada a pared mediante pletina

Material
Acero inoxidable AISI 304

Acabado
Brillo (.B)

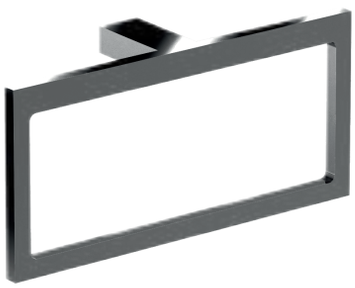

16930.B

Toallero

Dimensiones
104 x 220 x 60 mm
4 1/8" x 8 5/8" x 2 3/8"

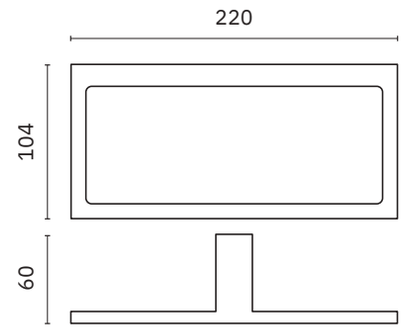

16874.B

Toallero perpendicular

Dimensiones
55 x 406 x 55 mm
2 1/8" x 1'-4" x 2 1/8"

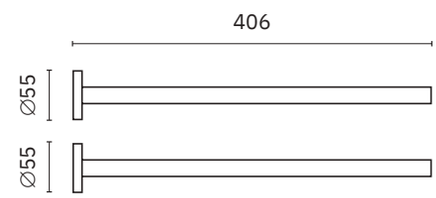

16920.60.B

Toallero

Dimensiones
15 x 626 x 60 mm
0 5/8" x 2'-0 5/8" x 2 3/8"

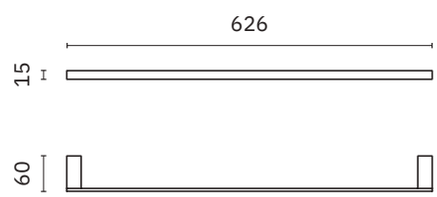

16920.40.B

Toallero

Dimensiones
15 x 426 x 60 mm
0 5/8" x 16 3/4" x 2 3/8"

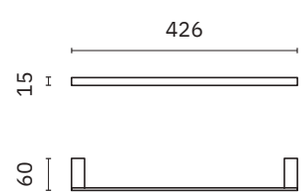

Corinto brillo

- ✓ Colección de accesorios de baño realizada en acero inoxidable AISI 304
- ✓ Complementos de vidrio
- ✓ Tornillería de acero inoxidable
- ✓ Sistema de fijación roscada a pared mediante pletina

Material
Acero inoxidable AISI 304

Acabado
Brillo (.B)

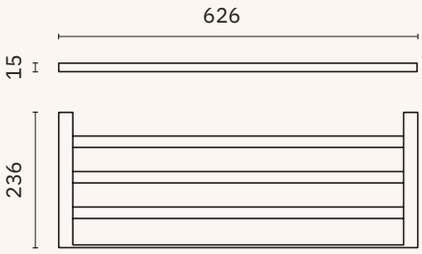

16923.B

Repisa toallero

Dimensiones
15 x 626 x 236 mm
0 5/8" x 24 5/8" x 9 1/4"

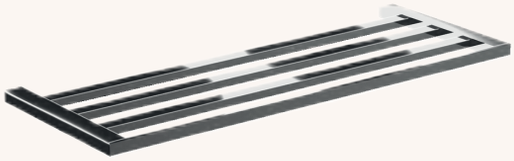

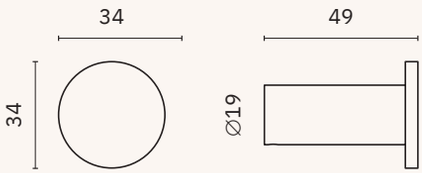

16873.B

Percha individual

Dimensiones
34 x 34 x 49 mm
1 3/8" x 1 3/8" x 1 7/8"

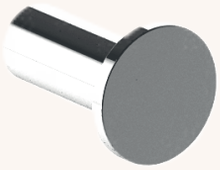

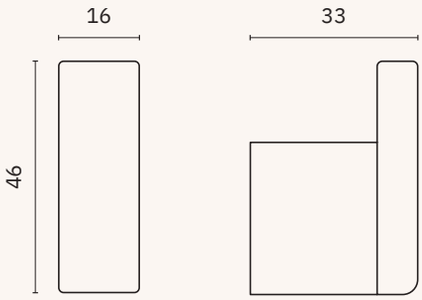

16921.B

Percha

Dimensiones
46x 16 x 33 mm
1 3/4" x 0 5/8" x 1 1/4"

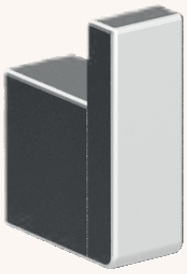

Corinto brillo

- ✓ Colección de accesorios de baño realizada en acero inoxidable AISI 304
- ✓ Complementos de vidrio
- ✓ Tornillería de acero inoxidable
- ✓ Sistema de fijación roscada a pared mediante pletina

Material
Acero inoxidable AISI 304

Acabado
Brillo (.B)

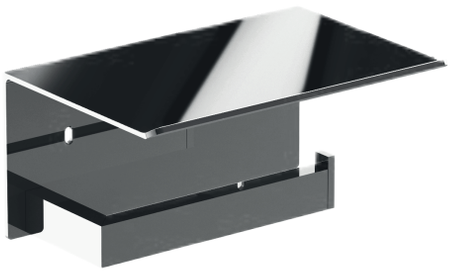

16878.B

Portarrollos de papel higiénico

Dimensiones
84 x 170 x 116 mm
3 1/4" x 6 3/4" x 4 1/2"

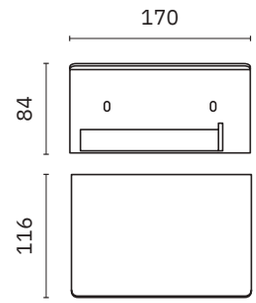

16929.B

Portarrollos reserva

Dimensiones
145 x 15 x 60 mm
5 3/4" x 0 5/8" x 2 3/8"

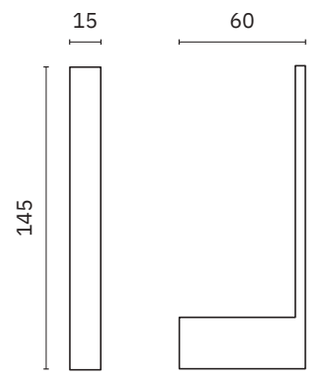

16932.B

Portarrollos

Dimensiones
15 x 161 x 60 mm
0 5/8" x 6 3/8" x 2 3/8"

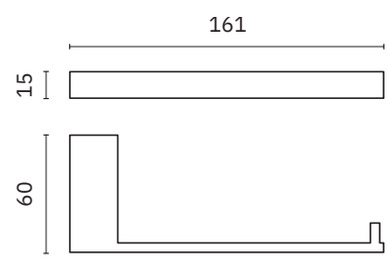

Corinto brillo

- ✓ Colección de accesorios de baño realizada en acero inoxidable AISI 304
- ✓ Complementos de vidrio
- ✓ Tornillería de acero inoxidable
- ✓ Sistema de fijación roscada a pared mediante pletina

Material
Acero inoxidable AISI 304

Acabado
Brillo (.B)

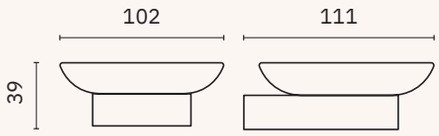

16925.B

Jabonera

Dimensiones
39 x 102 x 111 mm
1 1/2" x 4" x 4 3/8"

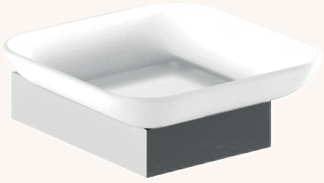

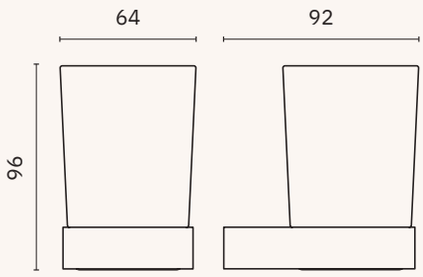

16931.B

Vaso para cepillos de dientes con soporte a pared

Dimensiones
96 x 64 x 92 mm
3 3/4" x 2 1/2" x 3 5/8"

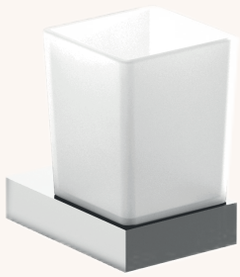

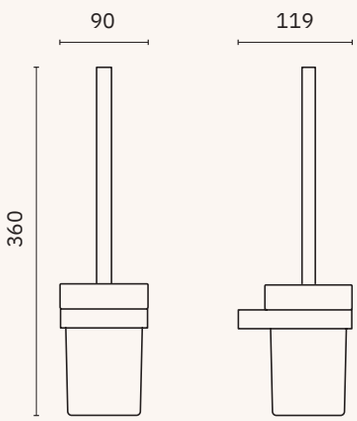

16937.B

Escobillero

Dimensiones
360 x 90 x 119 mm
1'-2 1/8" x 3 1/2" x 4 3/4"

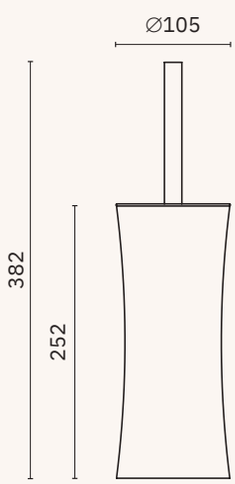

09078.B

Escobillero

Material
Acero inoxidable

Dimensiones
382 mm x ∅ 105 mm
1'-3" x ∅ 4 1/4"

Corinto negro

- ✓ Colección de accesorios de baño realizada en acero inoxidable AISI 304
- ✓ Complementos de vidrio
- ✓ Tornillería de acero inoxidable
- ✓ Sistema de fijación roscada a pared mediante pletina

Material
Acero inoxidable AISI 304

Acabado
Negro (.N)

16930.N

Aro toallero

Dimensiones
104 x 220 x 60 mm
4 1/8" x 8 5/8" x 2 3/8"

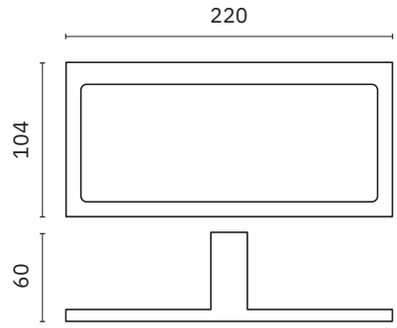

16874.N

Toallero perpendicular

Dimensiones
55 x 406 x 55 mm
2 1/8" x 1'-4" x 2 1/8"

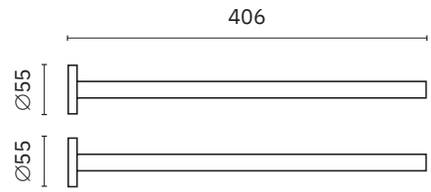

16920.60.N

Toallero

Dimensiones
15 x 626 x 60 mm
0 5/8" x 2'-0 5/8" x 2 3/8"

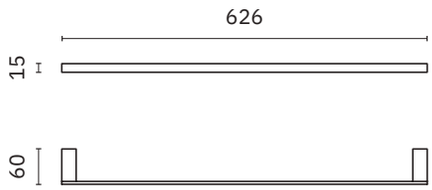

16920.40.N

Toallero

Dimensiones
15 x 426 x 60 mm
0 5/8" x 16 3/4" x 2 3/8"

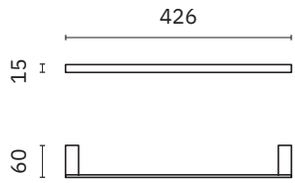

Corinto negro

- ✓ Colección de accesorios de baño realizada en acero inoxidable AISI 304
- ✓ Complementos de vidrio
- ✓ Tornillería de acero inoxidable
- ✓ Sistema de fijación roscada a pared mediante pletina

Material
Acero inoxidable AISI 304

Acabado
Negro (.N)

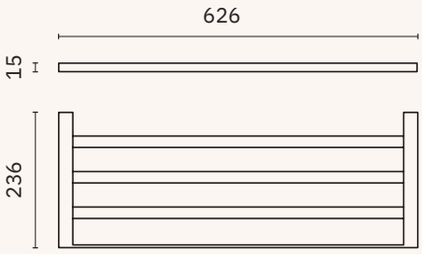

16923.N

Repisa toallero

Dimensiones
15 x 626 x 236 mm
0 5/8" x 24 5/8" x 9 1/4"

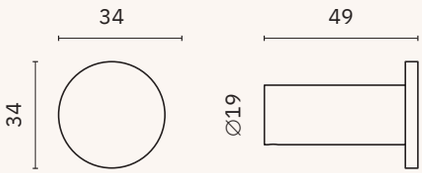

16873.N

Percha individual

Dimensiones
34 x 34 x 49 mm
1 3/8" x 1 3/8" x 1 7/8"

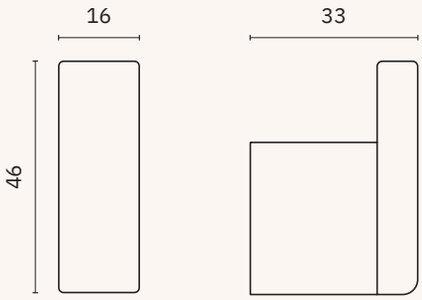

16921.N

Percha

Dimensiones
46x 16 x 33 mm
1 3/4" x 0 5/8" x 1 1/4"

Corinto negro

- ✓ Colección de accesorios de baño realizada en acero inoxidable AISI 304
- ✓ Complementos de vidrio
- ✓ Tornillería de acero inoxidable
- ✓ Sistema de fijación roscada a pared mediante pletina

Material
Acero inoxidable AISI 304

Acabado
Negro (.N)

16878.N

Portarrollos de papel higiénico

Dimensiones
84 x 170 x 116 mm
3 1/4" x 6 3/4" x 4 1/2"

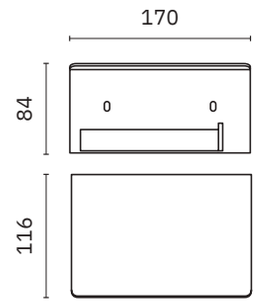

16929.N

Portarrollos reserva

Dimensiones
145 x 15 x 60 mm
5 3/4" x 0 5/8" x 2 3/8"

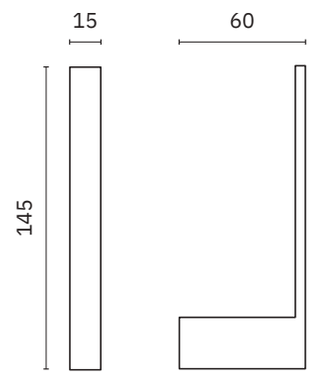

16932.N

Portarrollos

Dimensiones
15 x 161 x 60 mm
0 5/8" x 6 3/8" x 2 3/8"

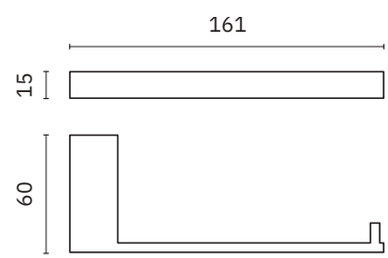

Corinto negro

- ✓ Colección de accesorios de baño realizada en acero inoxidable AISI 304
- ✓ Complementos de vidrio
- ✓ Tornillería de acero inoxidable
- ✓ Sistema de fijación roscada a pared mediante pletina

Material
Acero inoxidable AISI 304

Acabado
Negro (.N)

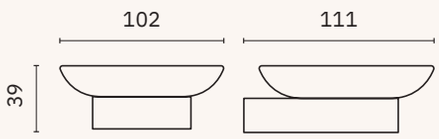

16925.N

Jabonera

Dimensiones
39 x 102 x 111 mm
1 1/2" x 4" x 4 3/8"

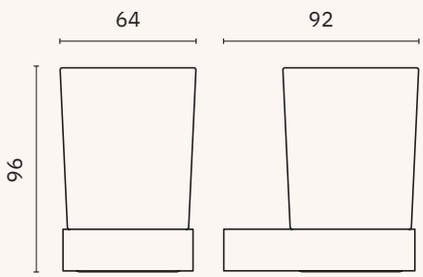

16931.N

Vaso para cepillos de dientes con soporte a pared

Dimensiones
96 x 64 x 92 mm
3 3/4" x 2 1/2" x 3 5/8"

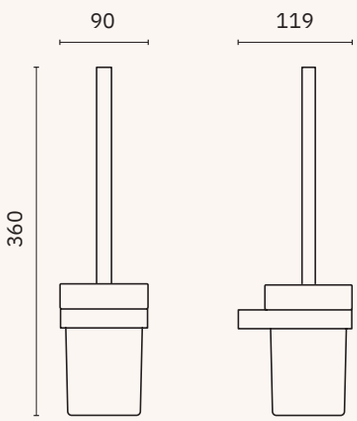

16937.N

Escobillero

Dimensiones
360 x 90 x 119 mm
1'-2 1/8" x 3 1/2" x 4 3/4"

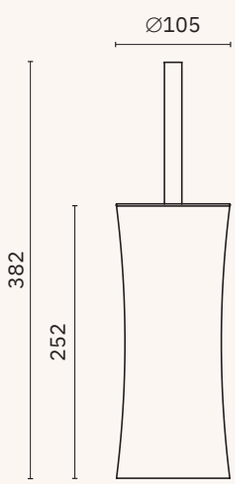

09078.N

Escobillero

Material
Acero inoxidable

Dimensiones
382 mm x ∅ 105 mm
1'-3" x ∅ 4 1/4"

Roma

- ✓ Colección de accesorios de baño realizada en acero inoxidable AISI 304
- ✓ Complementos de vidrio
- ✓ Tornillería de acero inoxidable
- ✓ Sistema de fijación roscada a pared mediante pletina

Material
Acero inoxidable AISI 304

Acabado
Satinado (.S)

16827.S

Aro toallero

Dimensiones
187 x 180 x 56 mm
7 3/8" x 7 1/8" x 2 1/4"
∅ tubo aro 12 mm

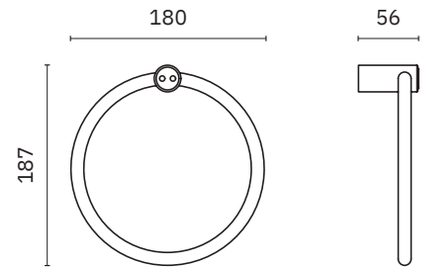

16874.S

Toallero perpendicular

Dimensiones
55 x 406 x 55 mm
2 1/8" x 1'-4" x 2 1/8"

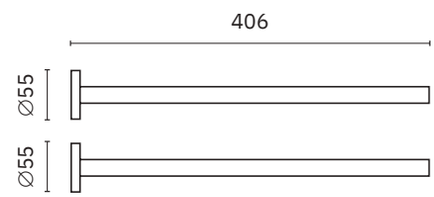

16820.60.S

Toallero

Dimensiones
22 x 600 x 70 mm
7/8" x 1'-11 5/8 x 2 3/4"
∅ 10 mm

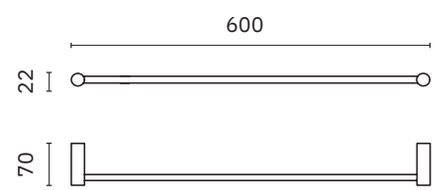

16820.40.S

Toallero

Dimensiones
22 x 400 x 70 mm
7/8" x 1'-3 3/4 x 2 3/4"
∅ 10 mm

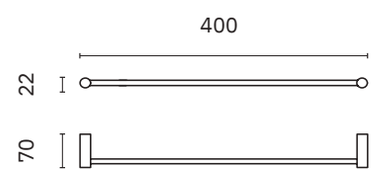

Roma

- ✓ Colección de accesorios de baño realizada en acero inoxidable AISI 304
- ✓ Complementos de vidrio
- ✓ Tornillería de acero inoxidable
- ✓ Sistema de fijación roscada a pared mediante pletina

Material
Acero inoxidable AISI 304

Acabado
Satinado (.S)

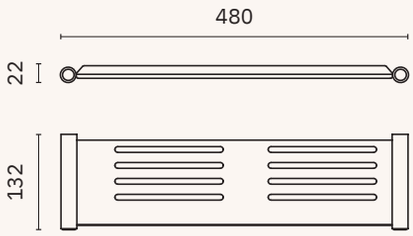

16824.S

Repisa de utilidad

Dimensiones
22 x 480 x 132 mm
7/8" x 1'-6 7/8" x 5 1/4"

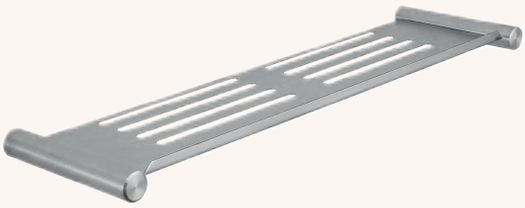

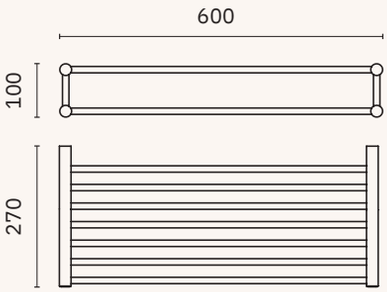

16822.S

Repisa toallero con doble barra inferior

Dimensiones
100 x 600 x 270 mm
3 7/8" x 23 5/8 x 10 5/8"

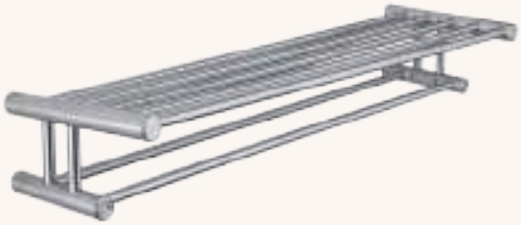

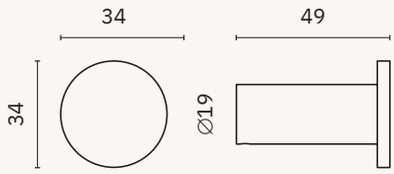

16873.S

Percha

Dimensiones
34 x 34 x 49 mm
1 3/8" x 1 3/8" x 1 7/8"

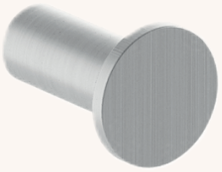

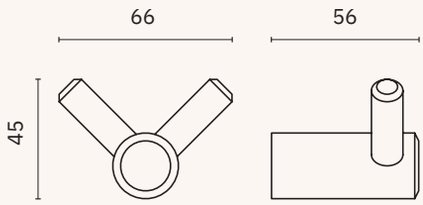

16821.S

Percha doble

Dimensiones
45 x 66 x 56 mm
1 3/4" x 2 5/8" x 2 1/4"

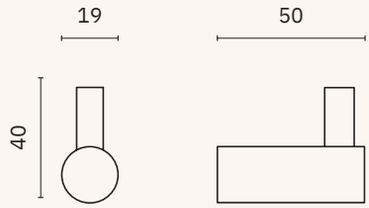

16828.S

Percha

Dimensiones
40 x 19 x 50 mm
1 5/8" x 0 3/4" x 2"

Roma

- ✓ Colección de accesorios de baño realizada en acero inoxidable AISI 304
- ✓ Complementos de vidrio
- ✓ Tornillería de acero inoxidable
- ✓ Sistema de fijación roscada a pared mediante pletina

Material
Acero inoxidable AISI 304

Acabado
Satinado (.S)

16829.S

Portarrollos de papel higiénico

Dimensiones
26 x 26 x 114 mm
1" x 1" x 4 1/2"

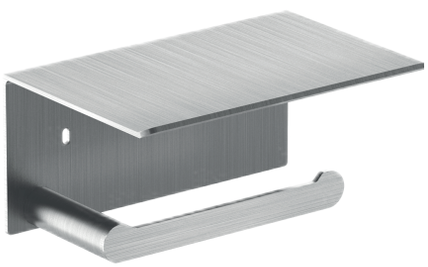

16876.S

Portarrollos de papel higiénico

Dimensiones
84 x 170 x 116 mm
3 1/4" x 6 3/4" x 4 1/2"

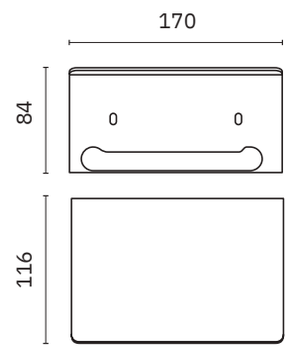

16826.S

Portarrollos de papel higiénico

Dimensiones
115 x 138 x 76 mm
4 1/2" x 5 3/8" x 3"

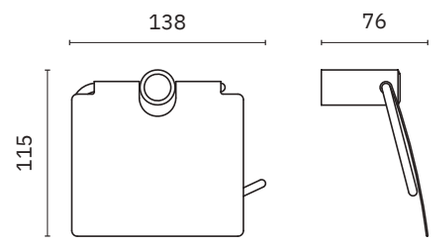

16804.S

Portarrollos de papel higiénico doble

Dimensiones
90 x 260 x 76 mm
3 1/3" x 10 1/4" x 3"

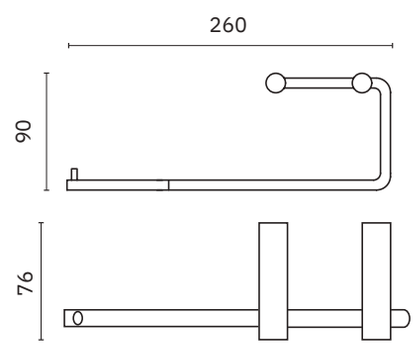

Roma

- ✓ Colección de accesorios de baño realizada en acero inoxidable AISI 304
- ✓ Complementos de vidrio
- ✓ Tornillería de acero inoxidable
- ✓ Sistema de fijación roscada a pared mediante pletina

Material
Acero inoxidable AISI 304

Acabado
Satinado (.S)

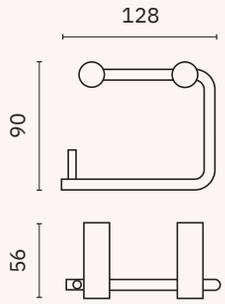

16805.S

Portarrollos de papel higiénico

Dimensiones
90 x 128 x 56 mm
3 1/2" x 5 1/8" x 2 1/4"

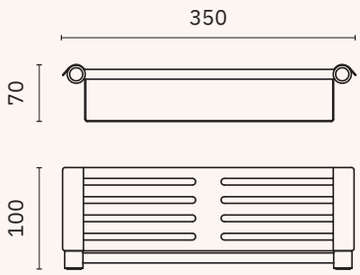

16823.S

Jabonera

Dimensiones
70 x 350 x 100 mm
2 3/4 x 1'-1 3/4" x 3 7/8"

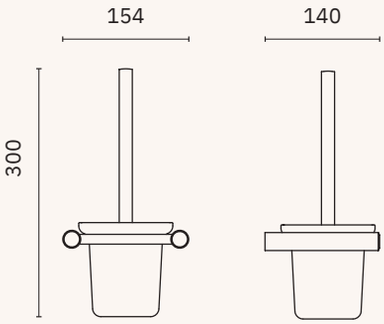

16825.S

Escobillero

Dimensiones
300 x 154 x 140 mm
11 3/4" x 6 1/8" x 5 1/2"

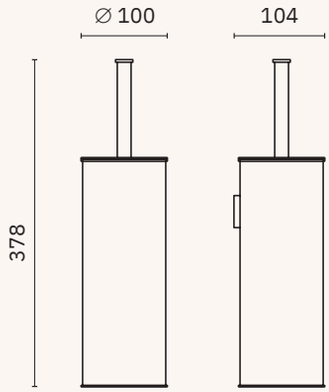

09059.S

Escobillero con soporte a pared

Material
Acero inoxidable

Dimensiones
378 x 100 x 104 mm
1'-2 7/8" x 3 7/8" x 4 1/8"

BARCELONA

BARCELONA

Barcelona

- ✓ Colección de accesorios de baño realizada en acero inoxidable AISI 304
- ✓ Complementos de vidrio
- ✓ Tornillería de acero inoxidable
- ✓ Sistema de fijación roscada a pared mediante pletina

Material
Acero inoxidable AISI 304

Acabado
Brillo (.B)

NUEVO

16904.B

OTROS COLORES

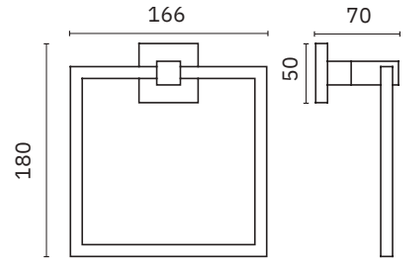

Aro toallero

Dimensiones
180 x 166 x 70 mm. 7 1/8" x 6 1/2" x 2 3/4" Tubo 10 x 10 mm

16905.B

OTROS COLORES

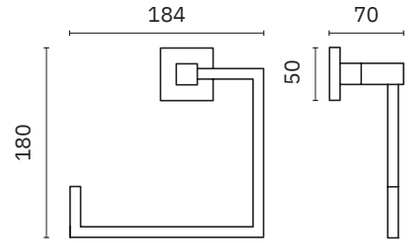

Toallero

Dimensiones
180 x 184 x 70 mm. 7 1/8" x 7 1/4" x 2 3/4" Tubo 10 x 10 mm

16901.B

OTROS COLORES

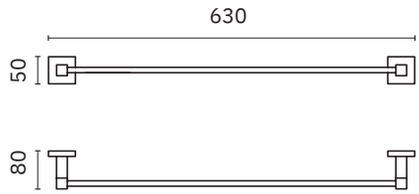

Toallero

Dimensiones
50 x 630 x 80 mm. 2" x 2'-0 7/8" x 3 1/8" Tubo 10 x 10 mm

16902.B

OTROS COLORES

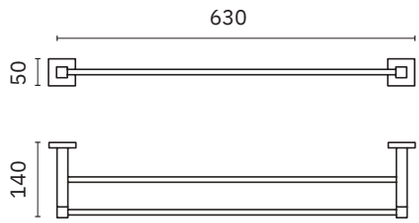

Toallero doble

Dimensiones
50 x 630 x 140 mm. 2" x 2'-0 7/8" x 5 1/2" Tubo 10 x 10 mm

16916.B

OTROS COLORES

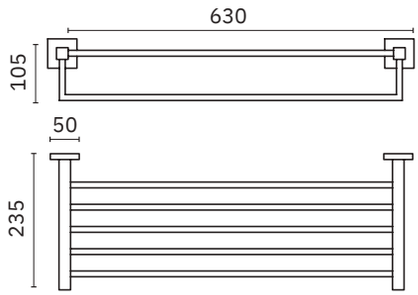

Repisa toallero con barra inferior

Dimensiones
105 x 630 x 235 mm.
4 1/8" x 2'-0 7/8" x 9 1/4"

Barcelona

- ✓ Colección de accesorios de baño realizada en acero inoxidable AISI 304
- ✓ Complementos de vidrio
- ✓ Tornillería de acero inoxidable
- ✓ Sistema de fijación roscada a pared mediante pletina

Material
Acero inoxidable AISI 304

Acabado
Brillo (.B)

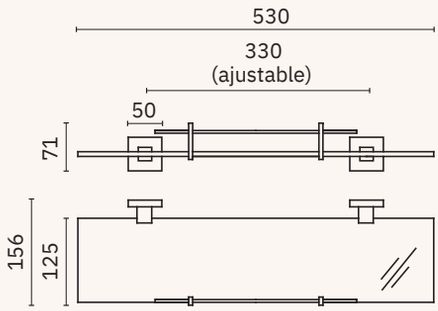

16910.B

OTROS COLORES

Repisa de vidrio

Dimensiones
71 x 530 x 156 mm
2 3/4" x 1'-8 7/8" x 6 1/8"

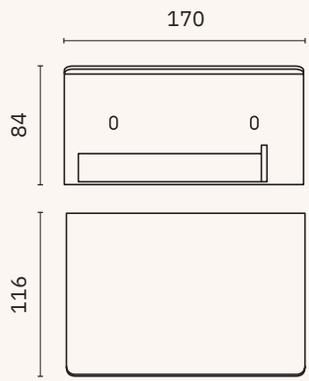

16878.B

OTROS COLORES

Portarrollos de papel higiénico

Dimensiones
84 x 170 x 116 mm
3 1/4" x 6 3/4" x 4 1/2"

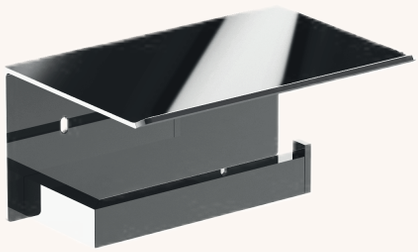

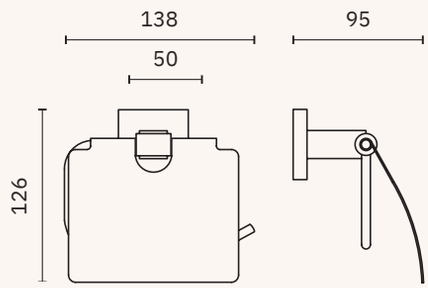

16917.B

OTROS COLORES

Portarrollos de papel higiénico

Dimensiones
126 x 138 x 95 mm
5" x 5 3/8" x 3 3/4"

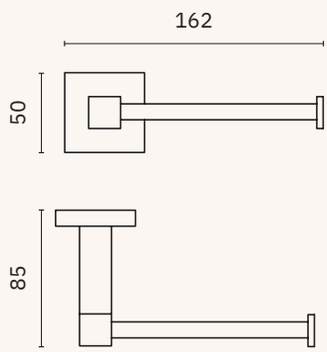

16900.B

OTROS COLORES

Portarrollos de papel higiénico

Dimensiones
50 x 162 x 85 mm
2" x 6 3/8 x 3 3/8"

Barcelona

- ✓ Colección de accesorios de baño realizada en acero inoxidable AISI 304
- ✓ Complementos de vidrio
- ✓ Tornillería de acero inoxidable
- ✓ Sistema de fijación roscada a pared mediante pletina

Material
Acero inoxidable AISI 304

Acabado
Brillo (.B)

16906.B

OTROS COLORES

Percha

Dimensiones
60 x 50 x 70 mm. 2 3/8" x 2" x 2 3/4"

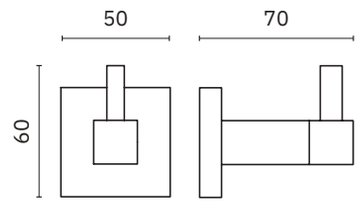

16907.B

OTROS COLORES

Percha doble

Dimensiones
50 x 90 x 70 mm. 2" x 3 1/2" x 2 3/4"

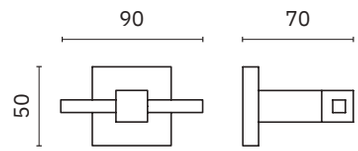

16911.B

OTROS COLORES

Jabonera

Dimensiones
53 x 155 x 120 mm. 2 1/8" x 6 1/8" x 4 7/8"

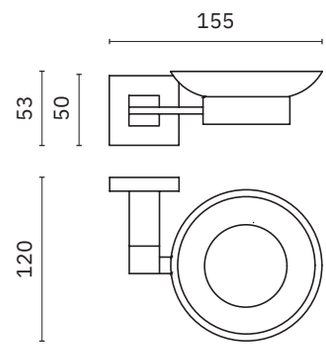

16912.B

OTROS COLORES

Jabonera

Dimensiones
50 x 125 x 115 mm. 2" x 4 7/8" x 4 1/2"

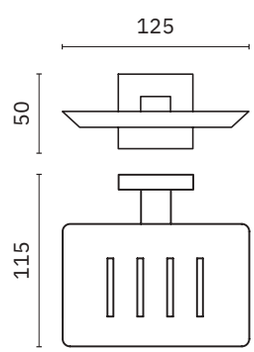

Barcelona

- ✓ Colección de accesorios de baño realizada en acero inoxidable AISI 304
- ✓ Complementos de vidrio
- ✓ Tornillería de acero inoxidable
- ✓ Sistema de fijación roscada a pared mediante pletina

Material
Acero inoxidable AISI 304

Acabado
Brillo (.B)

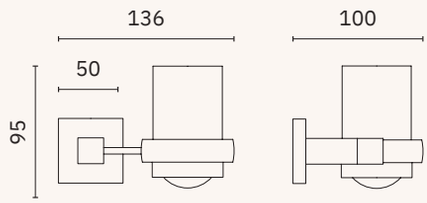

16913.B

OTROS COLORES

Vaso para cepillos de dientes con soporte a pared

Dimensiones
95 x 136 x 100 mm
3 3/4" x 5 3/8" x 3 7/8"

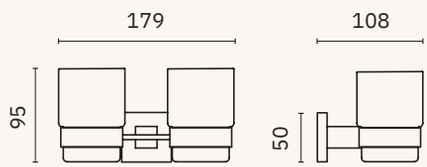

16914.B

OTROS COLORES

Vaso doble para cepillos de dientes con soporte a pared

Dimensiones
95 x 179 x 108 mm
3 3/4" x 7" x 4 1/4"

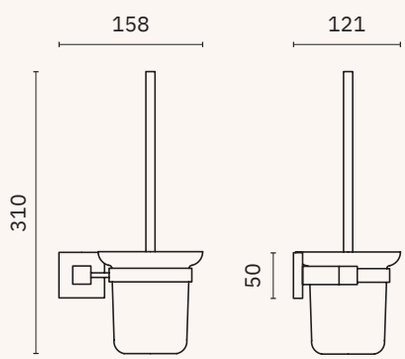

16915.B

OTROS COLORES

Escobillero

Dimensiones
310 x 158 x 121 mm
1'-0 1/4" x 6 1/4" x 4 3/4"

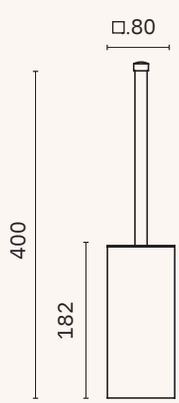

09075.B

OTROS COLORES

Escobillero con soporte a pared

Dimensiones
400 x 80 x 80 mm
1'-3 3/4" x 3 1/8" x 3 1/8"

NIZA

NIZA

Niza satinado

- ✓ Colección de accesorios de baño realizada en acero inoxidable AISI 304
- ✓ Complementos de vidrio
- ✓ Tornillería de acero inoxidable
- ✓ Sistema de fijación roscada a pared mediante pletina

Material
Acero inoxidable AISI 304

Acabado
Satinado (.S)

16860.S

Aro toallero

Dimensiones
192 x 170 x 50 mm
7 1/2" x 6 3/4" x 2"
Tubo ∅ 10 mm

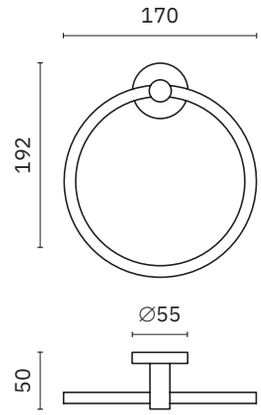

16874.S

Toallero perpendicular

Dimensiones
55 x 406 x 55 mm
2 1/8" x 1'-4" x 2 1/8"

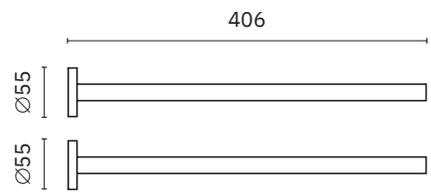

16850.60.S

Toallero

Dimensiones
55 x 650 x 65 mm
2 1/8" x 2'-1 5/8" x 2 1/2"
Tubo ∅ 20 mm

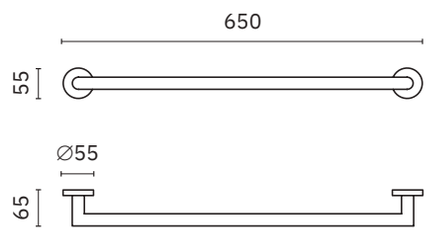

16850.40.S

Toallero

Dimensiones
55 x 400 x 65 mm
2 1/8" x 1'-3 3/4" x 2 1/2"
Tubo ∅ 20 mm

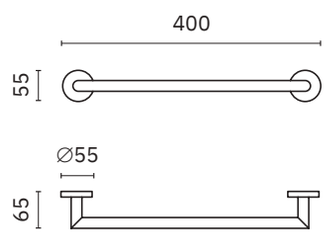

Niza satinado

- ✓ Colección de accesorios de baño realizada en acero inoxidable AISI 304
- ✓ Complementos de vidrio
- ✓ Tornillería de acero inoxidable
- ✓ Sistema de fijación roscada a pared mediante pletina

Material
Acero inoxidable AISI 304

Acabado
Satinado (.S)

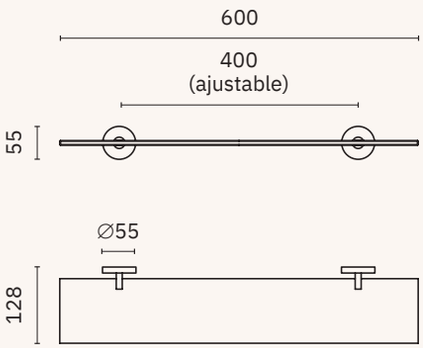

16856.S

Repisa de vidrio

Dimensiones
55 x 600 x 128 mm
2 1/8" x 1'-11 5/8" x 5"

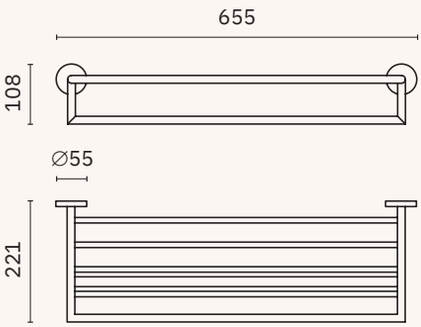

16853.S

Repisa toallero con barra inferior

Dimensiones
108 x 655 x 221 mm
4 1/4" x 2'-1 3/4" x 8 3/4"

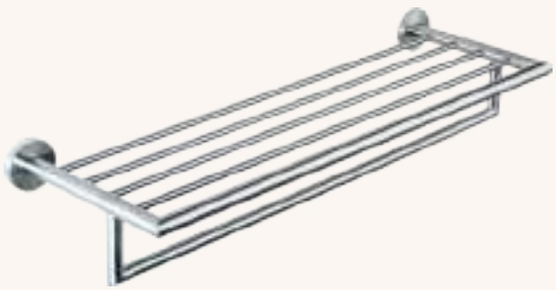

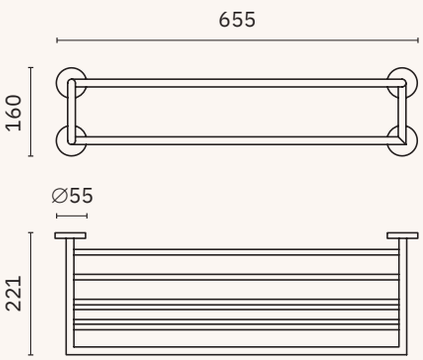

16854.S

Repisa toallero con barra inferior y cuatro puntos de apoyo en pared

Dimensiones
160 x 655 x 221 mm
6 1/4" x 2'-1 3/4" x 8 3/4"

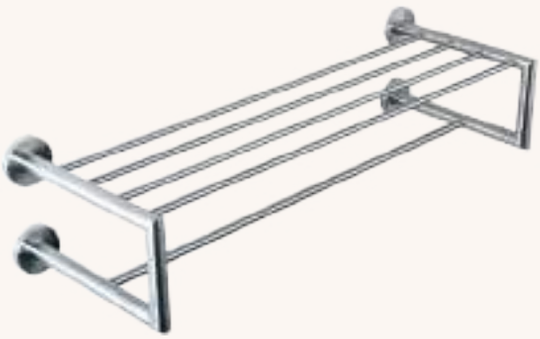

Niza satinado

- ✓ Colección de accesorios de baño realizada en acero inoxidable AISI 304
- ✓ Complementos de vidrio
- ✓ Tornillería de acero inoxidable
- ✓ Sistema de fijación roscada a pared mediante pletina

Material
Acero inoxidable AISI 304

Acabado
Satinado (.S)

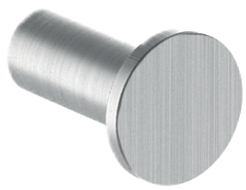

16873.S

Percha

Dimensiones
34 x 34 x 49 mm
1 3/8" x 1 3/8" x 1 7/8"

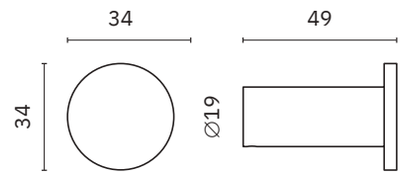

16849.S

Percha

Dimensiones
55 x 55 x 50 mm
2 1/8" x 2 1/8" x 2"

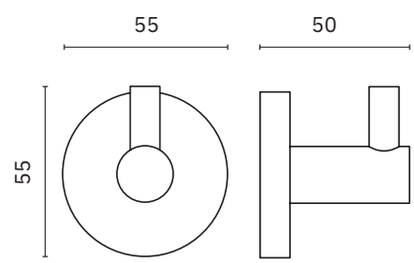

16852.S

Percha doble

Dimensiones
55 x 55 x 45 mm
2 1/8" x 2 1/8" x 1 3/4"

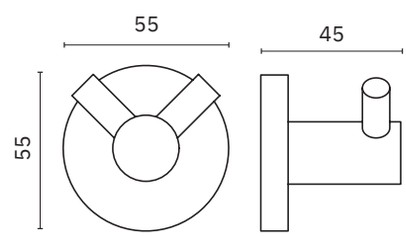

16851.S

Percha

Dimensiones
55 x 55 x 60 mm
2 1/8" x 2 1/8" x 2 3/8"

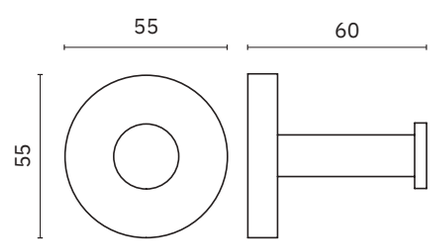

Niza satinado

- ✓ Colección de accesorios de baño realizada en acero inoxidable AISI 304
- ✓ Complementos de vidrio
- ✓ Tornillería de acero inoxidable
- ✓ Sistema de fijación roscada a pared mediante pletina

Material
Acero inoxidable AISI 304

Acabado
Satinado (.S)

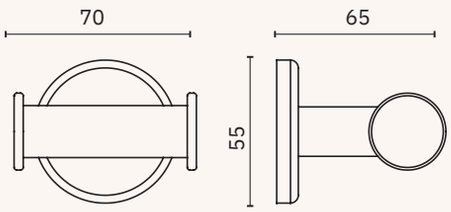

16867.S

Percha doble

Dimensiones
55 x 70 x 65 mm
2 1/8" x 2 3/4" x 2 1/2"

NUEVO

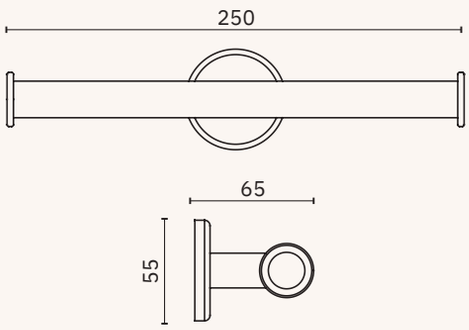

16848.S

Portarrollos doble de papel higiénico

Dimensiones
55 x 250 x 65 mm
2 1/8" x 9 7/8" x 2 1/2"

NUEVO

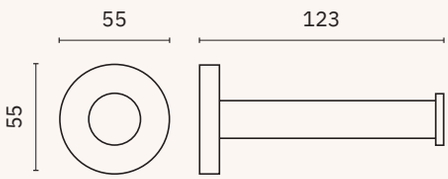

16862.S

Portarrollos de papel higiénico

Dimensiones
55 x 55 x 123 mm
2 1/8" x 2 1/8" x 4 3/8"

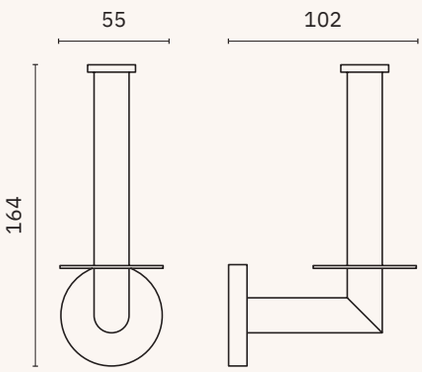

16869.S

Portarrollos reserva

Dimensiones
164 x 55 x 102 mm
6 1/2" x 2 1/8" x 4"

Niza satinado

- ✓ Colección de accesorios de baño realizada en acero inoxidable AISI 304
- ✓ Complementos de vidrio
- ✓ Tornillería de acero inoxidable
- ✓ Sistema de fijación roscada a pared mediante pletina

Material
Acero inoxidable AISI 304

Acabado
Satinado (.S)

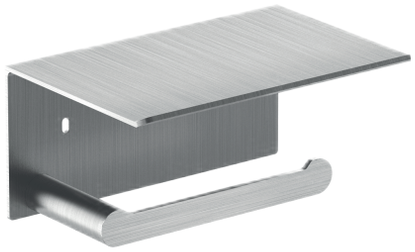

16876.S

Portarrollos de papel higiénico

Dimensiones
84 x 170 x 116 mm
3 1/4" x 6 3/4" x 4 1/2"

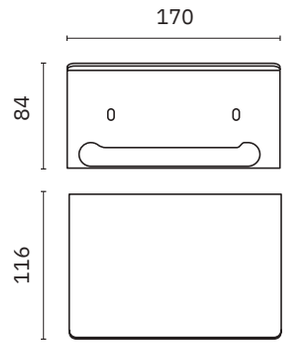

16858.S

Portarrollos de papel higiénico

Dimensiones
133 x 138 x 65 mm
5 1/4" x 5 3/8 x 2 5/8"

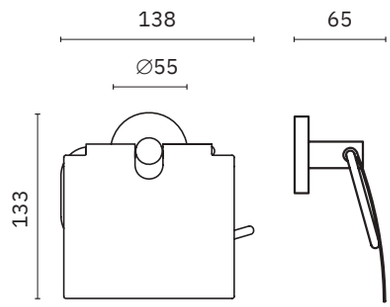

16859.S

Portarrollos de papel higiénico

Dimensiones
55 x 178 x 65 mm
2 1/8" x 7" x 2 1/2"

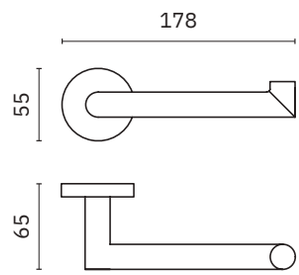

16855.S

Jabonera

Dimensiones
55 x 125 x 111 mm
2 1/8" x 4 7/8" x 4 3/8"

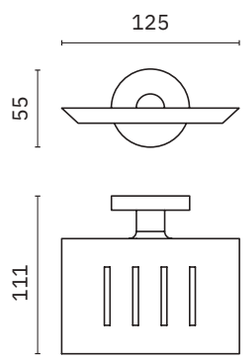

Niza satinado

- ✓ Colección de accesorios de baño realizada en acero inoxidable AISI 304
- ✓ Complementos de vidrio
- ✓ Tornillería de acero inoxidable
- ✓ Sistema de fijación roscada a pared mediante pletina

Material
Acero inoxidable AISI 304

Acabado
Satinado (.S)

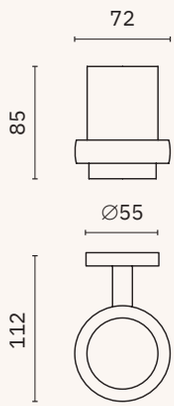

16861.S

Vaso para cepillos de dientes con soporte a pared

Dimensiones
85 x 72 x 112 mm
3 3/8" x 2 7/8" x 4 3/8"

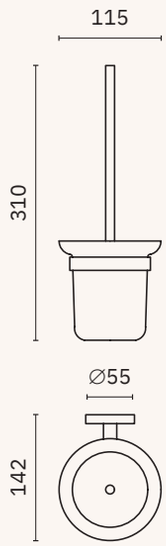

16857.S

Escobillero

Dimensiones
310 x 115 x 142 mm
1'-0 1/4" x 4 1/2" x 5 5/8"

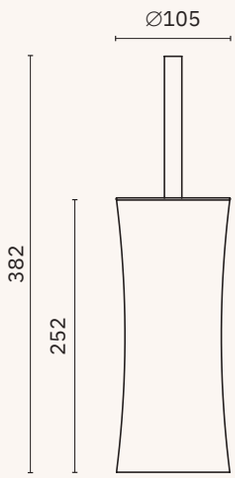

09078.S

Escobillero

Material
Acero inoxidable

Dimensiones
382 mm x ∅ 105 mm
1'-3" x ∅ 4 1/4"

Niza brillo

- ✓ Colección de accesorios de baño realizada en acero inoxidable AISI 304
- ✓ Complementos de vidrio
- ✓ Tornillería de acero inoxidable
- ✓ Sistema de fijación roscada a pared mediante pletina

Material
Acero inoxidable AISI 304

Acabado
Brillo (.B)

16860.B

Aro toallero

Dimensiones
192 x 170 x 50 mm
7 1/2" x 6 3/4" x 2"
Tubo ∅ 10 mm

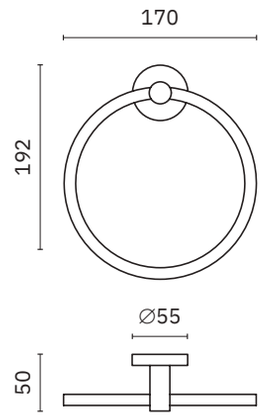

16874.B

Toallero perpendicular

Dimensiones
55 x 406 x 55 mm
2 1/8" x 1'-4" x 2 1/8"

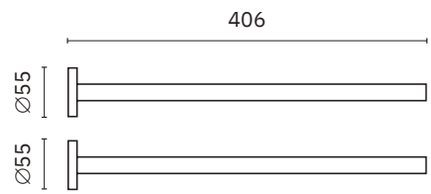

16850.60.B

Toallero

Dimensiones
55 x 650 x 65 mm
2 1/8" x 2'-1 5/8" x 2 1/2"
Tubo ∅ 20 mm

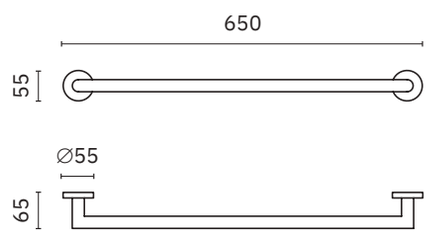

16850.40.B

Toallero

Dimensiones
55 x 400 x 65 mm
2 1/8" x 1'-3 3/4" x 2 1/2"
Tubo ∅ 20 mm

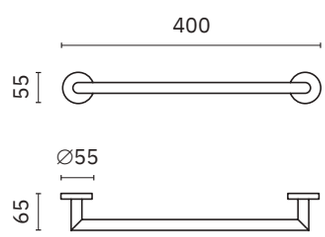

Niza brillo

- ✓ Colección de accesorios de baño realizada en acero inoxidable AISI 304
- ✓ Complementos de vidrio
- ✓ Tornillería de acero inoxidable
- ✓ Sistema de fijación roscada a pared mediante pletina

Material
Acero inoxidable AISI 304

Acabado
Brillo (.B)

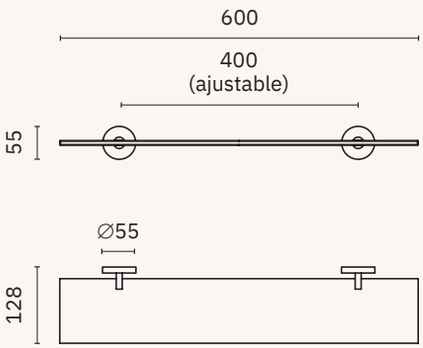

16856.B

Repisa de vidrio

Dimensiones
55 x 600 x 128 mm
2 1/8" x 1'-11 5/8" x 5"

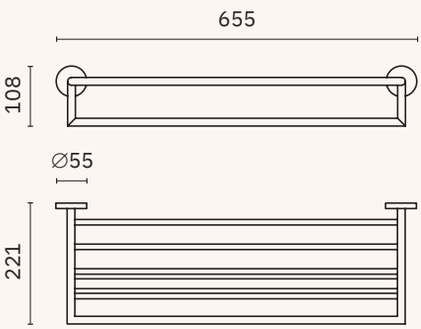

16853.B

Repisa toallero con barra inferior

Dimensiones
108 x 655 x 221 mm
4 1/4" x 2'-1 3/4" x 8 3/4"

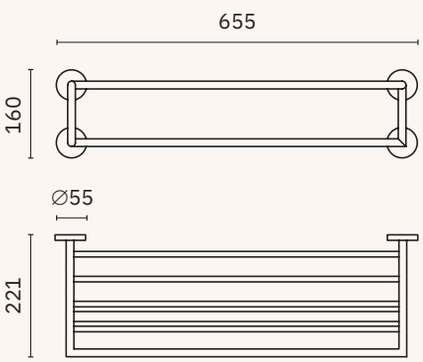

16854.B

Repisa toallero con barra inferior y cuatro puntos de apoyo en pared

Dimensiones
160 x 655 x 221 mm
6 1/4" x 2'-1 3/4" x 8 3/4"

Niza brillo

- ✓ Colección de accesorios de baño realizada en acero inoxidable AISI 304
- ✓ Complementos de vidrio
- ✓ Tornillería de acero inoxidable
- ✓ Sistema de fijación roscada a pared mediante pletina

Material
Acero inoxidable AISI 304

Acabado
Brillo (.B)

16873.B

Percha individual

Dimensiones
34 x 34 x 49 mm
1 3/8" x 1 3/8" x 1 7/8"

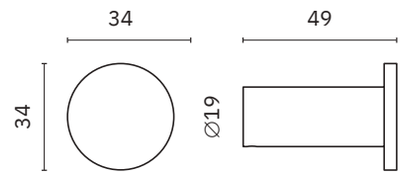

16849.B

Percha

Dimensiones
55 x 55 x 50 mm
2 1/8" x 2 1/8" x 2"

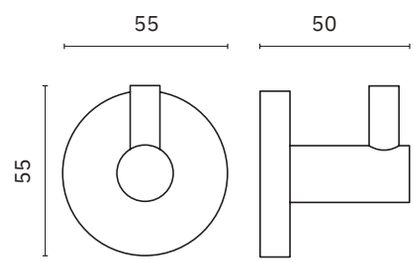

16851.B

Percha

Dimensiones
55 x 55 x 60 mm
2 1/8" x 2 1/8" x 2 3/8"

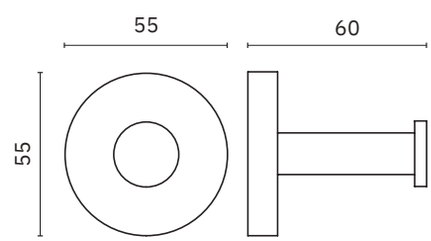

16852.B

Percha doble

Dimensiones
55 x 55 x 45 mm
2 1/8" x 2 1/8" x 1 3/4"

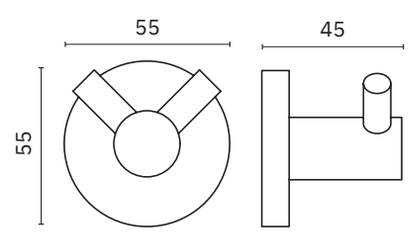

Niza brillo

- ✓ Colección de accesorios de baño realizada en acero inoxidable AISI 304
- ✓ Complementos de vidrio
- ✓ Tornillería de acero inoxidable
- ✓ Sistema de fijación roscada a pared mediante pletina

Material
Acero inoxidable AISI 304

Acabado
Brillo (.B)

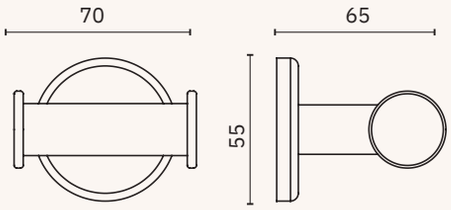

16867.B

Percha doble

Dimensiones
55 x 70 x 65 mm
2 1/8" x 2 3/4" x 2 1/2"

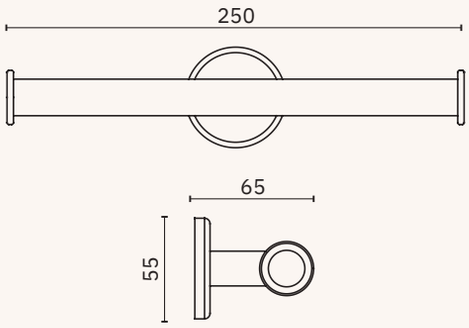

16848.B

Portarrollos doble de papel higiénico

Dimensiones
55 x 250 x 65 mm
2 1/8" x 9 7/8" x 2 1/2"

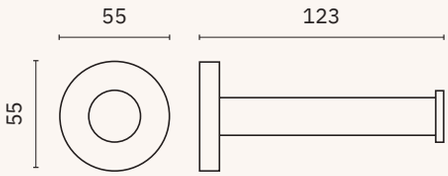

16862.B

Portarrollos de papel higiénico

Dimensiones
55 x 55 x 123 mm
2 1/8" x 2 1/8" x 4 3/8"

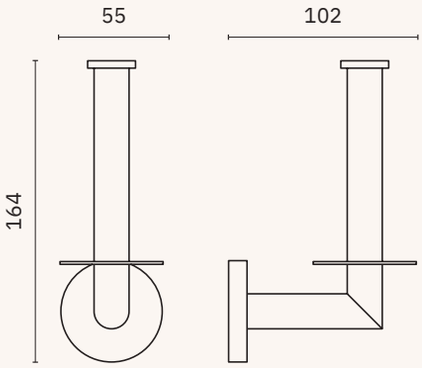

16869.B

Portarrollos reserva

Dimensiones
164 x 55 x 102 mm
6 1/2" x 2 1/8" x 4"

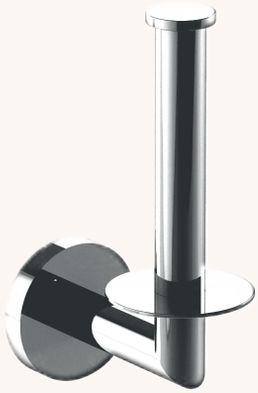

Niza brillo

- ✓ Colección de accesorios de baño realizada en acero inoxidable AISI 304
- ✓ Complementos de vidrio
- ✓ Tornillería de acero inoxidable
- ✓ Sistema de fijación roscada a pared mediante pletina

Material
Acero inoxidable AISI 304

Acabado
Brillo (.B)

16876.B

Portarrollos de papel higiénico

Dimensiones
84 x 170 x 116 mm
3 1/4" x 6 3/4" x 4 1/2"

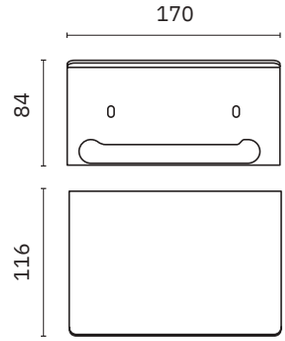

16858.B

Portarrollos de papel higiénico

Dimensiones
133 x 138 x 65 mm
5 1/4" x 5 3/8 x 2 5/8"

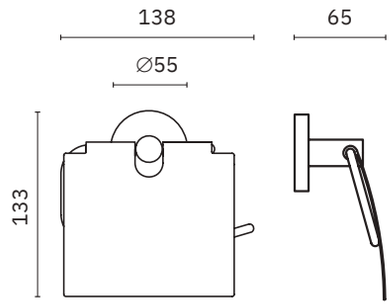

16859.B

Portarrollos de papel higiénico

Dimensiones
55 x 178 x 65 mm
2 1/8" x 7" x 2 1/2"

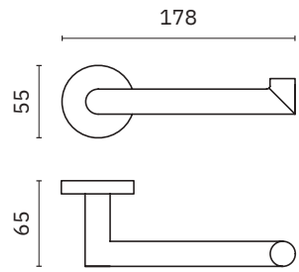

16855.B

Jabonera

Dimensiones
55 x 125 x 111 mm
2 1/8" x 4 7/8" x 4 3/8"

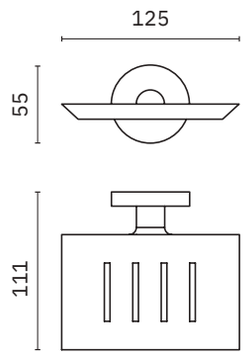

Niza brillo

- ✓ Colección de accesorios de baño realizada en acero inoxidable AISI 304
- ✓ Complementos de vidrio
- ✓ Tornillería de acero inoxidable
- ✓ Sistema de fijación roscada a pared mediante pletina

Material
Acero inoxidable AISI 304

Acabado
Brillo (.B)

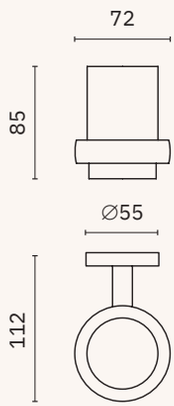

16861.B

Vaso para cepillos de dientes con soporte a pared

Dimensiones
85 x 72 x 112 mm
3 3/8" x 2 7/8" x 4 3/8"

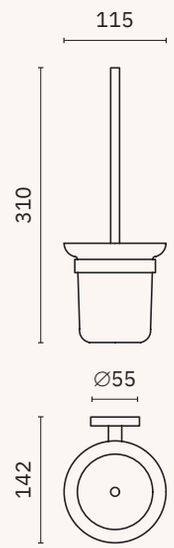

16857.B

Escobillero

Dimensiones
310 x 115 x 142 mm
1'-0 1/4" x 4 1/2" x 5 5/8"

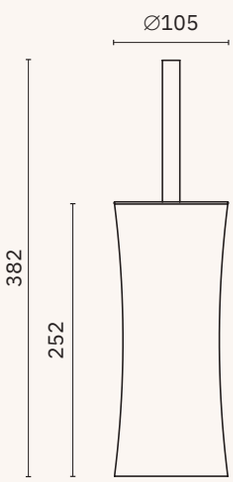

09078.B

Escobillero

Material
Acero inoxidable

Dimensiones
382 mm x ∅ 105 mm
1'-3" x ∅ 4 1/4"

Niza negro

- ✓ Colección de accesorios de baño realizada en acero inoxidable AISI 304
- ✓ Complementos de vidrio
- ✓ Tornillería de acero inoxidable
- ✓ Sistema de fijación roscada a pared mediante pletina

Material
Acero inoxidable AISI 304

Acabado
Negro (.N)

16860.N

OTROS COLORES

Aro toallero

Dimensiones
192 x 170 x 50 mm
7 1/2" x 6 3/4" x 2"

Tubo ∅ 10 mm

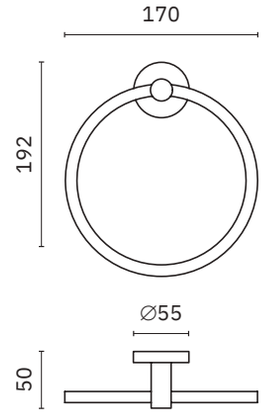

16874.N

OTROS COLORES

Toallero perpendicular

Dimensiones
55 x 406 x 55 mm
2 1/8" x 1'-4" x 2 1/8"

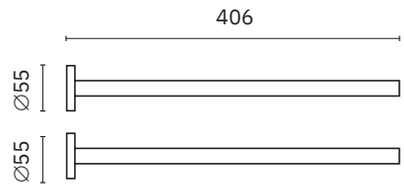

16850.60.N

OTROS COLORES

Toallero

Dimensiones
55 x 650 x 65 mm
2 1/8" x 2'-1 5/8" x 2 1/2"

Tubo ∅ 20 mm

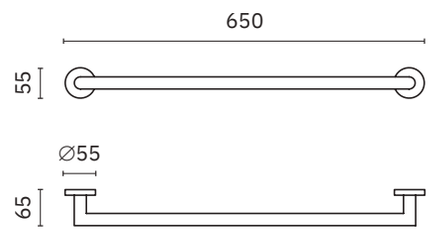

16850.40.N

OTROS COLORES

Toallero

Dimensiones
55 x 400 x 65 mm
2 1/8" x 1'-3 3/4" x 2 1/2"

Tubo ∅ 20 mm

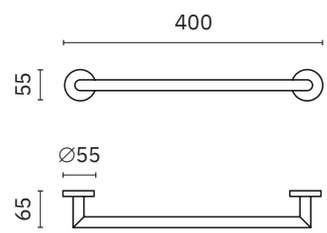

Niza negro

- ✓ Colección de accesorios de baño realizada en acero inoxidable AISI 304
- ✓ Complementos de vidrio
- ✓ Tornillería de acero inoxidable
- ✓ Sistema de fijación roscada a pared mediante pletina

Material
Acero inoxidable AISI 304

Acabado
Negro (.N)

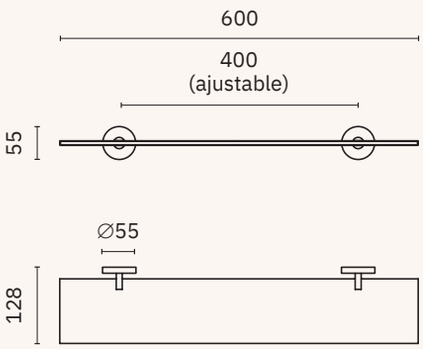

16856.N

OTROS COLORES

Repisa de vidrio

Dimensiones
55 x 600 x 128 mm
2 1/8" x 1'-11 5/8" x 5"

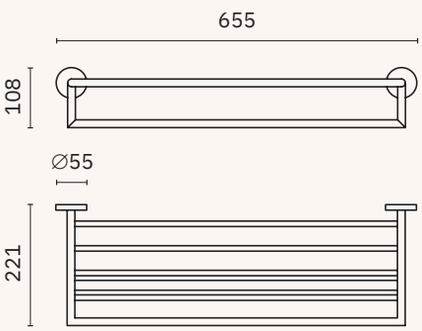

16853.N

OTROS COLORES

Repisa toallero con barra inferior

Dimensiones
108 x 655 x 221 mm
4 1/4" x 2'-1 3/4" x 8 3/4"

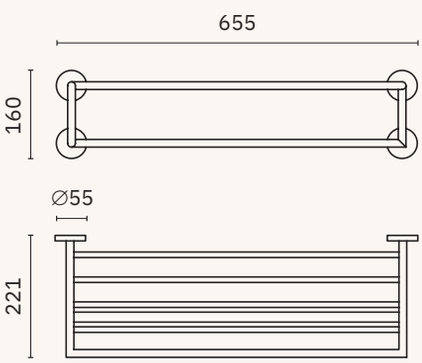

16854.N

OTROS COLORES

Repisa toallero con barra inferior y cuatro puntos de apoyo en pared

Dimensiones
160 x 655 x 221 mm
6 1/4" x 2'-1 3/4" x 8 3/4"

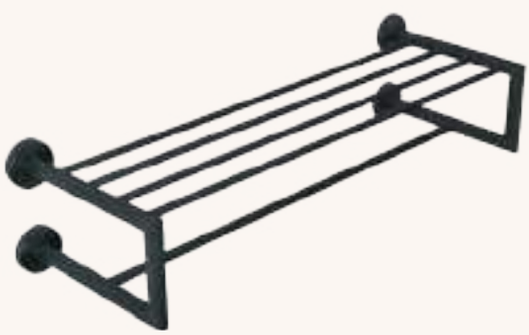

Niza negro

- ✓ Colección de accesorios de baño realizada en acero inoxidable AISI 304
- ✓ Complementos de vidrio
- ✓ Tornillería de acero inoxidable
- ✓ Sistema de fijación roscada a pared mediante pletina

Material
Acero inoxidable AISI 304

Acabado
Negro (.N)

16873.N

OTROS COLORES

Percha individual

Dimensiones
34 x 34 x 49 mm
1 3/8" x 1 3/8" x 1 7/8"

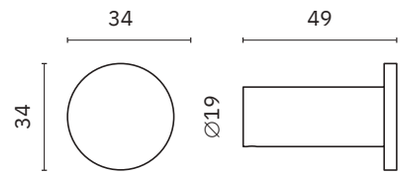

16849.N

OTROS COLORES

Percha

Dimensiones
55 x 55 x 50 mm
2 1/8" x 2 1/8" x 2"

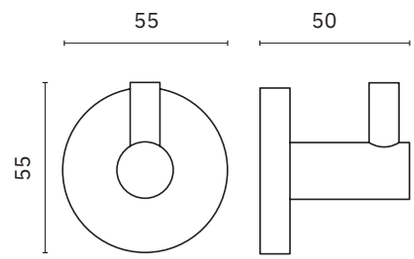

16852.N

OTROS COLORES

Percha doble

Dimensiones
55 x 55 x 45 mm
2 1/8" x 2 1/8" x 1 3/4"

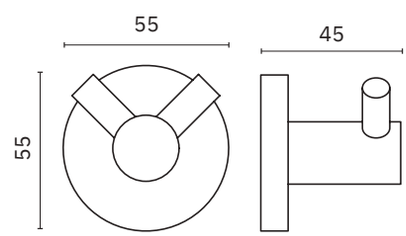

16851.N

OTROS COLORES

Percha

Dimensiones
55 x 55 x 60 mm
2 1/8" x 2 1/8" x 2 3/8"

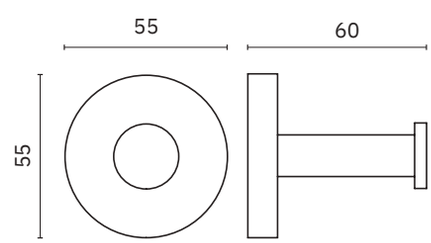

Niza negro

- ✓ Colección de accesorios de baño realizada en acero inoxidable AISI 304
- ✓ Complementos de vidrio
- ✓ Tornillería de acero inoxidable
- ✓ Sistema de fijación roscada a pared mediante pletina

Material
Acero inoxidable AISI 304

Acabado
Negro (.N)

16867.N

NUEVO

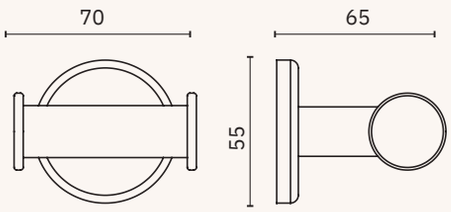

OTROS COLORES

Percha doble

Dimensiones
55 x 70 x 65 mm
2 1/8" x 2 3/4" x 2 1/2"

16848.N

NUEVO

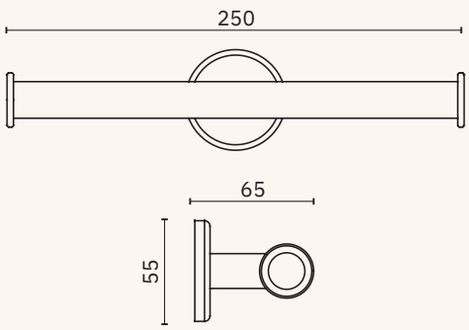

OTROS COLORES

Portarrollos doble de papel higiénico

Dimensiones
55 x 250 x 65 mm
2 1/8" x 9 7/8" x 2 1/2"

16862.N

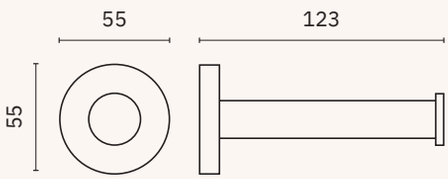

OTROS COLORES

Portarrollos de papel higiénico

Dimensiones
55 x 55 x 123 mm
2 1/8" x 2 1/8" x 4 3/8"

16869.N

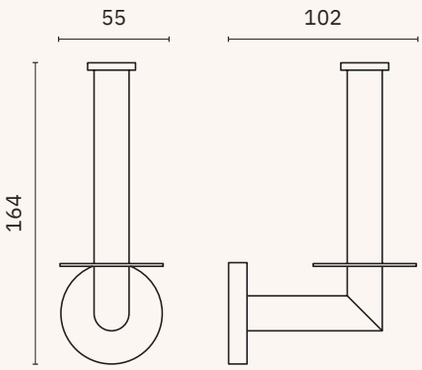

OTROS COLORES

Portarrollos reserva

Dimensiones
164 x 55 x 102 mm
6 1/2" x 2 1/8" x 4"

Niza negro

- ✓ Colección de accesorios de baño realizada en acero inoxidable AISI 304
- ✓ Complementos de vidrio
- ✓ Tornillería de acero inoxidable
- ✓ Sistema de fijación roscada a pared mediante pletina

Material
Acero inoxidable AISI 304

Acabado
Negro (.N)

16876.N

OTROS COLORES

Portarrollos de papel higiénico

Dimensiones
84 x 170 x 116 mm
3 1/4" x 6 3/4" x 4 1/2"

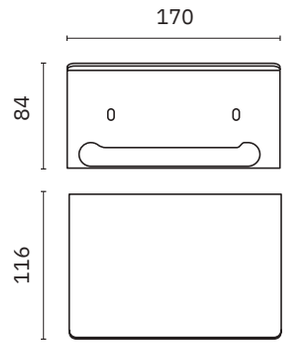

16858.N

OTROS COLORES

Portarrollos de papel higiénico

Dimensiones
133 x 138 x 65 mm
5 1/4" x 5 3/8 x 2 5/8"

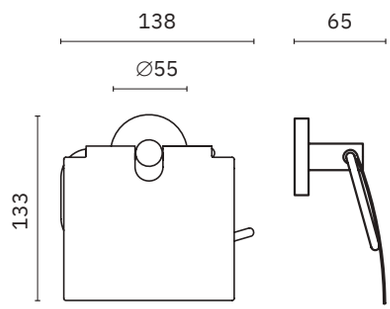

16859.N

OTROS COLORES

Portarrollos de papel higiénico

Dimensiones
55 x 178 x 65 mm
2 1/8" x 7" x 2 1/2"

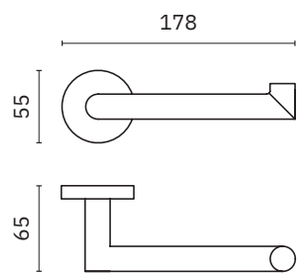

16855.N

OTROS COLORES

Jabonera

Dimensiones
55 x 125 x 111 mm
2 1/8" x 4 7/8" x 4 3/8"

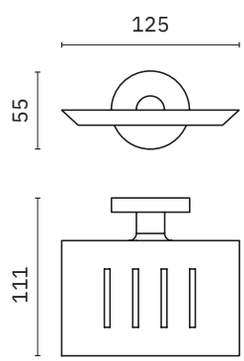

Niza negro

- ✓ Colección de accesorios de baño realizada en acero inoxidable AISI 304
- ✓ Complementos de vidrio
- ✓ Tornillería de acero inoxidable
- ✓ Sistema de fijación roscada a pared mediante pletina

Material
Acero inoxidable AISI 304

Acabado
Negro (.N)

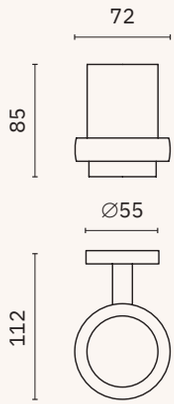

16861.N

OTROS COLORES

Vaso para cepillos de dientes con soporte a pared

Dimensiones
85 x 72 x 112 mm
3 3/8" x 2 7/8" x 4 3/8"

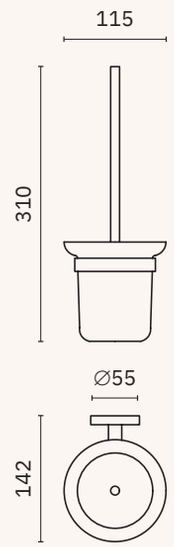

16857.N

OTROS COLORES

Escobillero

Dimensiones
310 x 115 x 142 mm
1'-0 1/4" x 4 1/2" x 5 5/8"

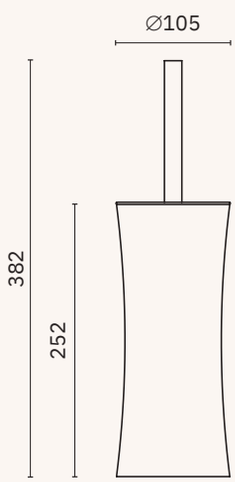

09078.N

OTROS COLORES

Escobillero

Material
Acero inoxidable

Dimensiones
382 mm x ∅ 105 mm
1'-3" x ∅ 4 1/4"

Classic

- ✓ Colección de accesorios de baño realizada en acero inoxidable AISI 304
- ✓ Complementos de vidrio
- ✓ Tornillería de acero inoxidable
- ✓ Sistema de fijación roscada a pared mediante pletina

Material
Acero inoxidable AISI 304

Acabado
Satinado (.S) Brillo (.B)

09047.S | 09047.B

Aro toallero

Dimensiones
128 x 132 x 60 mm
5" x 5 1/4" x 2 3/8"
Tubo ∅ 6 mm

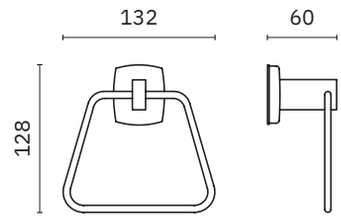

16874.S | 16874.B

Toallero perpendicular

Dimensiones
55 x 406 x 55 mm
2 1/8" x 1'-4" x 2 1/8"

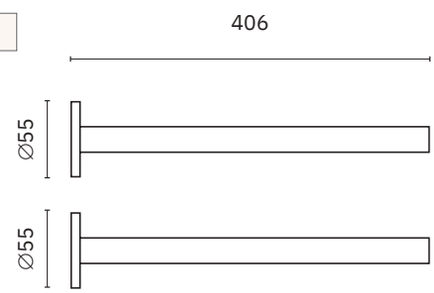

09026.B

Toallero

Dimensiones
38 x 635 x 70 mm
2 3/4" x 2'-1"x 2 3/4"
Tubo ∅ 25 mm

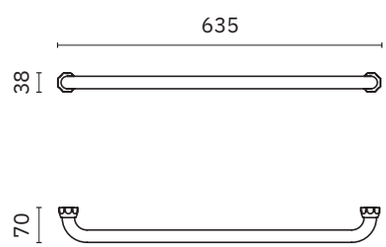

09025.B

Toallero

Dimensiones
29 x 630 x 67 mm
1 1/8" x 2'- 0 3/42" x 2 5/8"
Tubo ∅ 20 mm

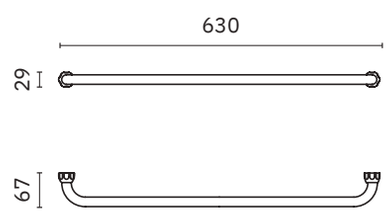

Classic

- ✓ Colección de accesorios de baño realizada en acero inoxidable AISI 304
- ✓ Complementos de vidrio
- ✓ Tornillería de acero inoxidable
- ✓ Sistema de fijación roscada a pared mediante pletina

Material
Acero inoxidable AISI 304

Acabado
Satinado (.S) Brillo (.B)

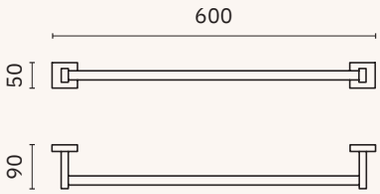

09028.B

Toallero

Dimensiones
50 x 600 x 90 mm
2" x 1'-11 5/8" x 3 1/2 "

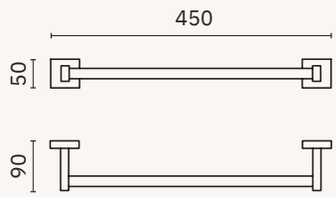

09027.S 09027.B

Toallero

Dimensiones
50 x 450 x 90 mm
2" x 1'-5 3/4" x 3 1/2"

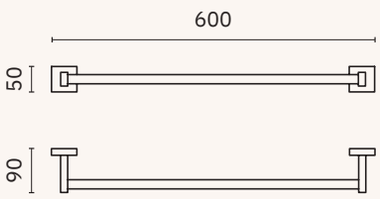

09031.S

Toallero

Dimensiones
50 x 600 x 90 mm
2" x 1'-11 5/8" x 3 1/2"

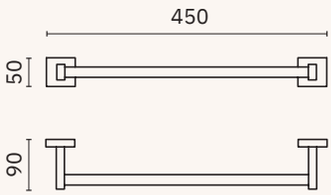

09030.S 09030.B

Toallero

Dimensiones
50 x 450 x 90 mm
2" x 1'-5 3/4" x 3 1/2"

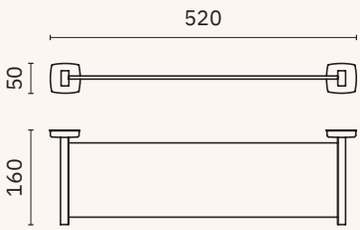

09048.S 09048.B

Repisa de utilidad

Dimensiones
50 x 520 x 160 mm
2" x 1' 8 1/2" x 6 1/4"

Classic

- ✓ Colección de accesorios de baño realizada en acero inoxidable AISI 304
- ✓ Complementos de vidrio
- ✓ Tornillería de acero inoxidable
- ✓ Sistema de fijación roscada a pared mediante pletina

Material
Acero inoxidable AISI 304

Acabado
Satinado (.S) Brillo (.B)

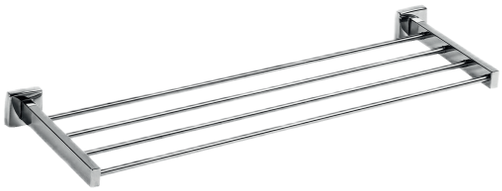

09034.B

Repisa toallero

Dimensiones
50 x 650 x 210 mm
2"x 2'-1 5/8" x 8 1/4"
Tubo ∅ 18 mm

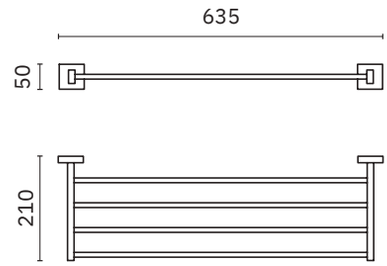

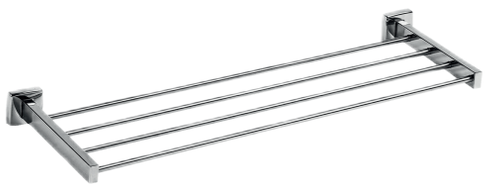

09033.B

Repisa toallero

Dimensiones
50 x 495 x 210 mm
2" x 1'-7 1/2" x 8 1/4"
Tubo ∅ 18 mm

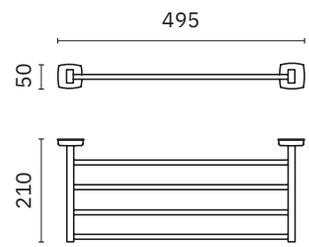

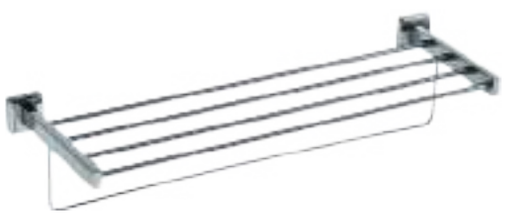

09036.S 09036.B

Repisa toallero con barra inferior

Dimensiones
140 x 600 x 210 mm
5 1/2" x 1'-11 5/8" x 8 1/4"

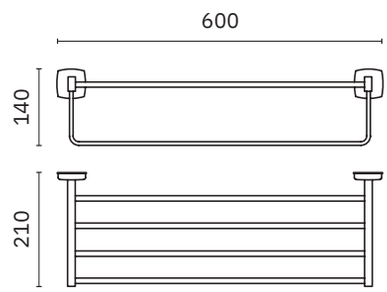

09023.S 09023.B

Repisa toallero con barra inferior y cuatro puntos de soporte a pared

Dimensiones
164 x 650 x 205 mm
6 1/2" x 2'-1 5/8" x 8 1/8"

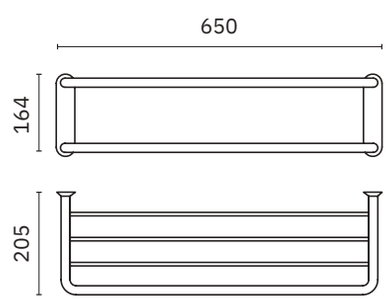

Classic

- ✓ Colección de accesorios de baño realizada en acero inoxidable AISI 304
- ✓ Complementos de vidrio
- ✓ Tornillería de acero inoxidable
- ✓ Sistema de fijación roscada a pared mediante pletina

Material
Acero inoxidable AISI 304

Acabado
Satinado (.S) Brillo (.B)

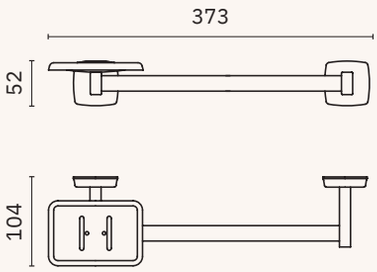

09045.B

Toallero con jabonera

Dimensiones
52 x 373 x 104 mm
2" x 1'-2 5/8" x 4 1/8"

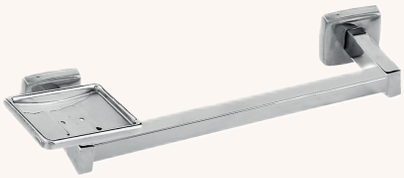

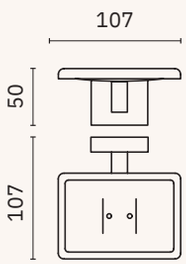

09044.S 09044.B

Jabonera

Dimensiones
50 x 107 x 107 mm
2" x 4 1/4" x 4 1/4"

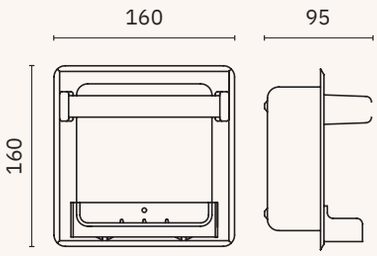

09037.B

Jabonera

Dimensiones
160 x 160 x 95 mm
6 1/4" x 6 1/4" x 3 3/4"

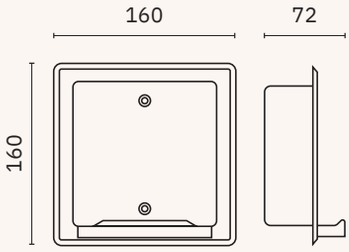

09038.B

Jabonera

Dimensiones
160 x 160 x 72 mm
6 1/4" x 6 1/4" x 2 7/8"

Classic

- ✓ Colección de accesorios de baño realizada en acero inoxidable AISI 304
- ✓ Complementos de vidrio
- ✓ Tornillería de acero inoxidable
- ✓ Sistema de fijación roscada a pared mediante pletina

Material
Acero inoxidable AISI 304

Acabado
Satinado (.S) Brillo (.B)

16873.S	16873.B

Percha

Dimensiones
34 x 34 x 49 mm
1 3/8" x 1 3/8" x 1 7/8"

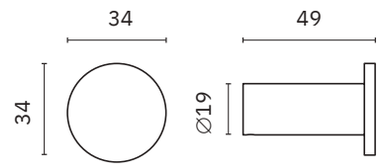

09016.S	09016.B

Percha

Dimensiones
50 x 50 x 50 mm
2" x 2" x 2"

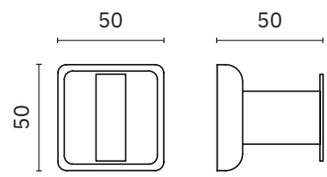

09016.85.S	09016.85.B

Percha

Dimensiones
50 x 50 x 85 mm
2" x 2" x 3 3/8"

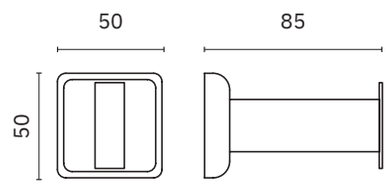

09017.S	09017.B

Percha

Dimensiones
50 x 100 x 40 mm
2" x 3 7/8" x 1 1/2"

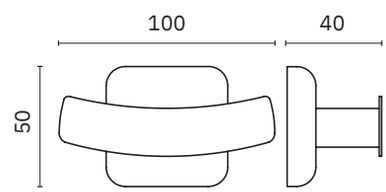

09018.S	09018.B

Percha

Dimensiones
50 x 57 x 48 mm
2" x 2 1/4" x 1 7/8"

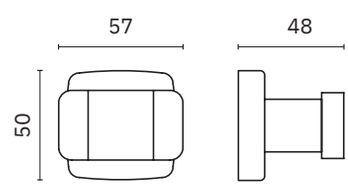

09019.S	09019.B

Percha

Dimensiones
∅ 20 mm x 64 mm
∅ 3/4" x 2 1/2"

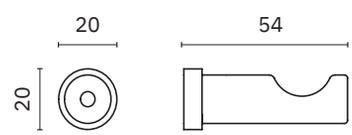

Classic

- ✓ Colección de accesorios de baño realizada en acero inoxidable AISI 304
- ✓ Complementos de vidrio
- ✓ Tornillería de acero inoxidable
- ✓ Sistema de fijación roscada a pared mediante pletina

Acabado
Satinado (.S) Brillo (.B)

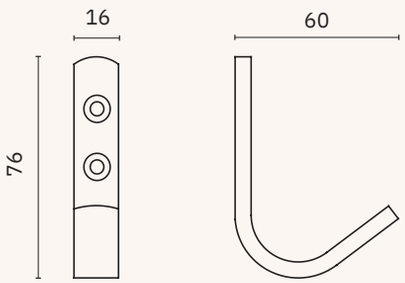

09029.S

Percha

Material
Acero inoxidable AISI 304

Dimensiones
76 x 16 x 60 mm. 3" x 0 5/8" x 2 3/8"

NUEVO

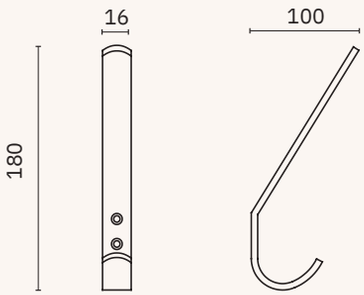

09012.S

Percha

Material
Acero inoxidable AISI 304

Dimensiones
180 x 16 x 100 mm. 7 1/8" x 0 5/8" x 3 7/8"

NUEVO

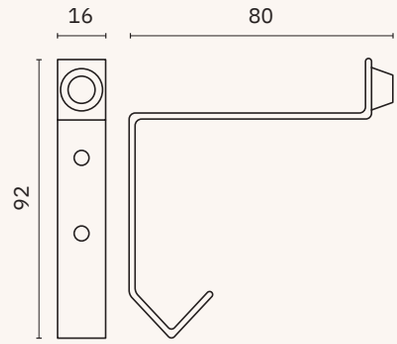

09010.S

Percha con tope de goma

Material
Acero inoxidable AISI 304

Dimensiones
92 x 16 x 80 mm
3 5/8" x 0 5/8" x 3 1/8"

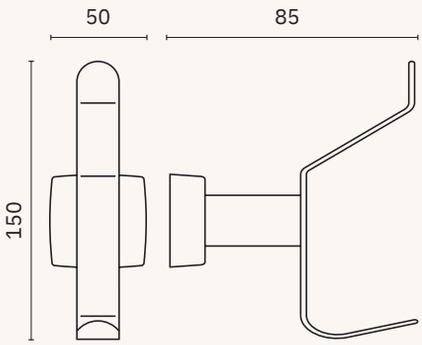

09011.S

Percha doble

Material
Acero inoxidable

Dimensiones
150 x 50 x 85 mm
5 7/8" x 2" x 3 3/8"

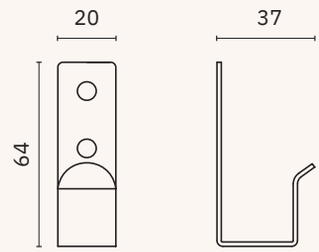

09015.S

Percha

Material
Acero inoxidable AISI 304

Dimensiones
64 x 20 x 37 mm
2 1/2" x 3/4" x 1 1/2"

Classic

✓ Tornillería de acero inoxidable
✓ Sistema de fijación roscada a pared mediante pletina

Acabado
Satinado (.S) Brillo (.B) Blanco (.W)

05013.S | 05013.B

Portarrollos de papel higiénico

Material
Acero inoxidable AISI 304

Dimensiones
70 x 130 x 105 mm. 2 3/4" x 5 1/8" x 4 1/8"

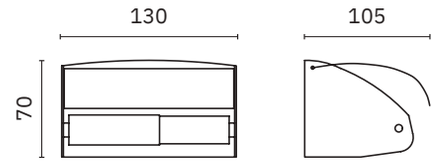

09107.W

Escobillero

Material
ABS blanco

Dimensiones
365 x 107 x 107 mm
14 3/8" x 4 1/4" x 4 1/4"

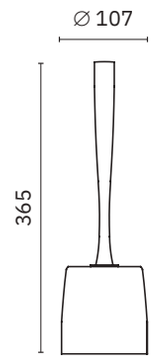

09079.S

Escobillero con soporte
a pared

Material
Acero inoxidable

Dimensiones
415 x 88 x 109 mm
1'-4 3/8" x 3 1/2" x 4 1/4"

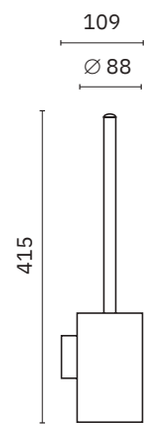

09059.S | 09059.B

Escobillero con soporte
a pared

Material
Acero inoxidable

Dimensiones
378 x 100 x 104 mm
1'-2 7/8" x 3 7/8" x 4 1/8"

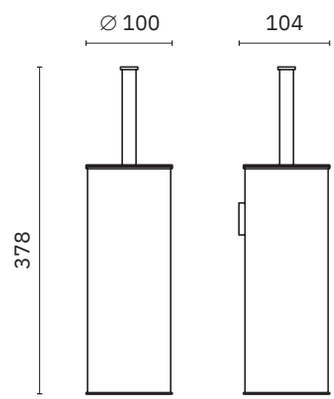

Classic

✓ Tornillería de acero inoxidable
✓ Sistema de fijación roscada a pared mediante pletina

Acabado
Satinado (.S) Brillo (.B)

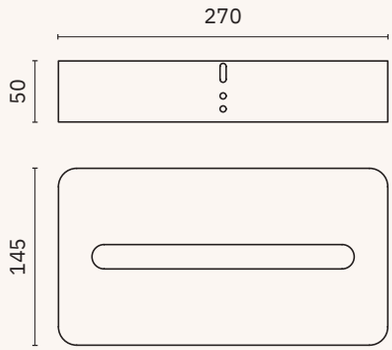

04024.B

Dispensador de pañuelos de papel en superficie

Material
Acero cromado

Dimensiones
50 x 270 x 145 mm
2" x 10 5/8" x 5 3/4"

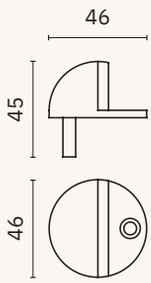

16051.S	16051.2.B
Tope de puerta	Tope de puerta
Material Acero inoxidable AISI 304	Material Zamac brillo
Dimensiones 45 x ∅ 46 mm 1 3/4" x ∅ 1 3/4"	Dimensiones 45 x ∅ 46 mm 1 3/4" x ∅ 1 3/4"

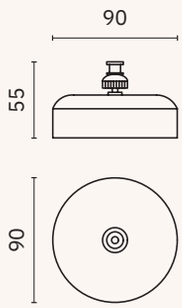

09058.B

Tendedero retráctil (2 m)

Material
Acero inoxidable AISI 304

Dimensiones
55 x 90 x 90 mm. 2 1/8" x 3 1/2" x 3 1/2"

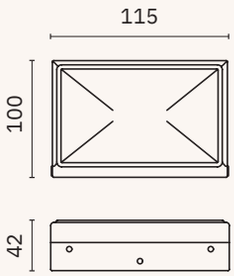

14160.B

Cenicero mural con plato basculante para facilidad de vaciado

Material
Acero inoxidable AISI 304

Dimensiones
100 x 115 x 42 mm
3 7/8" x 4 1/2" x 1 5/8"

CRETA

CRETA

Creta brillo

- ✓ Colección de accesorios de baño realizada en latón cromado
- ✓ Complementos de vidrio
- ✓ Tornillería de acero inoxidable
- ✓ Sistema de fijación roscada a pared mediante pletina

Material
Latón cromado

Acabado
Brillo (.B)

16874.B

Toallero perpendicular

Material
Acero inoxidable AISI 304

Dimensiones
55 x 406 x 55 mm
2 1/8" x 1'-4" x 2 1/8"

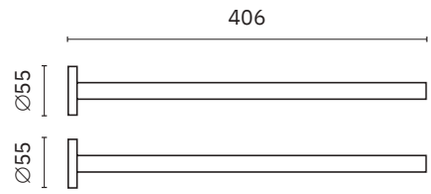

16390.60.B

Toallero

Dimensiones
25 x 600 x 65 mm
1" x 1'-11 5/8" x 2 1/2"

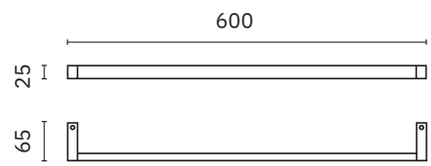

16390.40.B

Toallero

Dimensiones
25 x 400 x 65 mm
1" x 1'-3 3/4" x 2 1/2"

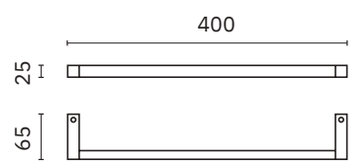

16873.B

Percha

Material
Acero inoxidable AISI 304

Dimensiones
34 x 34 x 49 mm
1 3/8" x 1 3/8" x 1 7/8"

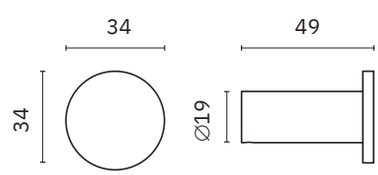

Creta brillo

- ✓ Colección de accesorios de baño realizada en latón cromado
- ✓ Complementos de vidrio
- ✓ Tornillería de acero inoxidable
- ✓ Sistema de fijación roscada a pared mediante pletina

Material
Latón cromado

Acabado
Brillo (.B)

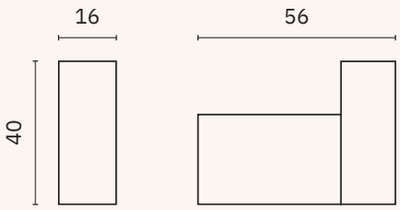

16391.B

Percha

Dimensiones
40 x 16 x 56 mm
1 5/8" x 0 5/8" x 2 1/8"

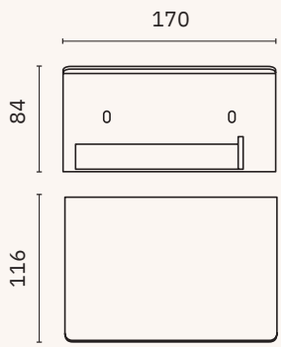

16878.B

Portarrollos de papel higiénico

Material
Acero inoxidable AISI 304

Dimensiones
84 x 170 x 116 mm
3 1/4" x 6 3/4" x 4 1/2"

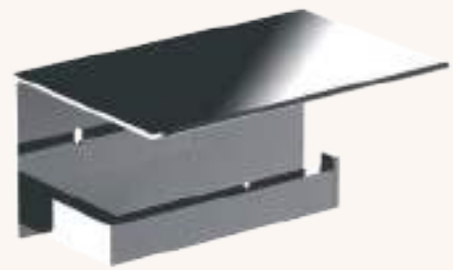

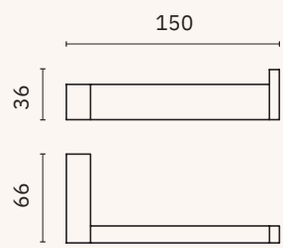

16395.B

Portarrollos de papel higiénico

Dimensiones
36 x 150 x 66 mm
1 3/8" x 5 7/8" x 2 5/8"

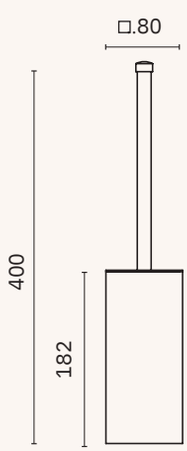

09075.B

Escobillero con soporte a pared

Material
Acero inoxidable AISI 304

Dimensiones
400 x 80 x 80 mm
1'-3 3/4" x 3 1/8" x 3 1/8"

Santorini

- ✓ Colección de accesorios de baño realizada en latón cromado
- ✓ Complementos de vidrio
- ✓ Tornillería de acero inoxidable
- ✓ Sistema de fijación roscada a pared mediante pletina

Material
Latón cromado

Acabado
Brillo (.B)

16341.B

Toallero aro abierto

Dimensiones
100 x 206 x 44 mm
3 7/8" x 8 1/8" x 1 3/4"
∅ 18 mm

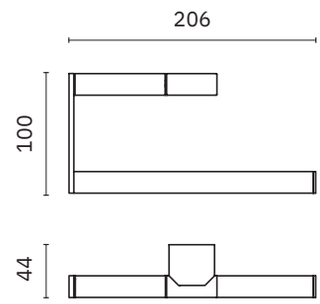

16874.B

Toallero perpendicular

Dimensiones
55 x 406 x 55 mm
2 1/8" x 1'-4" x 2 1/8"

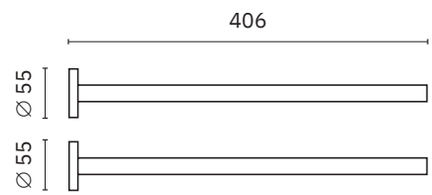

16330.60.B

Toallero

Dimensiones
22 x 672 x 77 mm
7/8" x 2'-2 1/2" x 3"
∅ 22 mm

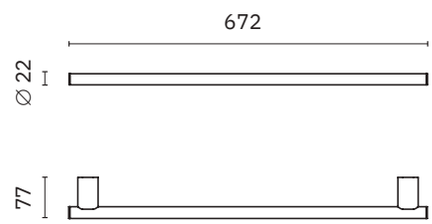

16330.40.B

Toallero

Dimensiones
22 x 400 x 77 mm
7/8" x 15 3/4" x 3"
∅ 22 mm

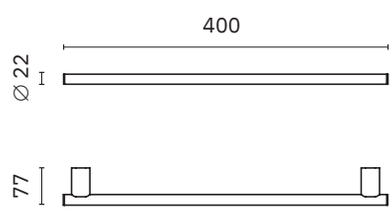

16331.B

Asidero con agarre antideslizante. Ergonómico, apto como ayuda técnica.

Dimensiones
25 x 304 x 80 mm
1" x 1' x 3 1/8"
∅ 25 mm

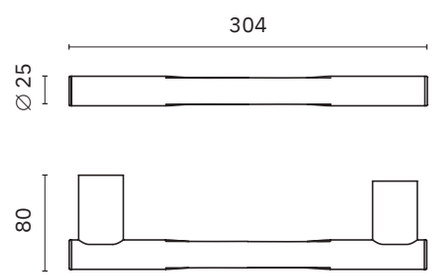

Santorini

- ✓ Colección de accesorios de baño realizada en latón cromado
- ✓ Complementos de vidrio
- ✓ Tornillería de acero inoxidable
- ✓ Sistema de fijación roscada a pared mediante pletina

Material
Latón cromado

Acabado
Brillo (.B)

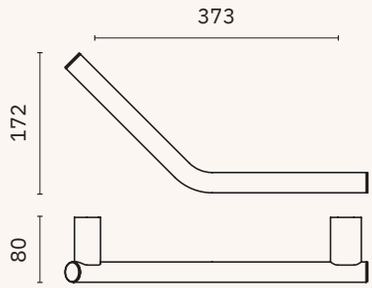

16332.B

Asidero angular. Ergonómico, apto como ayuda técnica.

Dimensiones
172 x 373 x 80 mm
6 3/4" x 1'-2 3/4" x 3 1/8"
∅ 25 mm

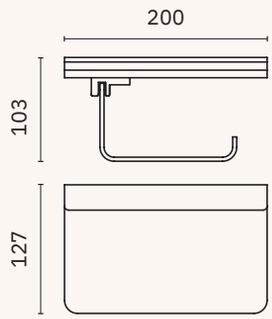

16335.B

Portarrollos de papel higiénico con tapa función repisa

Dimensiones
103 x 200 x 127 mm
4" x 7 7/8" x 5"

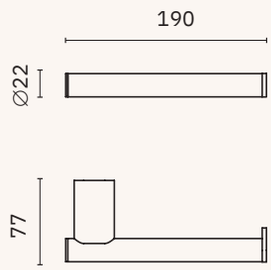

16334.B

Portarrollos de papel higiénico

Dimensiones
22 x 190 x 77 mm
7/8" x 7 1/2" x 3"

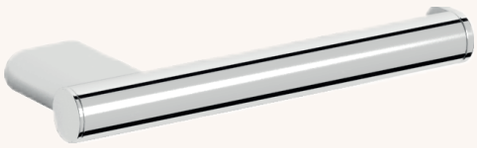

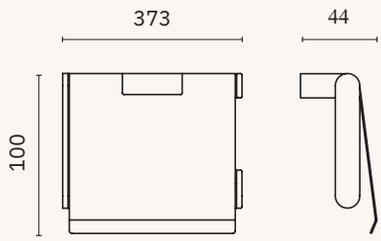

16333.B

Portarrollos de papel higiénico con tapa

Dimensiones
100 x 133 x 44 mm
3 7/8" x 5 1/4" x 1 3/4"

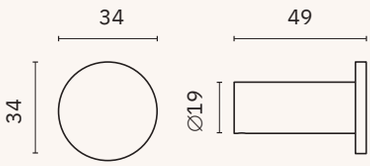

16873.B

Percha

Material
Acero inoxidable AISI 304

Dimensiones
34 x 34 x 49 mm
1 3/8" x 1 3/8" x 1 7/8"

Santorini

- ✓ Colección de accesorios de baño realizada en latón cromado
- ✓ Complementos de vidrio
- ✓ Tornillería de acero inoxidable
- ✓ Sistema de fijación roscada a pared mediante pletina

Material
Latón cromado

Acabado
Brillo (.B)

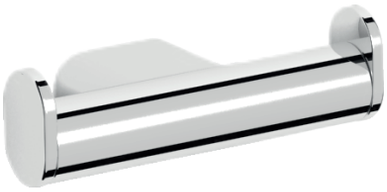

16343.B

Percha doble

Dimensiones
32 x 117 x 48 mm
1 1/4" x 4 5/8" x 1 7/8"

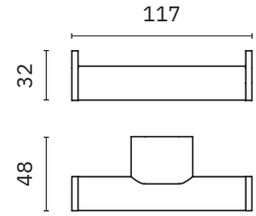

03046.B

Dosificador de jabón líquido

Dimensiones
180 x 60 x 85 mm
7 1/8" x 2 3/8" x 3 3/8"

Capacidad
300 ml

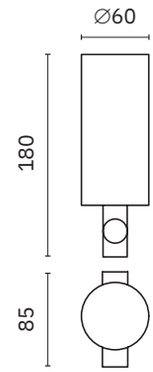

16340.B

Jabonera con soporte a pared

Dimensiones
43 x 108 x 112 mm
1 5/8" x 4 1/4" x 4 3/8"

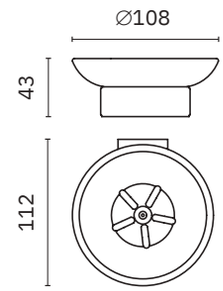

16339.B

Vaso para cepillos de dientes con soporte a pared

Dimensiones
96 x 69 x 92 mm
3 3/4" x 2 3/4" x 3 5/8"

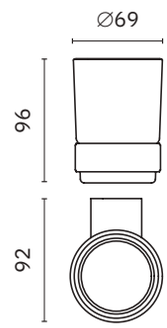

16342.B

Escobillero con soporte a pared

Dimensiones
381 x 96 x 117 mm
1'-3" x 3 3/4" x 4 5/8"

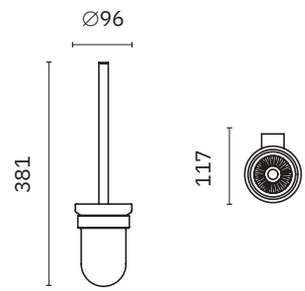

Santorini

- ✓ Colección de accesorios de baño realizada en latón cromado
- ✓ Complementos de vidrio
- ✓ Tornillería de acero inoxidable
- ✓ Sistema de fijación roscada a pared mediante pletina

Material
Latón cromado

Acabado
Brillo (.B)

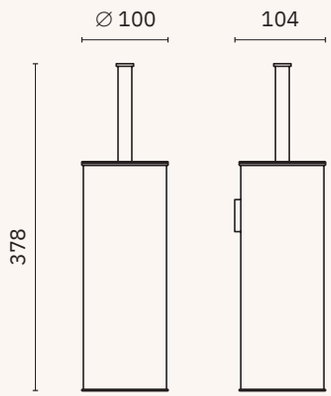

09059.B

Escobillero con soporte a pared

Material
Acero inoxidable

Dimensiones
378 x 100 x 104 mm
1'-2 7/8" x 3 7/8" x 4 1/8"

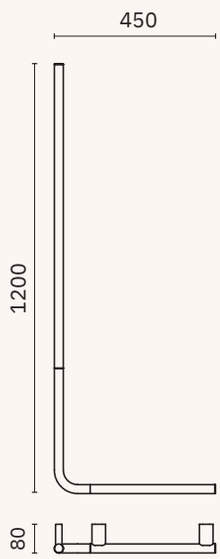

16345.B

Barra angular de apoyo para ducha

Dimensiones
1200 x 450 x 80 mm
3'-11 1/4" x 1'-5 3/4" x 3 1/8"
∅ 25 mm

15208.B

Soporte para rociador de ducha

Dimensiones
117 mm, ∅ 40 mm
4 5/8", ∅ 1 5/8"

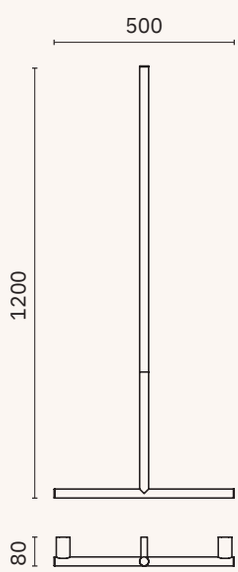

16344.B

Barra de apoyo para ducha

Dimensiones
1200 x 500 x 80 mm
3'-11 1/4" x 1'-7 5/8" x 3 1/8"
∅ 25 mm

15208.B

Soporte para rociador de ducha

Dimensiones
117 mm, ∅ 40 mm
4 5/8", ∅ 1 5/8"

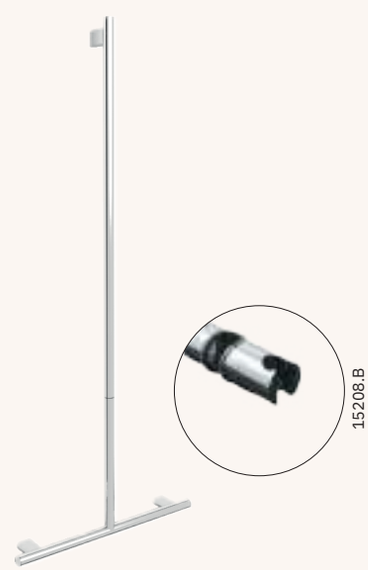

Siena

- ✓ Colección de accesorios de baño realizada en latón cromado
- ✓ Complementos de vidrio
- ✓ Tornillería de acero inoxidable
- ✓ Sistema de fijación roscada a pared mediante pletina

Material
Latón cromado

Acabado
Brillo (.B)

16357.B

Aro toallero grande

Dimensiones
219 x 200 x 65 mm
8 5/8" x 7 7/8" x 2 1/2"
∅ tubo aro 12 mm

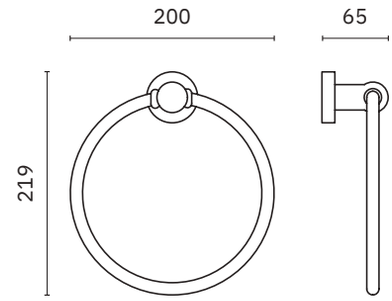

16874.B

Toallero perpendicular

Material
Acero inoxidable AISI 304

Dimensiones
55 x 406 x 55 mm
2 1/8" x 1'-4" x 2 1/8"

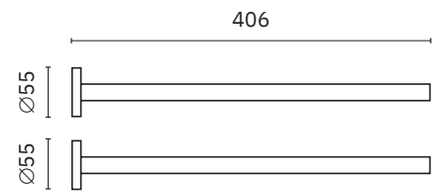

16351.B

Barra recta

Dimensiones
50 x 520 x 85 mm
2" x 1'-8 1/2" x 3 3/8"
∅ 20 mm

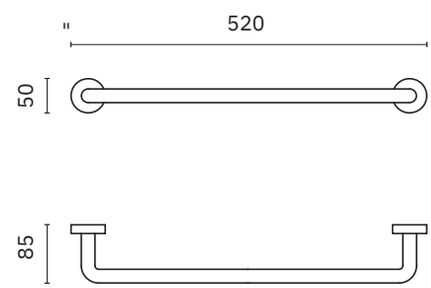

16352.B

Barra recta, tubo ∅ 25 mm.
Doble uso (asidero / toallero)

Dimensiones
50 x 300 x 105 mm
2" x 11 3/4" x 4 1/8"
∅ 25 mm

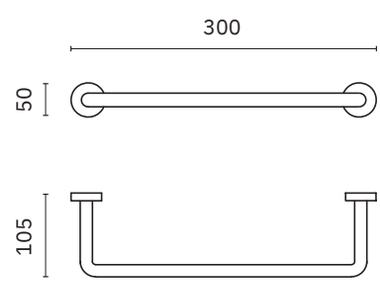

Siena

- ✓ Colección de accesorios de baño realizada con latón cromado
- ✓ Complementos de vidrio
- ✓ Tornillería de acero inoxidable
- ✓ Sistema de fijación roscada a pared mediante pletina

Material
Latón cromado

Acabado
Brillo (.B)

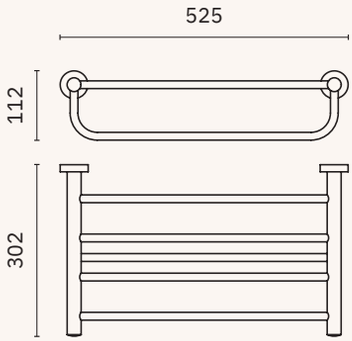

16358.B

Repisa toallero
con barra inferior

Dimensiones
112 x 525 x 302 mm
4 3/8" x 1'-8 5/8" x 11 7/8"

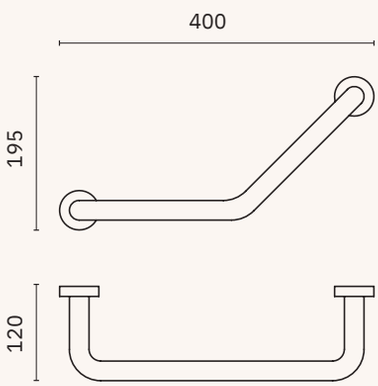

16354.B

Asidero angular, tubo
∅ 25 mm.
Sin jabonera

Dimensiones
195 x 400 x 120 mm
7 5/8" x 1'-3 3/4" x 4 3/4"
∅ 25 mm

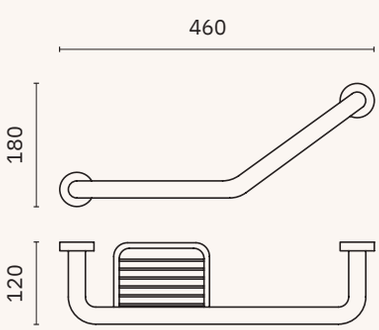

16355.B

Asidero angular, tubo
∅ 25 mm.
Con jabonera

Dimensiones
180 x 460 x 120 mm
7 1/8" x 1'-6 1/8" x 4 3/4"
∅ 25 mm

Siena

- ✓ Colección de accesorios de baño realizada en latón cromado
- ✓ Complementos de vidrio
- ✓ Tornillería de acero inoxidable
- ✓ Sistema de fijación roscada a pared mediante pletina

Material
Latón cromado

Acabado
Brillo (.B)

16363.B

Percha

Dimensiones
30 x 30 x 40 mm
1 1/8" x 1 1/8" x 1 5/8"

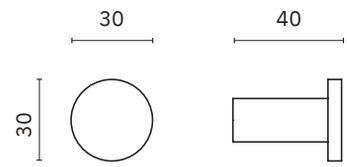

16359.B

Percha

Dimensiones
80 x 50 x 75 mm
3 1/8" x 2" x 3"

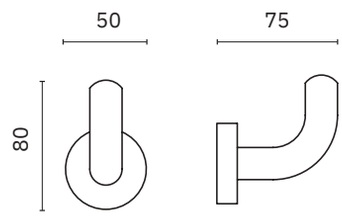

16360.B

Percha doble

Dimensiones
67 x 117 x 72 mm
2 5/8" x 4 5/8" x 2 7/8"

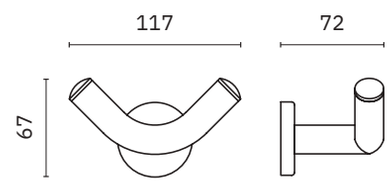

16362.B

Jabonera

Dimensiones
48 x 120 x 131 mm
1 7/8" x 4 3/4" x 5 1/8"

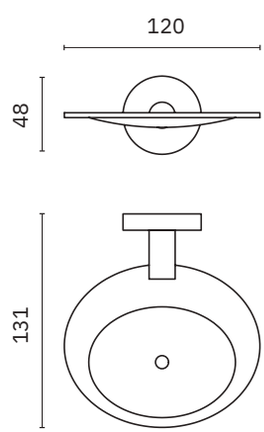

Siena

- ✓ Colección de accesorios de baño realizada con latón cromado
- ✓ Complementos de vidrio
- ✓ Tornillería de acero inoxidable
- ✓ Sistema de fijación roscada a pared mediante pletina

Material
Latón cromado

Acabado
Brillo (.B)

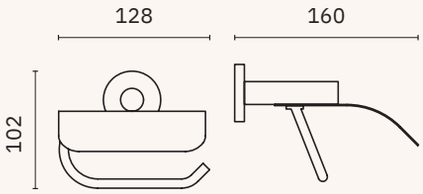

16361.B

Portarrollos de papel higiénico

Dimensiones
102 x 128 x 160 mm
4" x 5" x 6 1/4"

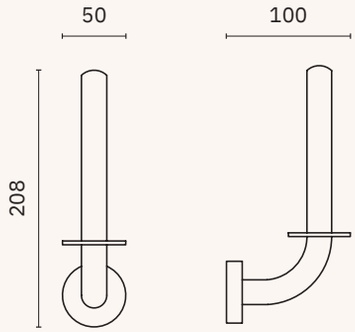

16350.B

Portarrollos reserva

Dimensiones
208 x 50 x 100 mm
8 1/4" x 2" x 3 7/8"

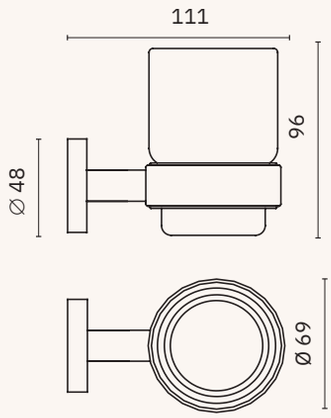

16356.B

Vaso para cepillos de dientes con soporte a pared

Dimensiones
96 x 69 x 111 mm
3 3/4" x 2 3/4" x 4 3/8"

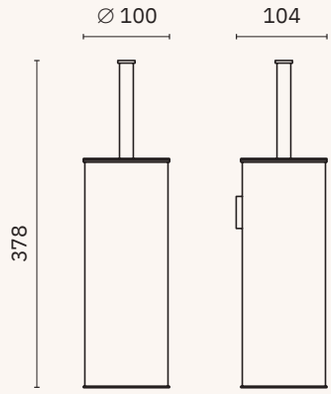

09059.B

Escobillero con soporte a pared

Material
Acero inoxidable

Dimensiones
378 x 100 x 104 mm
1'-2 7/8" x 3 7/8" x 4 1/8"

Monaco

- ✓ Colección de accesorios de baño realizada en latón cromado
- ✓ Complementos de vidrio
- ✓ Tornillería de acero inoxidable
- ✓ Sistema de fijación roscada a pared mediante pletina

Material
Latón cromado

Acabado
Brillo (.B)

16377.B

Aro toallero

Dimensiones
202 x 180 x 45 mm
8" x 7 1/8" x 1 3/4"
∅ tubo aro 9,5 mm

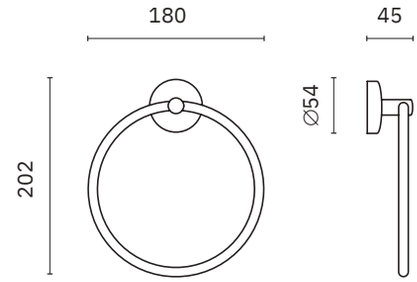

16874.B

Toallero perpendicular

Material
Acero inoxidable AISI 304

Dimensiones
55 x 406 x 55 mm
2 1/8" x 1'-4" x 2 1/8"

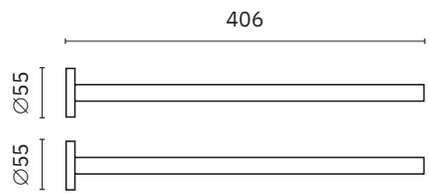

16371.B

Barra recta

Dimensiones
54 x 600 x 68 mm
2 1/8" x 1'-11 5/8" x 2 5/8"
∅ 16 mm

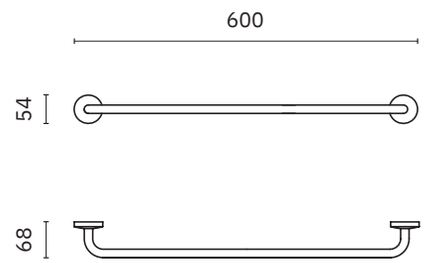

Monaco

- ✓ Colección de accesorios de baño realizada con latón cromado
- ✓ Complementos de vidrio
- ✓ Tornillería de acero inoxidable
- ✓ Sistema de fijación roscada a pared mediante pletina

Material
Latón cromado

Acabado
Brillo (.B)

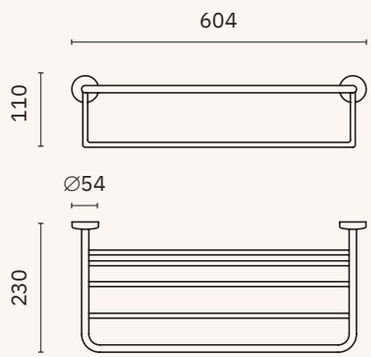

16378.B

Repisa toallero con barra inferior

Dimensiones
110 x 604 x 230 mm
4 3/8" x 1'-11 3/4" x 9"

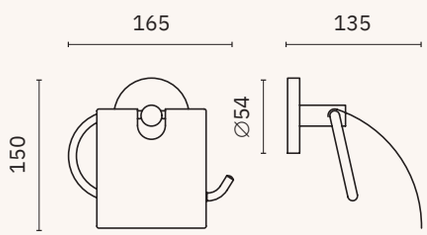

16374.B

Portarrollos de papel higiénico

Dimensiones
150 x 165 x 135 mm
5 7/8" x 6 1/2" x 5 1/4"

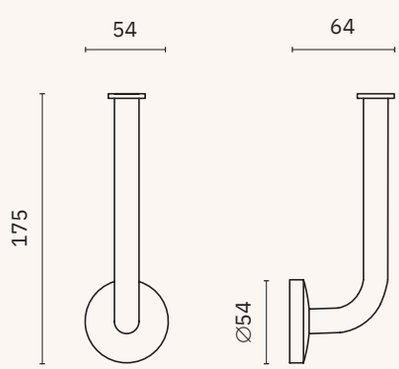

16381.B

Portarrollos reserva

Dimensiones
175 x 54 x 64 mm
6 7/8" x 2 1/8" x 2 1/2 "

Monaco

- ✓ Colección de accesorios de baño realizada en latón cromado
- ✓ Complementos de vidrio
- ✓ Tornillería de acero inoxidable
- ✓ Sistema de fijación roscada a pared mediante pletina

Material
Latón cromado

Acabado
Brillo (.B)

16873.B

Percha

Material
Acero inoxidable AISI 304

Dimensiones
34 x 34 x 49 mm
1 3/8" x 1 3/8" x 1 7/8"

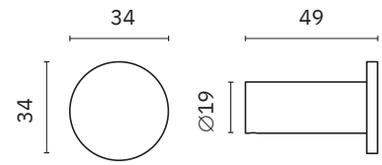

16379.B

Percha

Dimensiones
67 x 54 x 64 mm
2 5/8" x 2 1/8" x 2 1/2"

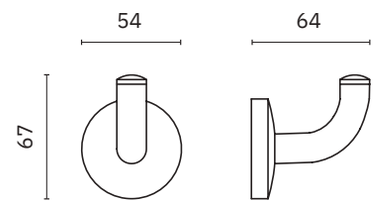

16373.B

Percha doble

Dimensiones
60 x 100 x 57 mm
2 3/8" x 3 7/8" x 2 1/4"

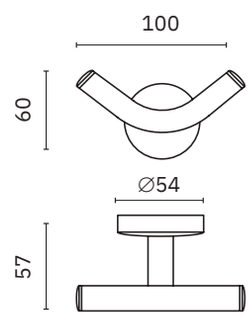

16370.B

Percha doble

Dimensiones
54 x 62 x 40 mm
2 1/8" x 2 1/2" x 1 5/8"

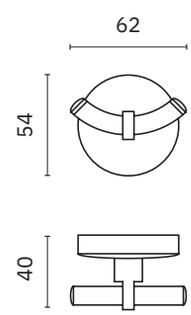

Monaco

- ✓ Colección de accesorios de baño realizada con latón cromado
- ✓ Complementos de vidrio
- ✓ Tornillería de acero inoxidable
- ✓ Sistema de fijación roscada a pared mediante pletina

Material
Latón cromado

Acabado
Brillo (.B)

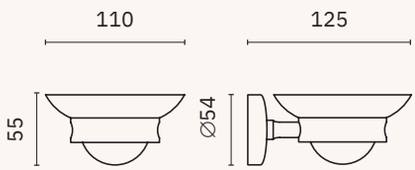

16372.B

Jabonera de vidrio esmerilado con soporte a pared

Dimensiones
55 x 110 x 125 mm
2 1/8" x 4 3/8" x 4 7/8"

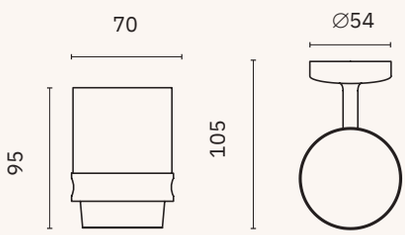

16376.B

Vaso de vidrio esmerilado para cepillos de dientes con soporte a pared

Dimensiones
95 x 70 x 105 mm
3 3/4" x 2 3/4" x 4 1/8"

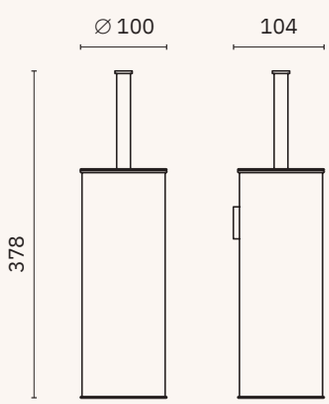

09059.B

Escobillero con soporte a pared

Material
Acero inoxidable

Dimensiones
378 x 100 x 104 mm
1'-2 7/8" x 3 7/8" x 4 1/8"

Corfu brillo

NUEVO

- ✓ Colección de accesorios de baño realizada con aleación metálica
- ✓ Complementos de vidrio
- ✓ Tornillería de acero inoxidable
- ✓ Sistema de fijación roscada a pared mediante pletina

Material
Zamac

Acabado
Brillo (.B)

16457.B

Aro toallero

Dimensiones
178 x 160 x 48 mm
7" x 6 1/4" x 1 7/8"
Tubo ∅ 6,5 mm

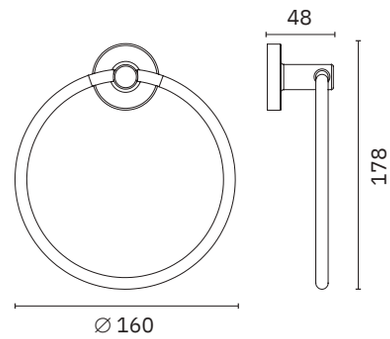

16450.45.B

Toallero

Dimensiones
48 x 486 x 65 mm
1 7/8" x 1'-7 1/8" x 2 1/2"

16450.60.B

Toallero

Dimensiones
48 x 620 x 65 mm
1 7/8" x 2'-0 3/8" x 2 1/2"

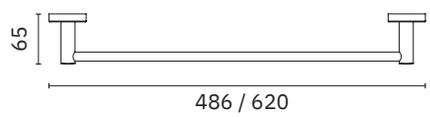

16451.B

Percha

Dimensiones
48 x 48 x 48 mm
1 7/8" x 1 7/8" x 1 7/8"

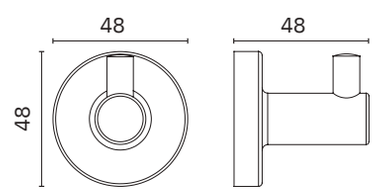

16452.B

Percha doble

Dimensiones
48 x 48 x 48 mm
1 7/8" x 1 7/8" x 1 7/8"

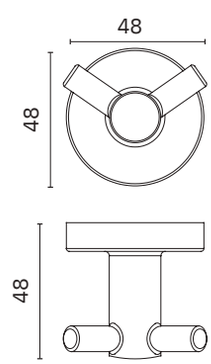

Corfu brillo

NUEVO

- ✓ Colección de accesorios de baño realizada con aleación metálica
- ✓ Complementos de vidrio
- ✓ Tornillería de acero inoxidable
- ✓ Sistema de fijación roscada a pared mediante pletina

Material
Zamac

Acabado
Brillo (.B)

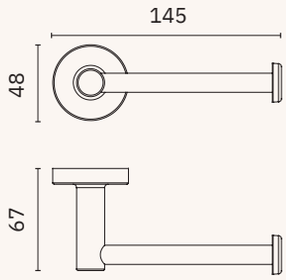

16456.B

Portarrollos de papel higiénico

Dimensiones
48 x 145 x 67 mm
1 7/8" x 5 3/4" x 2 5/8"

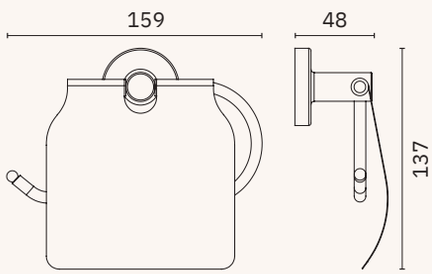

16455.B

Portarrollos de papel higiénico

Dimensiones
137 x 159 x 48 mm
5 3/8" x 6 1/4 x 1 7/8"

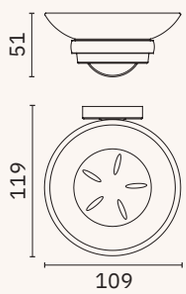

16454.B

Jabonera

Dimensiones
51 x 109 x 119 mm
2" x 4 1/4" x 4 3/4"

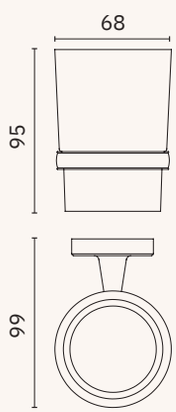

16453.B

Vaso para cepillos de dientes con soporte a pared

Dimensiones
95 x 68 x 99 mm
3 3/4" x 2 3/4" x 3 7/8"

Hotel

- ✓ Colección de accesorios de baño realizada con aleación metálica
- ✓ Complementos de vidrio
- ✓ Tornillería de acero
- ✓ Sistema de fijación roscada a pared mediante pletina

Material
Zamac

Acabado
Brillo (.B)

16407.B

Aro toallero

Dimensiones
190 x 155 x 44 mm
7 1/2" x 6 1/8" x 1 3/4"
Tubo ∅ 6,5 mm

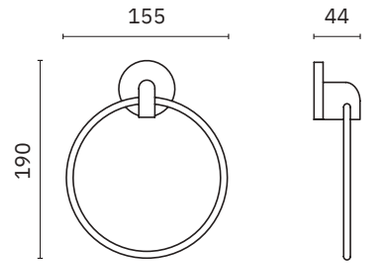

16874.B

Toallero perpendicular

Material
Acero inoxidable AISI 304

Dimensiones
55 x 406 x 55 mm
2 1/8" x 1'-4" x 2 1/8"

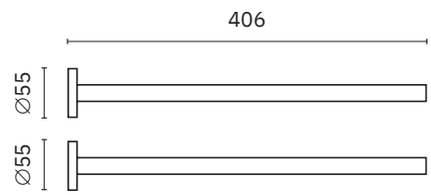

16402.B

Toallero

Dimensiones
54 x 657 x 79 mm
2 1/8" x 2'-1 7/8" x 3 1/8"

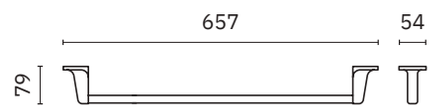

16401.B

Toallero

Dimensiones
54 x 520 x 79 mm
2 1/8" x 1'-8 1/2" x 3 1/8"

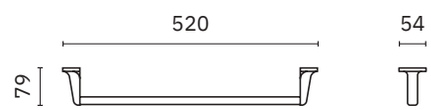

16408.B

Toallero doble abatible

Dimensiones
54 x 418 x 59 mm
2 1/8" x 1'-4 1/2" x 2 3/8"

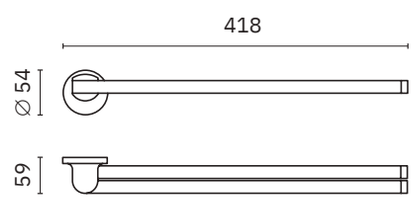

Hotel

- ✓ Colección de accesorios de baño realizada con aleación metálica
- ✓ Complementos de vidrio
- ✓ Tornillería de acero
- ✓ Sistema de fijación roscada a pared mediante pletina

Material
Zamac

Acabado
Brillo (.B)

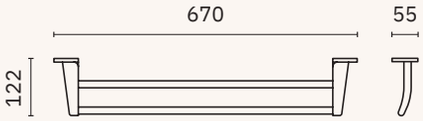

16405.B

Toallero doble

Dimensiones
55 x 670 x 122 mm
2 1/8" x 2'-2 3/8" x 4 7/8"

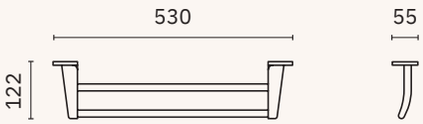

16404.B

Toallero doble

Dimensiones
55 x 530 x 122 mm
2 1/8" x 1'-8 7/8" x 4 7/8"

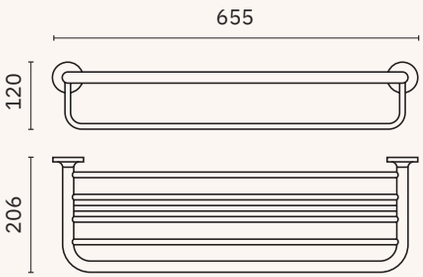

16406.B

Repisa toallero con barra inferior

Dimensiones
120 x 655 x 206 mm
4 3/4" x 2'-1 3/4" x 8 1/8"

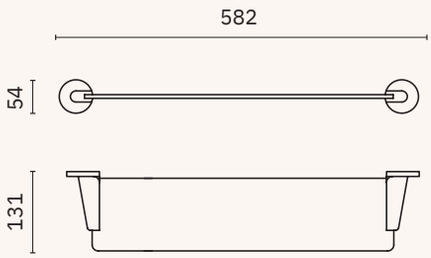

16415.B

Repisa de vidrio

Dimensiones
54 x 582 x 131 mm
2 1/8" x 1'-10 7/8" x 5 1/8"

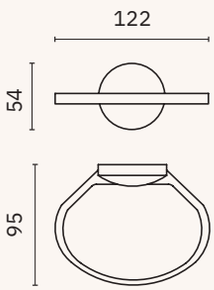

16412.B

Jabonera

Dimensiones
54 x 122 x 95 mm
2 1/8" x 4 7/8" x 3 3/4 "

Hotel

- ✓ Colección de accesorios de baño realizada con aleación metálica
- ✓ Complementos de vidrio
- ✓ Tornillería de acero
- ✓ Sistema de fijación roscada a pared mediante pletina

Material
Zamac

Acabado
Brillo (.B)

16413.B

Jabonera de vidrio con soporte mural

Dimensiones
54 x 108 x 121 mm
2 1/8" x 4 1/4" x 4 3/4"

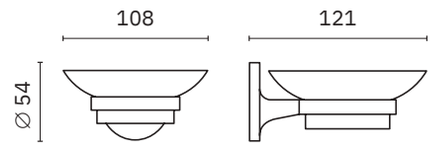

16409.B

Percha

Dimensiones
54 x 54 x 45 mm
2 1/8" x 2 1/8" x 1 3/4"

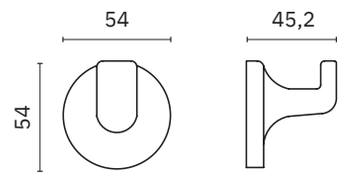

16419.B

Percha doble

Dimensiones
55 x 55 x 46 mm
2 1/8" x 2 1/8" x 1 3/4"

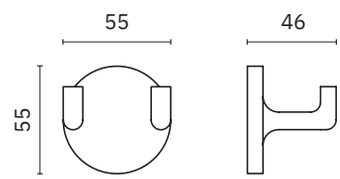

16410.B

Vaso para cepillos de dientes con soporte a pared

Dimensiones
95 x 67 x 102 mm
3 3/4" x 2 5/8" x 4"

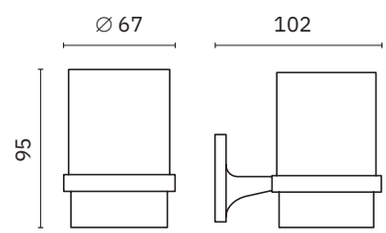

16417.B

Portarrollos de papel higiénico con tapa

Dimensiones
102 x 115 x 100 mm
4" x 4 1/2" x 4"

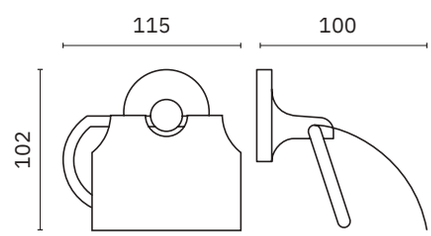

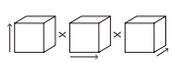

Hotel

- ✓ Colección de accesorios de baño realizada con aleación metálica
- ✓ Complementos de vidrio
- ✓ Tornillería de acero
- ✓ Sistema de fijación roscada a pared mediante pletina

Material
Zamac

Acabado
Brillo (.B)

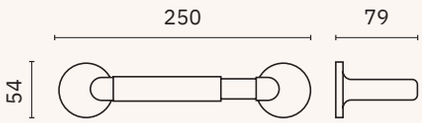

16416.B

Portarrollos de papel higiénico

Dimensiones
54 x 250 x 79 mm
2 1/8" x 9 7/8" x 3 1/8"

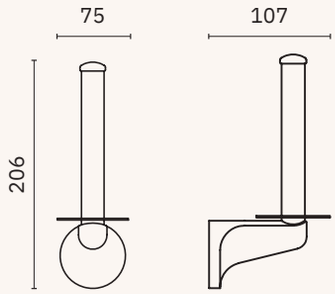

16411.B

Portarrollos reserva

Dimensiones
206 x 75 x 107 mm
8 1/8" x 3" x 4 1/4"

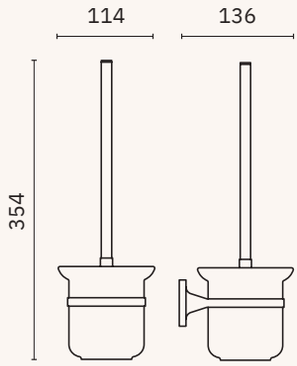

16418.B

Escobillero con soporte a pared

Dimensiones
354 x 114 x 136 mm
1'-2" x 4 1/2" x 5 3/8"

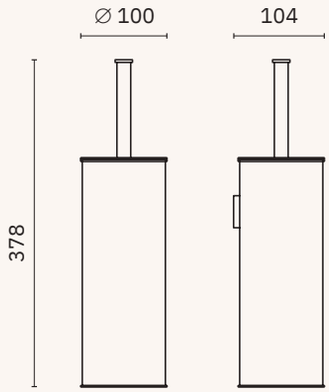

09059.B

Escobillero con soporte a pared

Material
Acero inoxidable

Dimensiones
378 x 100 x 104 mm
1'-2 7/8" x 3 7/8" x 4 1/8"

Line

- ✓ Colección de accesorios de baño realizada con aleación metálica
- ✓ Complementos de vidrio
- ✓ Tornillería de acero
- ✓ Sistema de fijación roscada a pared mediante pletina

Material
Zamac

Acabado
Satinado (.S) Brillo (.B) Blanco (.W)

16504.B | 16504.W

Aro toallero

Dimensiones
185 x 150 x 65 mm
7 1/4" x 5 7/8" x 2 1/2"
Tubo ∅ 9 mm

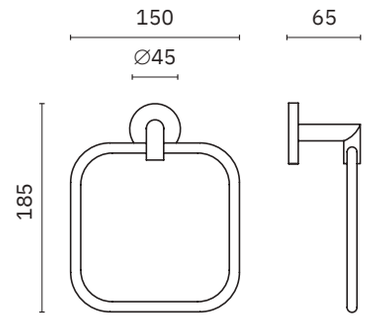

16874.S | 16874.B

Toallero perpendicular

Material
Acero inoxidable AISI 304

Dimensiones
55 x 406 x 55 mm
2 1/8" x 1'-4" x 2 1/8"

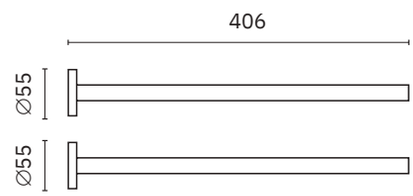

16501.65.B

Toallero

Dimensiones
45 x 665 x 70 mm
1 3/4" x 2'-2 1/4" x 2 3/4"

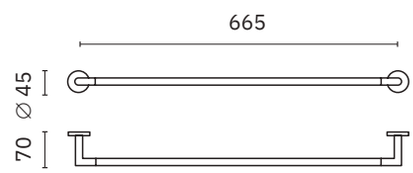

16501.50.S | 16501.50.B

Toallero

Dimensiones
45 x 515 x 70 mm
1 3/4" x 1'-8 1/4" x 2 3/4"

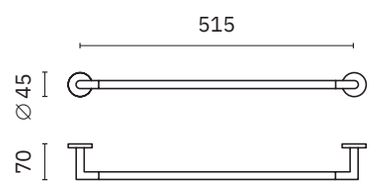

16501.40.B

Toallero

Dimensiones
45 x 415 x 70 mm
1 3/4" x 1'-4 3/8" x 2 3/4"

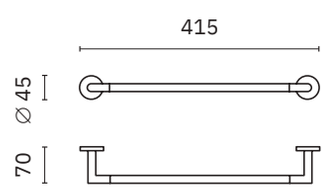

Line

- ✓ Colección de accesorios de baño realizada con aleación metálica
- ✓ Complementos de vidrio
- ✓ Tornillería de acero
- ✓ Sistema de fijación roscada a pared mediante pletina

Material
Zamac

Acabado
Brillo (.B) Blanco (.W)

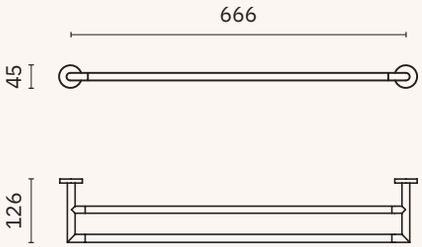

16510.B

Toallero doble

Dimensiones
45 x 666 x 126 mm
1 3/4" x 2'-2 1/4" x 5"
Tubo ∅ 14 mm

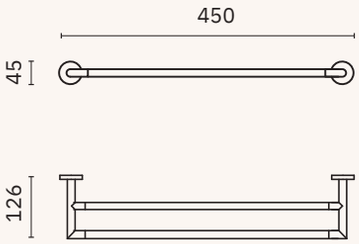

16509.B

Toallero doble

Dimensiones
45 x 450 x 126 mm
1 3/4" x 1'-5 3/4" x 5"

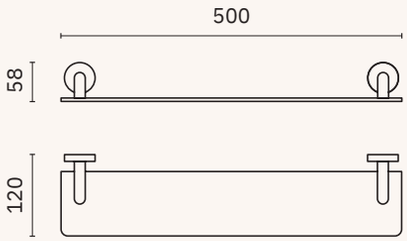

16515.B 16515.W

Repisa de vidrio

Dimensiones
58 x 500 x 120 mm
2 1/4" x 1'-7 3/4" x 4 3/4"

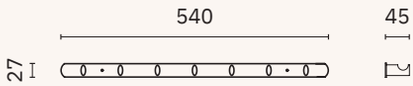

16508.B

Perchero de siete perchas

Dimensiones
27 x 540 x 45 mm
1 1/8" x 1'-9 1/4" x 1 3/4"

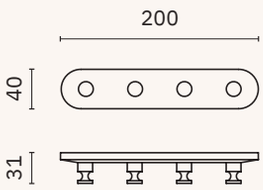

16507.B

Perchero de cuatro perchas

Dimensiones
40 x 200 x 31 mm
1 5/8" x 7 7/8" x 1 1/4"

Line

- ✓ Colección de accesorios de baño realizada con aleación metálica
- ✓ Complementos de vidrio
- ✓ Tornillería de acero
- ✓ Sistema de fijación roscada a pared mediante pletina

Material
Zamac

Acabado
Satinado (.S) Brillo (.B)

NUEVO

16055.S	16055.B

Perchero de tres perchas

Material
Acero inoxidable AISI 304

Dimensiones
30 x 240 x 42 mm
1 5/8" x 1'-0 5/8" x 1 3/4"

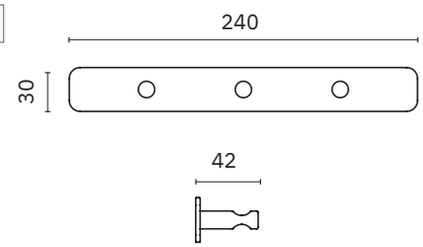

NUEVO

16056.S	16056.B

Perchero de dos perchas

Material
Acero inoxidable AISI 304

Dimensiones
30 x 140 x 42 mm
1 5/8" x 8 5/8" x 1 3/4"

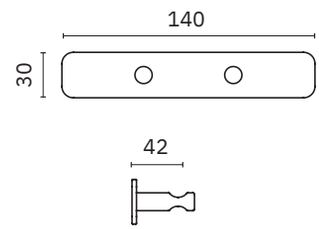

16873.S	16873.B

Percha individual

Material
Acero inoxidable AISI 304

Dimensiones
34 x 34 x 49 mm
1 3/8" x 1 3/8" x 1 7/8"

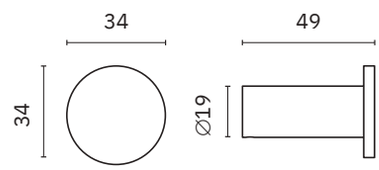

16506.B

Percha

Dimensiones
58 x 45 x 67 mm
2 1/4" x 1 3/4" x 2 5/8"

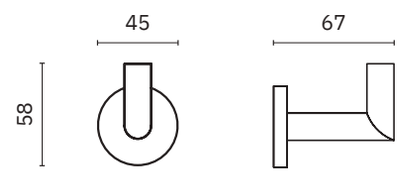

16876.S

Portarrollos de papel higiénico

Material
Acero inoxidable AISI 304

Dimensiones
84 x 170 x 116 mm
3 1/4" x 6 3/4" x 4 1/2"

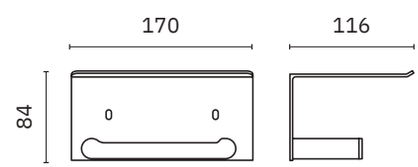

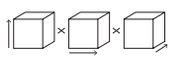

Line

- ✓ Colección de accesorios de baño realizada con aleación metálica
- ✓ Complementos de vidrio
- ✓ Tornillería de acero
- ✓ Sistema de fijación roscada a pared mediante pletina

Material
Zamac

Acabado
Satinado (.S) Brillo (.B)

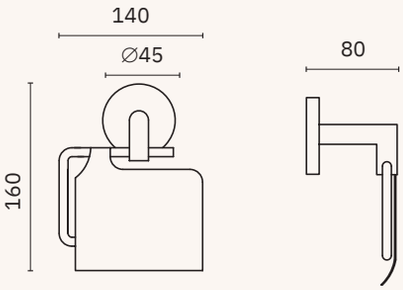

16500.S | 16500.B

Portarrollos de papel higiénico

Dimensiones
160 x 140 x 80 mm
6 1/4" x 5 1/2" x 3 1/8"

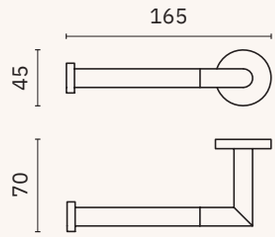

16505.B

Portarrollos de papel higiénico

Dimensiones
45 x 165 x 70 mm
1 3/4" x 6 1/2" x 2 3/4"

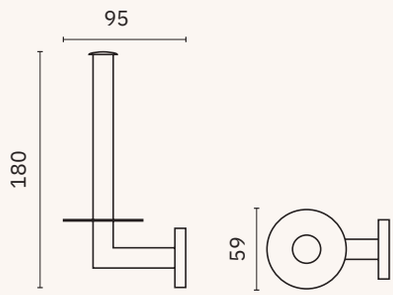

16519.S | 16519.B

Portarrollos reserva

Dimensiones
180 x 60 x 95 mm
7 1/8" x 2 3/8" x 3 3/4"

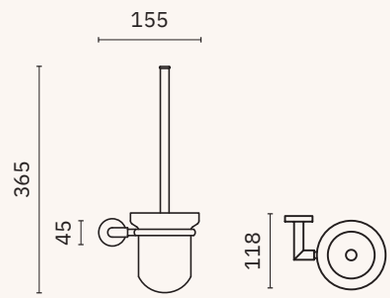

16518.S | 16518.B

Escobillero

Dimensiones
365 x 155 x 118 mm
1'-2 3/8" x 6 1/8" x 4 5/8"

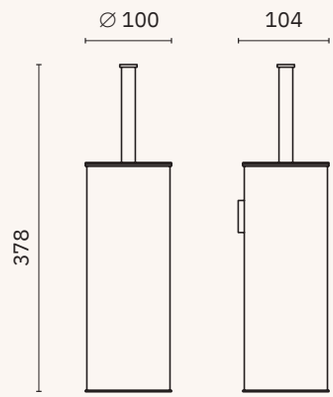

09059.S | 09059.B

Escobillero con soporte a pared

Material
Acero inoxidable

Dimensiones
378 x 100 x 104 mm
1'-2 7/8" x 3 7/8" x 4 1/8"

box

NUEVO

- ✓ Hornacina decorativa vertical y con estante
- ✓ Espesor chapa: 1 mm

Material
Acero inoxidable AISI 304

Acabado
Satinado (.S) Negro (.N) Blanco (.W) Bronce (.CU) Oro satinado (.G)

H.3060V.S

Dimensiones:
600 x 300 x 100 mm
1'-11 5/8" x 11 7/8" x 3 7/8"

Dimensiones hueco de instalación:
580 x 280 x 110 mm
1'-10 7/8" x 11" x 4 3/8"

Recubrimiento de PVD:
bronce, oro satinado.

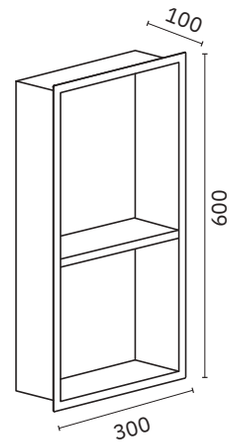

H.3060V.N

H.3060V.W

H.3060V.CU

H.3060V.G

box

NUEVO

- ✓ Hornacina decorativa
- ✓ Espesor chapa: 1 mm

Material
Acero inoxidable AISI 304

Acabado
Satinado (.S) Negro (.N) Blanco (.W) Bronce (.CU) Oro satinado (.G)

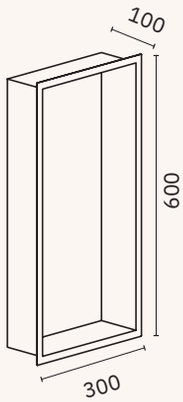

H.6030.S

H.6030.N

H.6030.W

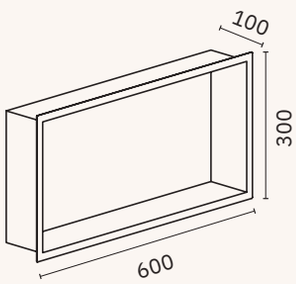

H.6030.CU

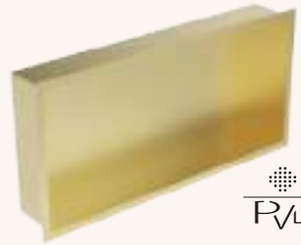

H.6030.G

Dimensiones:
300 x 600 x 100 mm. 11 3/4" x 1'-11 5/8" x 3 7/8"

Dimensiones hueco de instalación:
280 x 580 x 110 mm. 11" x 1'-10 7/8" x 4 3/8"

Recubrimiento de PVD:
bronce, oro satinado.

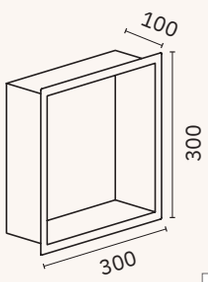

H.3030.S

H.3030.N

H.3030.W

H.3030.CU

H.3030.G

Dimensiones:
300 x 300 x 100 mm. 11 3/4" x 11 3/4" x 3 7/8"

Dimensiones hueco de instalación:
280 x 280 x 110 mm. 11" x 11" x 4 3/8"

Recubrimiento de PVD:
bronce, oro satinado.

black

Material
ABS

Acabado
Negro tacto suave

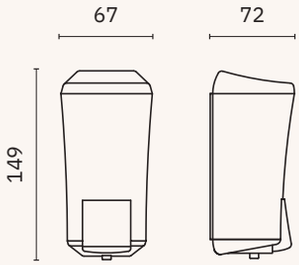

03010.N

Dosificador mural de jabón líquido rellenable

Dimensiones
149 x 67 x 72 mm
5 7/8" x 2 7/8" x 2 7/8"

Capacidad
170 ml

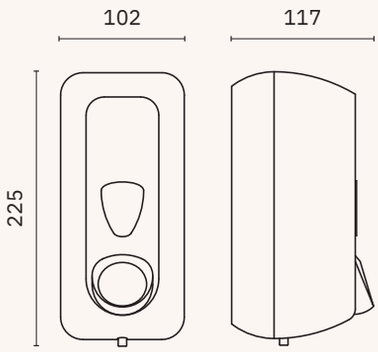

03011.N

Dosificador mural de jabón líquido rellenable

Dimensiones
225 x 102 x 117 mm
8 7/8" x 4" x 4 5/8"

Capacidad
550 ml

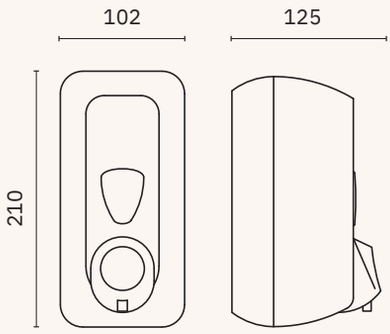

03012.N

Dosificador mural de jabón en espuma rellenable con cartucho

Dimensiones
210 x 102 x 125 mm
8 1/4" x 4" x 4 7/8"

Capacidad
500 ml

Consumible
Cartucho de recarga 06025.K

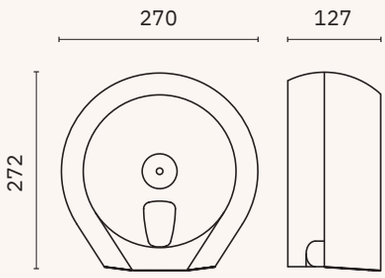

05010.N

Dispensador industrial de papel higiénico

Dimensiones
272 x 270 x 127 mm
10 3/4" x 10 5/8" x 5"

Rollo máximo: ∅ 230 mm
Eje ∅: 42 mm

black

Material
ABS

Acabado
Negro tacto suave

05011.N

Dispensador industrial gigante de papel higiénico

Dimensiones
332 x 325 x 127 mm
1'-1 1/8" x 1'-0 3/4" x 5"

Rollo máximo: ∅ 290 mm
Eje ∅: 42 mm

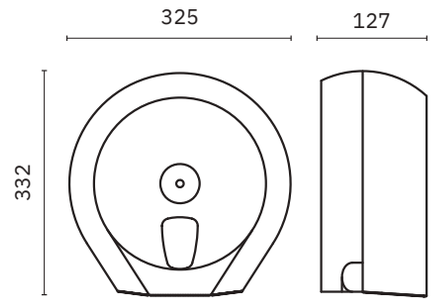

05012.N

Dispensador de papel higiénico

Dimensiones
135 x 150 x 150 mm
5 3/8" x 5 7/8" x 5 7/8"

Capacidad
Rollo doméstico

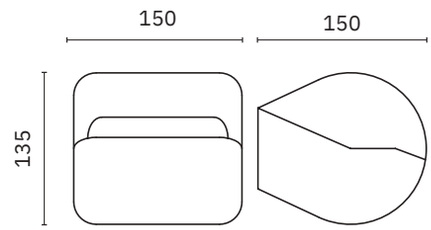

04030.N

Dispensador de papel higiénico en toallitas bulkpack

Dimensiones
210 x 160 x 125 mm
8 1/4" x 6 1/4" x 4 7/8"

Capacidad
350 toallas

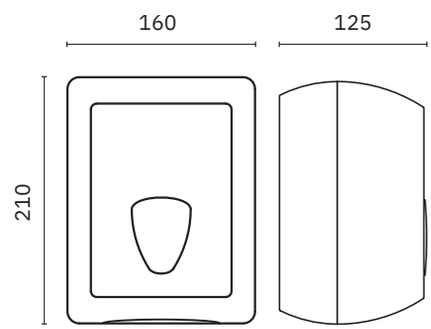

04031.N

Dispensador de papel toalla

Dimensiones
300 x 290 x 110 mm
11 3/4" x 11 3/8" x 4 3/8"

Capacidad
250 toallas

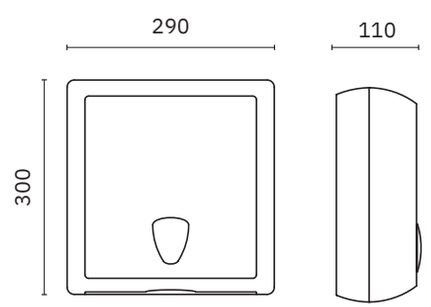

black

Material
ABS

Acabado
Negro tacto suave

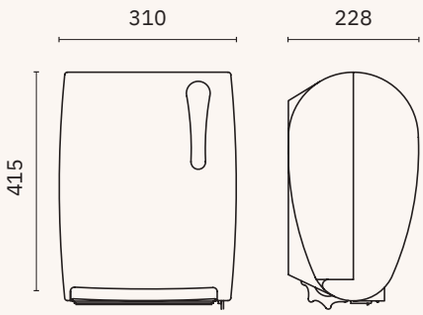

04032.N

Dispensador de papel toalla CORTE AUTOMÁTICO. Salida manual, corte automático. Funcionamiento con baterías

Dimensiones
415 x 310 x 228 mm
1'-4 3/8" x 1'-0 1/4" x 9"

Rollo máx. ∅ 190 x 220 mm

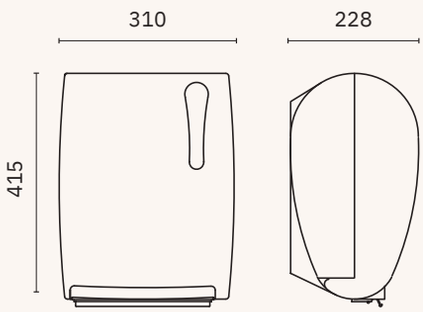

04033.N

Dispensador de papel toalla electrónico. Salida automática, CORTE MANUAL. Funcionamiento con baterías

Dimensiones
415 x 310 x 228 mm
1'-4 3/8" x 1'-0 1/4" x 9"

Rollo máx. ∅ 200 x 220 mm

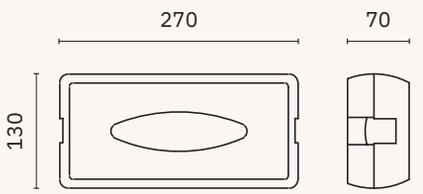

04027.N

Dispensador de pañuelos

Dimensiones
70 x 270 x 130 mm
2 3/4" x 10 5/8" x 5 1/8"

Capacidad
Caja de pañuelos

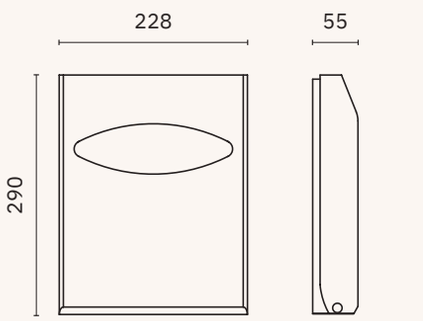

04028.N

Dispensador de aros higiénicos

Dimensiones
290 x 228 x 55 mm
11 3/8" x 9" x 2 1/8"

Capacidad
200 aros plegados

black

Material
ABS

Acabado
Negro tacto suave

04029.N

Dispensador de bolsitas higiénicas

Dimensiones
95 x 135 x 32 mm
3 3/4" x 5 3/8" x 1 1/4"

Capacidad
25 bolsas

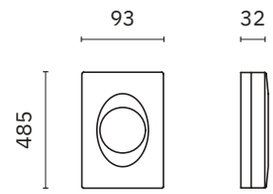

09108.N

Escobillero de pie base cromada

Dimensiones
485 x 120 x 120 mm
1'-7 1/8" x 4 3/4"x 4 3/4"

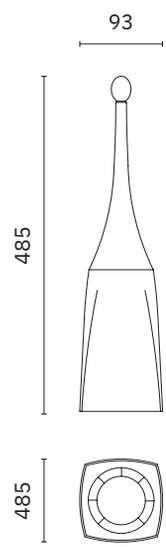

09109.N

Escobillero de pie soporte cromado

Dimensiones
485 x 93 x 120 mm
1'-7 1/8" x 3 5/8" x 4 3/4"

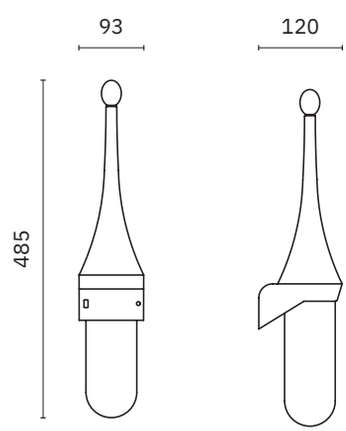

black

Material
ABS

Acabado
Negro tacto suave

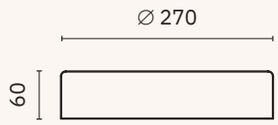

14029.N

Aro sujetabolsas para papelera

Dimensiones
60 mm. x ∅ 270 mm
2 3/8" x ∅ 10 5/8"

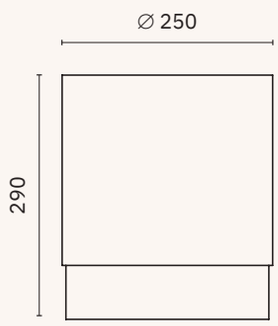

14028.N

Papelera de pie

Dimensiones
290 mm. ∅ 250 mm
11 3/8" ∅ 9 7/8"

Capacidad
13 litros

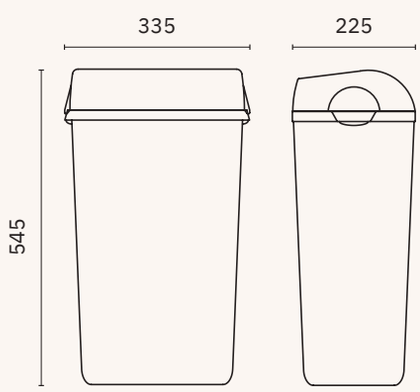

14043.N

Papelera de pie

Dimensiones
545 x 335 x 225 mm
1'-9 1/2" x 1'-1 1/4" x 8 7/8"

Capacidad
23 litros

precios especiales

Acabado
Satinado (.S) Brillo (.B)

09049.S | 09049.B

Toallero de aro

Material
Acero inoxidable

Dimensiones
∅ 155 mm, prof. 60 mm
∅ 6 1/8", prof. 2 3/8"

16303.B

Toallero

Material
Latón cromado

Dimensiones
65 x 750 x 85 mm
2" x 1'-5 3/4" x 3 1/2"

05025.S

Portarrollos reserva

Material
Zamac

Dimensiones
200 x 60 x 100 mm
7 7/8" x 2 3/8" x 3 7/8"

16525.B

Escobillero

Material
Zamac

Dimensiones
85 x 130 x 120 mm
3 3/8" x 5 1/8" x 4 3/4"

precios especiales

Material
Latón cromado

Acabado
Brillo (.B)

16531.B

Toallero

Dimensiones
19 x 600 x 75 mm
3/4" x 1' 11 5/8" x 3"

16530.B

Toallero

Dimensiones
19 x 505 x 75 mm
3/4" x 1' 7 7/8" x 3"

16535.B

Repisa de vidrio

Dimensiones
19 x 510 x 137 mm
3/4" x 1' 8 1/8" x 5 3/8"

16533.B

Portarrollos de papel
higiénico

Dimensiones
32 x 145 x 80 mm
1 1/4" x 5 3/4" x 3 1/8"

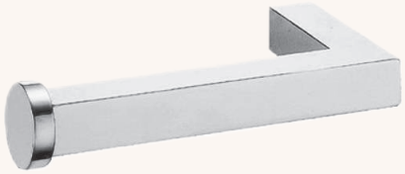

precios especiales

Material
Zamac

Acabado
Brillo (.B)

16207.B

Aro toallero

Dimensiones
180 x 155 x 35 mm
7 1/8" x 6 1/8" x 1 3/8"

16202.B

Toallero

Dimensiones
70 x 600 x 70 mm
2 3/4" x 1'-11 5/8" x 2 3/4"

16204.B

Toallero doble

Dimensiones
70 x 450 x 120 mm
2 3/4" x 1'- 5 3/4" x 4 3/4"

16208.B

Toallero doble

Dimensiones
70 x 400 x 55 mm
2 3/4" x 1'-3 3/4" x 2 1/8"

precios especiales

Material
Zamac

Acabado
Brillo (.B)

16213.B

Jabonera de rejilla

Dimensiones
265 x 95 x 160 mm
10 3/8" x 3 3/4" x 6 1/4"

16216.B

Portarrollos de papel higiénico

Dimensiones
70 x 170 x 70 mm
2 3/4" x 6 3/4" x 2 3/4"

16218.B

Escobillero

Dimensiones
430 x 112 x 140 mm
1'-4 7/8" x 4 3/8" x 5 1/2"

jaboneras

- ✓ Colección de accesorios de baño realizada con latón cromado
- ✓ Tornillería de acero inoxidable
- ✓ Sistema de fijación roscada a pared

Material
Latón cromado

Acabado
Satinado (.S) Brillo (.B)

09054.B

Jabonera rectangular

Dimensiones
92 x 259 x 124 mm
3 5/8" x 10 1/4" x 4 7/8"

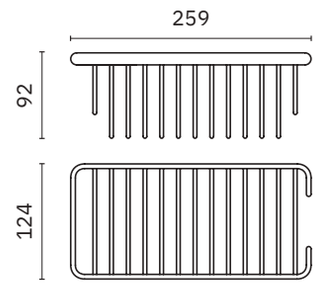

09055.S 09055.B

Jabonera rectangular

Dimensiones
33 x 152 x 125 mm
1 1/4" x 6" x 4 7/8"

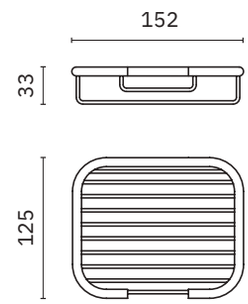

09052.B

Jabonera triangular

Dimensiones
48 x 215 x 142 mm
1 7/8" x 8 1/2" x 5 5/8"

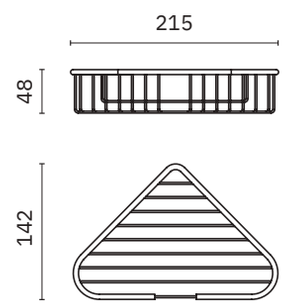

09053.B

Jabonera triangular

Dimensiones
90 x 340 x 205 mm
3 1/2" x 1'1 3/8" x 8 1/8"

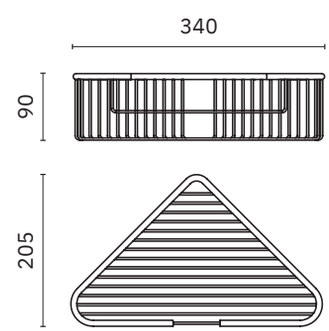

09056.B

Jabonera rectangular

Dimensiones
35 x 218 x 108 mm
1 3/8" x 8 5/8" x 4 1/4"

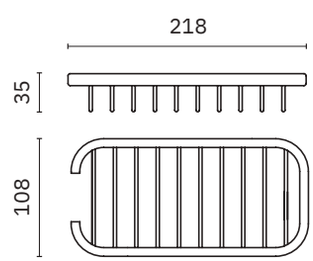

jaboneras

- ✓ Colección de accesorios de baño realizada con acero inoxidable
- ✓ Tornillería de acero inoxidable
- ✓ Sistema de fijación roscada a pared

Material
Acero inoxidable

Acabado
Satinado (.S) Brillo (.B)

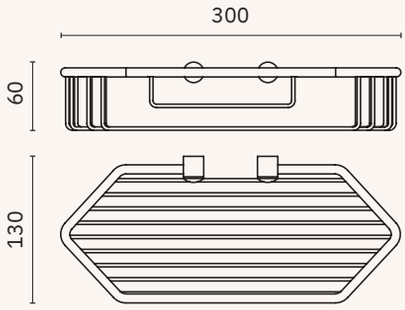

09057.B

Jabonera rectangular

Dimensiones
60 x 300 x 130 mm
2 3/8" x 11 3/4" x 5 11/8"

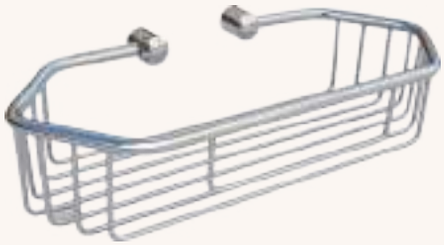

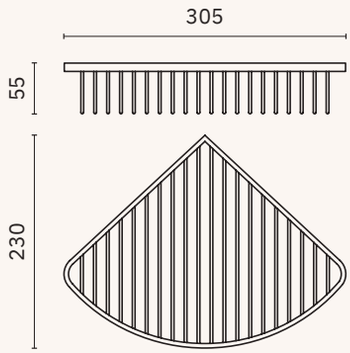

09063.S 09063.B

Jabonera triangular

Dimensiones
55 x 305 x 230 mm
2 1/8" x 1' x 9"

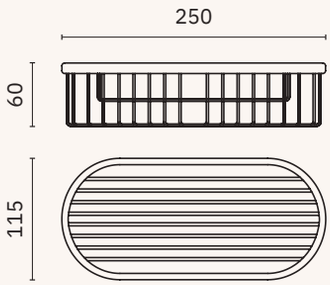

09064.S 09064.B

Jabonera rectangular

Dimensiones
60 x 250 x 115 mm
2 3/8" x 9 7/8" x 4 1/2"

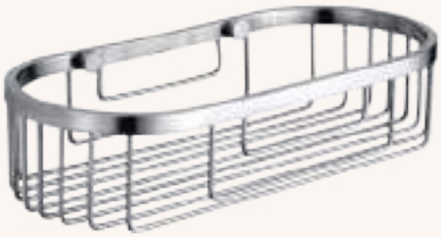

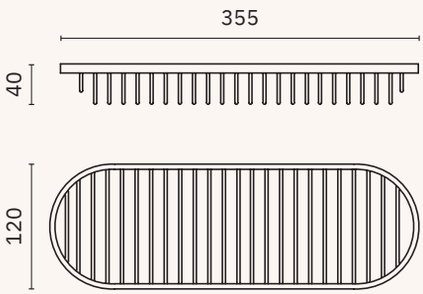

09065.B

Jabonera rectangular

Dimensiones
40 x 355 x 120 mm
1 5/8" x 1' 2" x 4 3/4"

complementos

complementos

Acabado
Satinado (.S) Brillo (.B) Blanco (.W)

04026.2.S

Dispensador de aros higiénicos

Material
Acero inoxidable AISI 304

Dimensiones
285 x 400 x 50 mm
11 1/4" x 1' 3 3/4" x 2"

Capacidad
200 - 250 usos

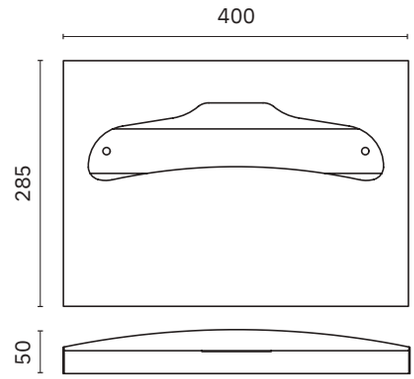

04026.2.B

Dispensador de aros higiénicos

Material
Acero inoxidable AISI 304

Dimensiones
285 x 400 x 50 mm
11 1/4" x 1' 3 3/4" x 2"

Capacidad
250 usos

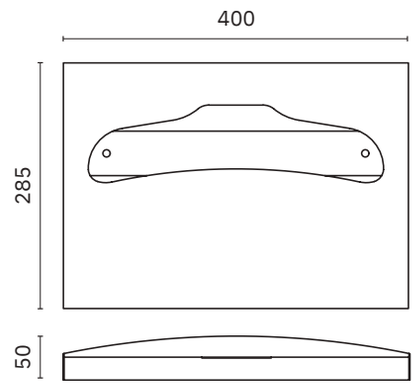

04025.B

Dispensador de pañuelos de papel
para empotrar en pared

Material
Acero cromado

Dimensiones
167 x 302 x 65 mm. 6 5/8" x 11 7/8" x 2 1/2"

Dimensiones de instalación
147 x 292 x 75 mm. 5 3/4" x 11 1/2" x 3"

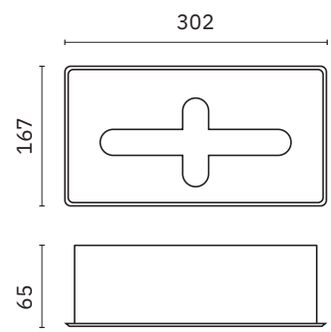

04026.2.W

Dispensador de aros higiénicos

Material
ABS

Dimensiones
280 x 420 x 50 mm
11" x 1'-4 1/2" x 2"

Capacidad
200 - 250 usos

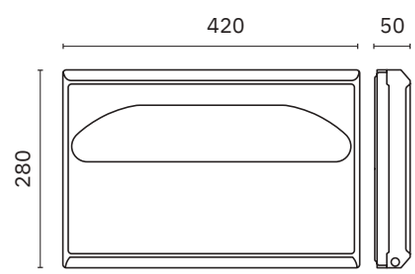

complementos

Acabado
Satinado (.S) Brillo (.B)

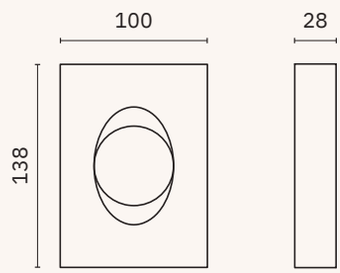

04049.B.2

Dispensador de bolsas higiénicas

Material
ABS cromado

Dimensiones
138 x 100 x 28 mm
5 3/8" x 3 7/8" x 1 1/8"

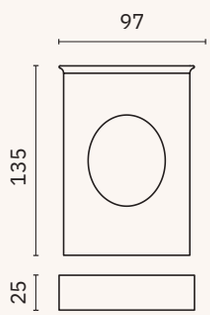

04050.S 04050.B

Dispensador de bolsas higiéncias

Material
Acero inoxidable

Dimensiones
135 x 97 x 25 mm
5 3/8" x 3 3/4" x 1"

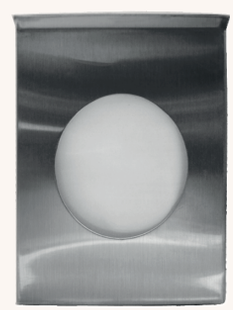

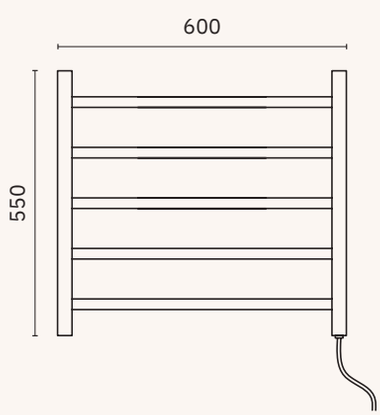

18003.B

Toallero eléctrico. Con interruptor
ON / OFF

Material
Acero inoxidable

Potencia
65 W con enchufe

Dimensiones
550 x 600 x 120 mm
1'-9 5/8" x 1'- 11 5/8" x 4 3/4"
∅ tubo 32-22 mm

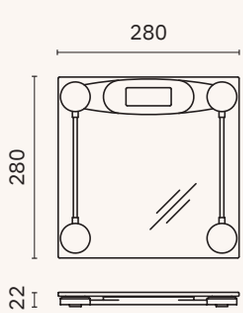

18010.T

Báscula electrónica

Material
Base de vidrio templado

Dimensiones
280 x 280 x 22 mm
11" x 11" x 7/8"

complementos

Pictogramas autoadhesivos

Material
Acero inoxidable AISI 304

Acabado
Satinado (.S)

Dimensiones
∅ 100 mm. 3 7/8"

16720.2.S

Señalización aseo femenino

16721.2.S

Señalización aseo masculino

16722.2.S

Señalización aseo unisex

16723.2.S

Señalización cambiapañales de bebés

16724.2.S

Señalización aseo para personas con movilidad reducida

16725.2.S

Señalización ducha

16730.2.S

Señalización prohibido fumar

16733.2.S

Señalización prohibido usar teléfonos móviles

16735.2.S

Señalización silencio

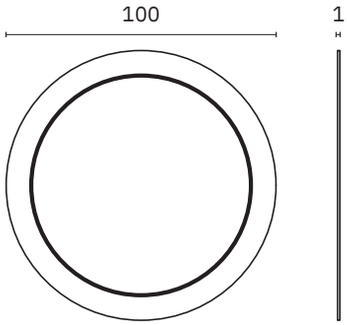

reflex

Material
Marco de acero inoxidable AISI 304

Otras dimensiones disponibles bajo pedido

Acabado
Satinado (.S) Brillo (.B) Blanco (.W)

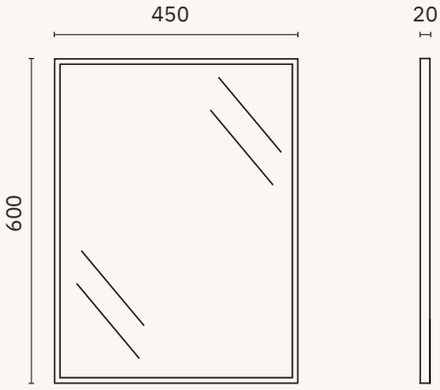

Espejo con marco

08050.S | 08050.B

08050.W

Marco plegado

Dimensiones
600 x 450 x 20 mm
1'-11 5/8 x 1'-5 3/4 x 3/4"

Espesor espejo 3 mm

SATINADO (.S)

BRILLO (.B)

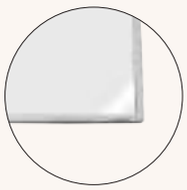

BLANCO (.W)

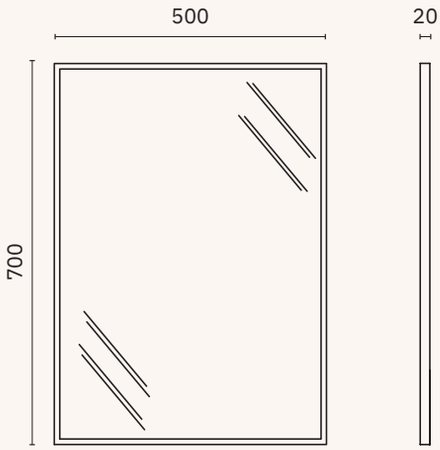

08051.S | 08051.B

08051.W

Marco plegado

Dimensiones
700 x 500 x 20 mm
2'-3 1/2" x 1'-7 3/4" x 3/4"

Espesor espejo 3 mm

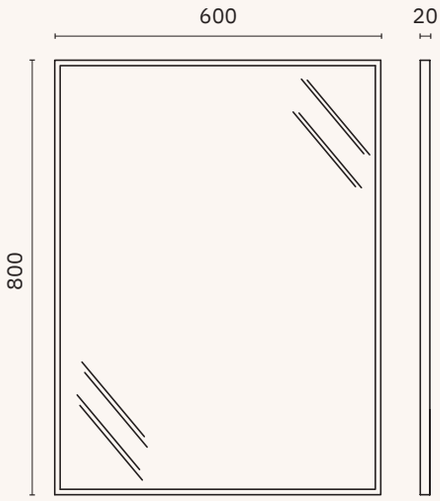

08052.S | 08052.B

08052.W

Marco plegado

Dimensiones
800 x 600 x 20 mm
2'-7 1/2" x 1'-5 3/4 x 3/4"

Espesor espejo 3 mm

complementos

Escobilla color negro

Acabado
Satinado (.S) Brillo (.B) Negro (.N)
Bronce (.CU) Oro brillo (.PG)
Oro satinado (.G) Gun metal (.TT)

RECAMBIOS:
Escobilla de recambio color negro para modelos 09073, 09074, 09075 y 09077: 90425.K.
Escobilla de recambio color negro para modelos 09071 y 09076: 90426.K.
Escobilla de recambio color negro para modelos 09059: 90424.K.

09078.S | 09078.B

09078.N

Escobillero

Material
Acero inoxidable

Dimensiones
382 mm x ∅ 105 mm. 1'-3" x ∅ 4 1/4"

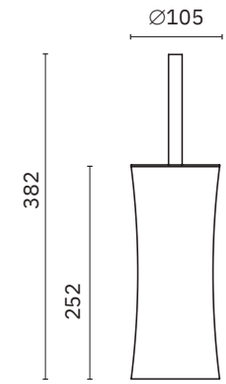

09071.S | 09071.B

Escobillero con soporte a pared

Material
Acero inoxidable AISI 304

Dimensiones
385 mm x ∅ 90 mm
1'-3 1/8" x ∅ 3 1/2"

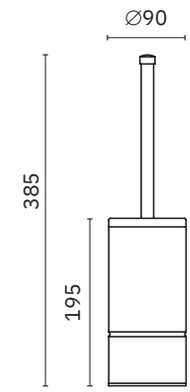

NUEVO

09073.S | 09073.B | 09073.N

09073.CU | 09073.PG | 09073.G | 09073.TT

Escobillero con soporte a pared

Material
Acero inoxidable

Dimensiones
375 mm x ∅ 75 mm
1'-2 3/4" x ∅ 3"

PVD

Recubrimiento de PVD:
bronce, oro brillo, oro
satinado, gun metal

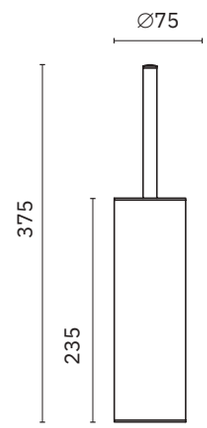

09074.S | 09074.B

Escobillero con soporte a pared

Material
Acero inoxidable AISI 304

Dimensiones
368 x 80 x 80 mm
1'-2 1/2" x 3 1/8" x 3 1/8"

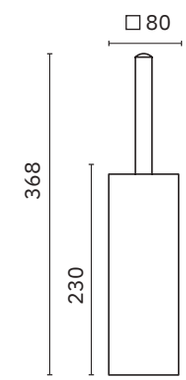

complementos

Escobilla color negro

Acabado
Satinado (.S) Brillo (.B)
Negro (.N)

RECAMBIOS:
Escobilla de recambio color negro para modelos 09073, 09074, 09075 y 09077: 90425.K.
Escobilla de recambio color negro para modelos 09071 y 09076: 90426.K.
Escobilla de recambio color negro para modelos 09059: 90424.K.

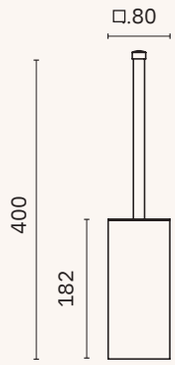

09075.S	09075.B

Escobillero con soporte a pared

Material
Acero inoxidable AISI 304

Dimensiones
400 x 80 x 80 mm
1'-3 3/4" x 3 1/8" x 3 1/8"

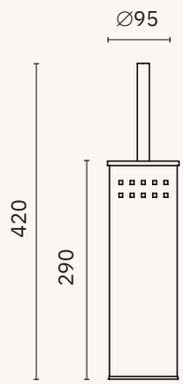

09076.S	09076.B

Escobillero con soporte a pared — Escobillero

Material
Acero inoxidable

Dimensiones
420 mm x ∅ 95 mm
1'-4 1/2" x ∅ 3 3/4"

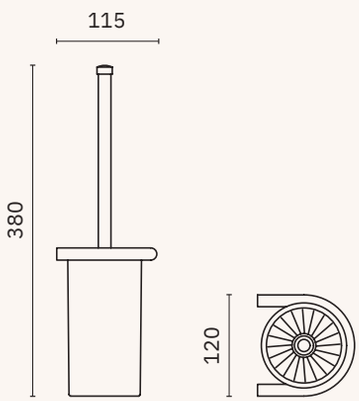

09077.S	09077.B

Escobillero con soporte a pared

Material
Acero inoxidable AISI 304

Dimensiones
380 x 120 x 115 mm
1'-3" x 4 3/4" x 4 1/2"

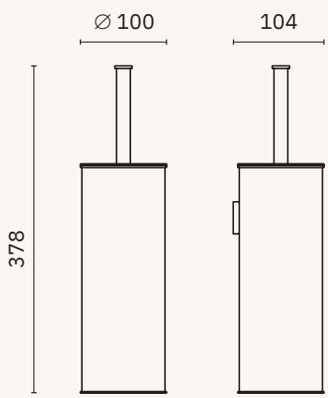

09059.S	09059.B

09059.N

Escobillero con soporte a pared

Material
Acero inoxidable

Dimensiones
378 x 100 x 104 mm
1'-2 7/8" x 3 7/8" x 4 1/8"

complementos

Acabado
Brillo (.B)

09039.230.A

Barra de cortina con tornillos ocultos

Material
Tubo de acero inoxidable.
Soportes de aleación de zinc

Dimensiones
2300 mm, ∅ 25,5 mm
7'-6 1/2", ∅ 1"

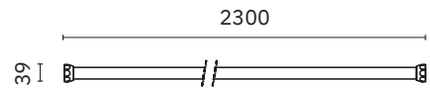

09039.183.B

Barra de cortina con tornillos expuestos

Material
Acero inoxidable

Dimensiones
1830 mm, ∅ 25,5 mm
6', ∅ 1"

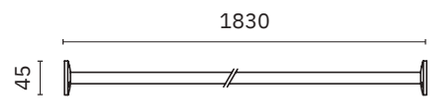

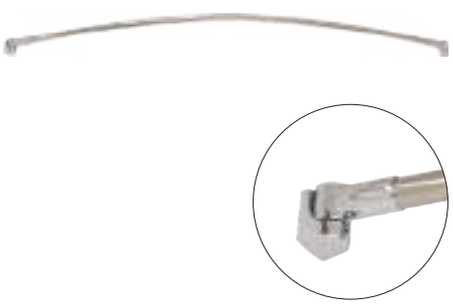

09040.152.B

Barra de cortina curva con tornillos ocultos

Material
Tubo de acero inoxidable.
Soportes aleación de zinc cromados

Dimensiones
168 x 1440 x 26 mm
6 5/8" x 4'-8 3/4" x 1"

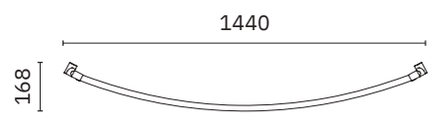

09042.B

Barra de cortina angular con tornillos ocultos

Material
Acero inoxidable

Dimensiones
800 x 800 mm, ∅ 25,5 mm
2'-7 1/2" x 2'-7 1/2" x 1"

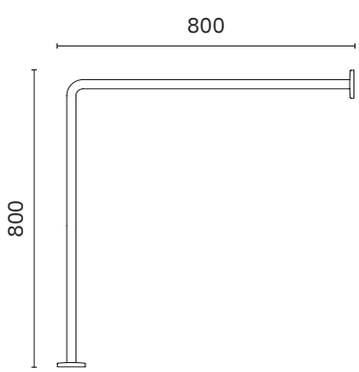

complementos

Acabado
Brillo (.B)

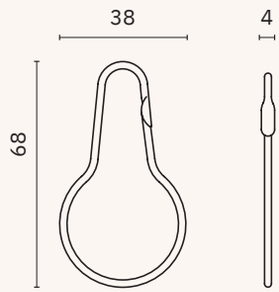

09043.B

Anilla para cortina de ducha.
Pack 12 unidades

Material
Acero inoxidable

Dimensiones
68 x 38 x 4 mm
2 5/8" x 1 1/2" x 1/8"

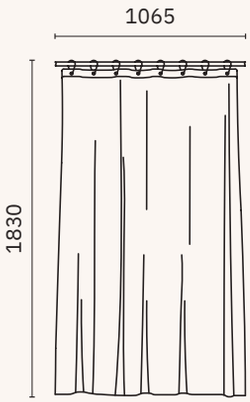

09051.106.V

Cortina de ducha.
Antibacterias y antimoho.
Incluye 7 anillas

Material
Vinilo

Dimensiones
1830 x 1065 mm
6' x 3'- 5 7/8"

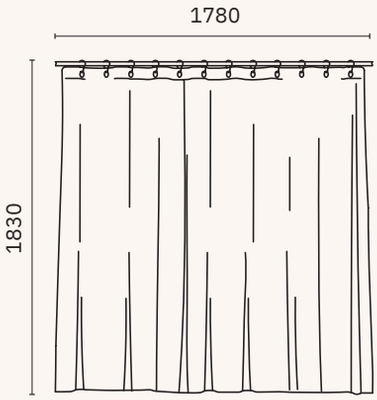

09051.178.V

Cortina de ducha opaca.
Antibacterias y antimoho
Incluye 12 anillas

Material
Vinilo

Dimensiones
1830 x 1780 mm
6' x 5'- 10 1/8"

vanity

Acabado
Brillo (.B) Negro (.N)

08012.B

Espejo regulable en altura.
Visión sin aumento

Material
ABS cromado

Dimensiones espejo
∅ 190 mm. ∅ 7 1/2"

Dimensiones
460 x 205 x 132 mm
1'-6 1/8" x 8 1/8" x 5 1/4"

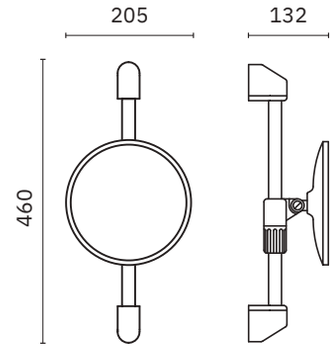

08007.B

Espejo extensible de aumento con dos caras.
Visión sin aumento y 2x

Material
ABS cromado

Dimensiones espejo
∅ 140 mm. ∅ 5 1/2"

Dimensiones desplegado
417 x 450 mm. 1'-4 3/8" x 1'-5 3/4"

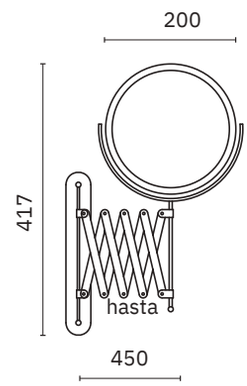

08009.2.B 08009.2.N

Espejo extensible de aumento con dos caras. Visión normal y 5x

Material
Latón cromado

Dimensiones espejo
∅ 200 mm. ∅ 7 7/8"

Dimensiones desplegado
307 x 465 x 38 mm
1'-0 1/8" x 1'-6 1/4" x 1 1/2"

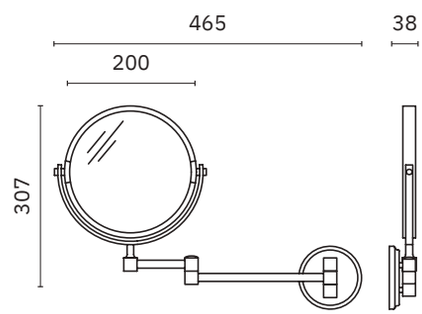

08015.B

Espejo extensible cuadrado.
Visión 3x

Material
Latón cromado

Dimensiones espejo
210 x 210 mm. 8 1/4" x 8 1/4"

Dimensiones desplegado
210 x 455 x 63 mm
8 1/4" x 1'-5 7/8" x 2 1/2"

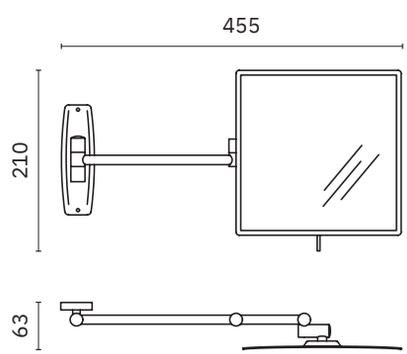

vanity

Acabado
Brillo (.B) Negro (.N)

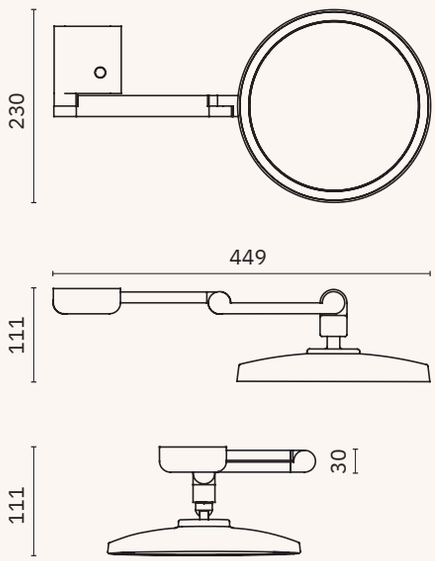

08016.B

Espejo extensible de aumento 5x con iluminación LED e interruptor táctil

Material
Latón cromado

Dimensiones espejo
∅ 230 mm. ∅ 9"

Dimensiones desplegado
230 x 230 x 433 mm
9 1/8" x 9 1/8" x 1'-5"

NUEVO

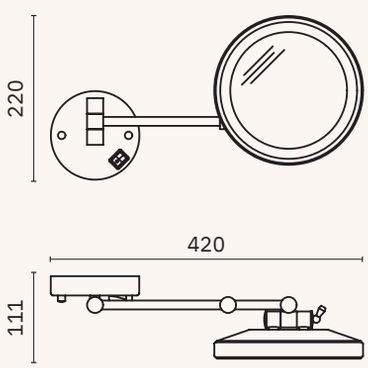

08006.B 08006.N

Espejo extensible de aumento 3x con iluminación LED

Material
Latón cromado y acero inoxidable

Dimensiones espejo
∅ 200 mm. ∅ 7 7/8"

Dimensiones desplegado
220 x 420 x 111 mm
8 5/8" x 1'-4 1/2" x 4 3/8"

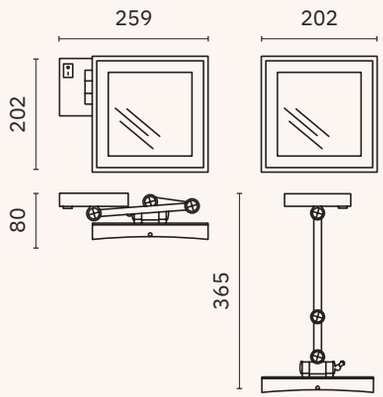

08003.B

Espejo extensible de aumento 3x con iluminación LED

Material
Latón y acero inoxidable

Dimensiones plegado
202 x 259 x 80 mm. 8" x 10 1/4" x 3 1/8"

Dimensiones desplegado
202 x 202 x 365 mm. 8" x 8" x 1'-2 3/8"

vanity

Acabado
Satinado (.S) Brillo (.B)

08005.B

Espejo de aumento
con dos caras. Visión normal y 3x

Material
Latón cromado

Dimensiones espejo
180 x 180 mm. 7 1/8" x 7 1/8"

Dimensiones
420 x 250 x 130 mm. 1'-4 1/2" x 9 7/8" x 5 1/8"

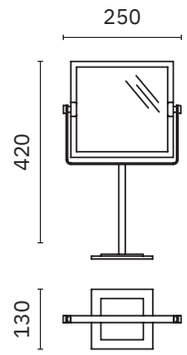

08004.S

Espejo de aumento
con dos caras. Visión normal y 3x

Material
Latón cromado

Dimensiones espejo
∅ 172 mm. ∅ 6 3/4"

Dimensiones
319 x 188 x 125 mm. 1'-0 1/2" x 7 3/8" x 4 7/8"

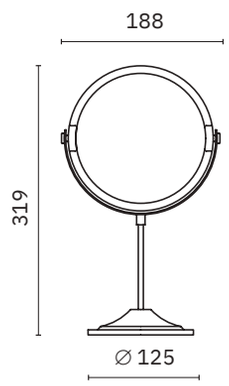

percheros

Material
Acero pintado epoxy

Color
Gris Plata

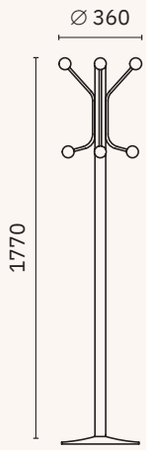

14178.P

Perchero de pie metálico con 8 colgadores cromados.

Dimensiones
1770 alto, ∅ 360 mm
5'-6 1/8", ∅ 1'-2 1/8"

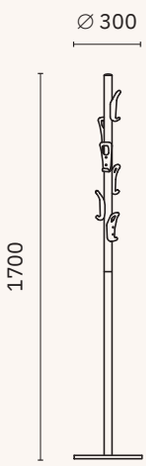

14173.N

Perchero de pie con seis colgadores de ABS.
Color negro

Dimensiones
1700 alto, ∅ 300 mm
5'-6 7/8", ∅ 11 3/4"

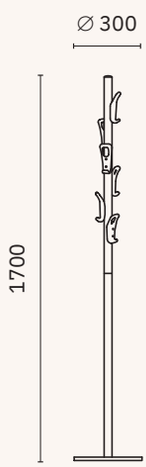

14173.P

Perchero de pie con seis colgadores de ABS.
Color gris plata

Dimensiones
1700 alto, ∅ 300 mm
5'-6 7/8", ∅ 11 3/4"

papeleras

papeleras sin tapa

Material
Acero inoxidable AISI 304

Acabado
Satinado (.S) Blanco (.W)

14073.SC.S

Papelera sin tapa ni containers interiores

Dimensiones
800 mm, ∅ 470 mm
2'-7 1/2", ∅ 1'-6 1/2"

Capacidad
150 litros

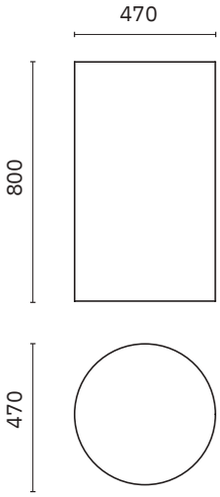

Papelera sin tapa ni containers interiores

14071.80.SC.S

Dimensiones
645 mm, ∅ 377 mm
2'-1 3/8", ∅ 1'-2 7/8"

Capacidad
80 litros

14071.50.SC.S

Dimensiones
560 mm, ∅ 340 mm
1'-10", ∅ 1'-1 3/8"

Capacidad
50 litros

14071.15.SC.S

Dimensiones
320 mm, ∅ 250 mm
1'-0 5/8", ∅ 9 7/8"

Capacidad
15 litros

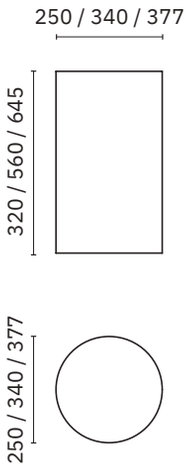

14071.80.SC.W

Papelera sin tapa ni containers interiores

Dimensiones
645 mm, ∅ 377 mm
2'-1 3/8", ∅ 1'-2 7/8"

Capacidad
80 litros

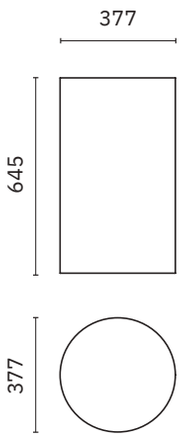

papeleras con tapa

Material
Acero inoxidable AISI 304

Acabado
Satinado (.S)

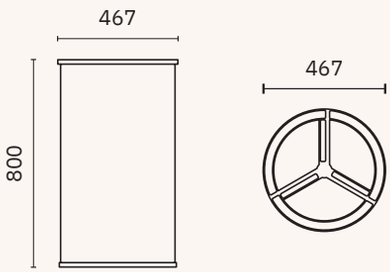

14048.CI.S

Papelera para reciclaje gran capacidad con tres cubetas y tapa

Dimensiones
800 mm, ∅ 467 mm
2'-7 1/2", ∅ 1'-6 1/4"

Capacidad
3 cubetas interiores de 42 litros

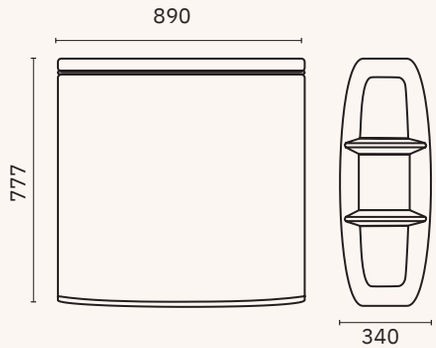

14100.S

Papelera para reciclaje gran capacidad con tres cubetas y tapa

Dimensiones
777 x 890 x 340 mm
2'-6 5/8" x 2'-11" x 1'-1 3/8"

Capacidad
3 cubetas interiores de 30 litros

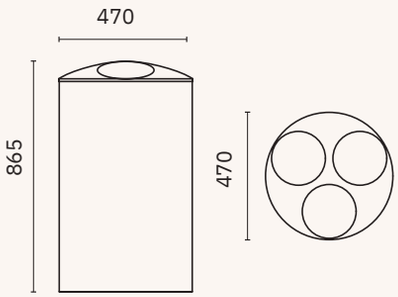

14073.S

Papelera para reciclaje con tres contenedores interiores individuales de acero galvanizado pintado

Acabado tapa
Brillo

Dimensiones
865 mm, ∅ 470 mm
2'-10 ", ∅ 1'-6 1/2"

Capacidad
150 litros

Papelera con tapa. Acabado tapa: Brillo

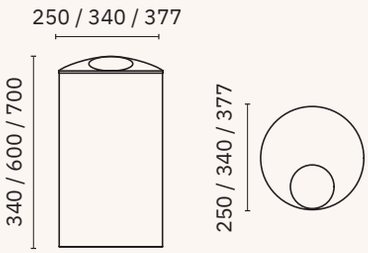

14071.80.S

Dimensiones
700 mm, ∅ 377 mm
2'-3 1/2", ∅ 1'-2 7/8"

Capacidad
80 litros

14071.50.S

Dimensiones
600 mm, ∅ 340 mm
1'-11 5/8", ∅ 1'-1 3/8"

Capacidad
50 litros

14071.15.S

Dimensiones
340 mm, ∅ 250 mm
1'-1 3/8", ∅ 9 7/8"

Capacidad
15 litros

papeleras sin tapa

Material
Acero inoxidable AISI 304

Acabado
Brillo (.B)

14075.80.SC.B

Dimensiones
780 x 360 x 290 mm
2'-6 3/4" x 1'-2 1/8" x 11 3/8"

Capacidad
80 litros

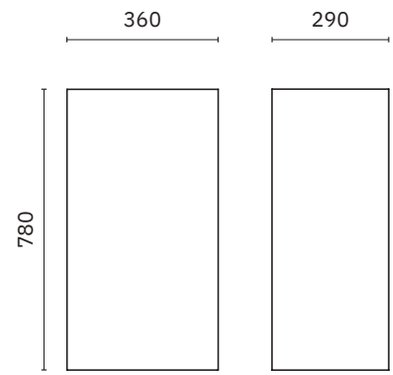

14075.65.SC.B

Dimensiones
650 x 350 x 270 mm
2'-1 5/8" x 1'-1 3/4" x 10 5/8"

Capacidad
65 litros

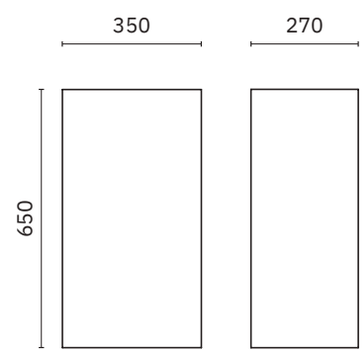

14075.40.SC.B

Dimensiones
480 x 320 x 260 mm
1'-6 7/8" x 1'-0 5/8" x 10 1/4"

Capacidad
40 litros

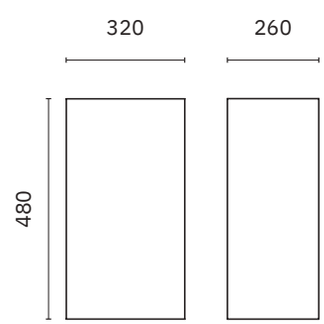

papeleras con tapa

Material
Acero inoxidable AISI 304

Acabado
Brillo (.B)

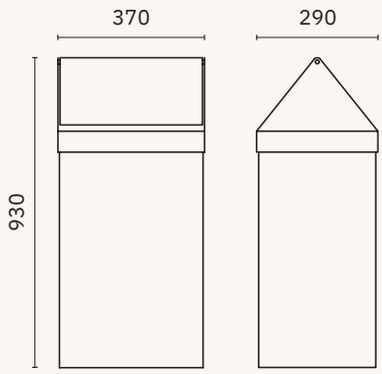

14075.80.B

Dimensiones
930 x 370 x 290 mm
3'-0 5/8" x 1'-2 5/8" x 11 3/8"

Capacidad
80 litros

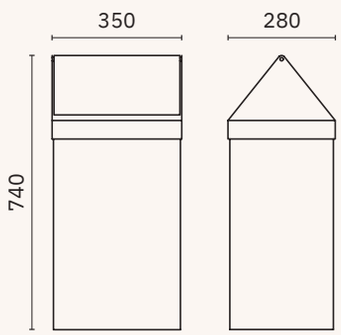

14075.65.B

Dimensiones
740 x 350 x 280 mm
2'-5 1/8" x 1'-1 3/4" x 11"

Capacidad
65 litros

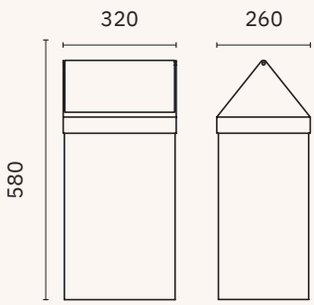

14075.40.B

Dimensiones
580 x 320 x 260 mm
1'-10 7/8" x 1'-0 5/8" x 3'-0 5/8"

Capacidad
40 litros

papeleras con tapa

Material
Acero inoxidable AISI 304

Acabado
Satinado (.S) Brillo (.B) Blanco (.W)

Carta de color

Blanco · Beige · Rojo · Burdeos · Azul
Verde O. · Verde · Gris · Oxidón · Negro

Papelera con cabezal y tapa basculante

14113.40.S

Dimensiones
666 mm, ∅ 310 mm
2'-2 1/4", ∅ 1'-0 1/4"

Capacidad
40 litros

14113.10.S

Dimensiones
310 mm, ∅ 200 mm
1'-0 1/4", ∅ 7 7/8"

Capacidad
10 litros

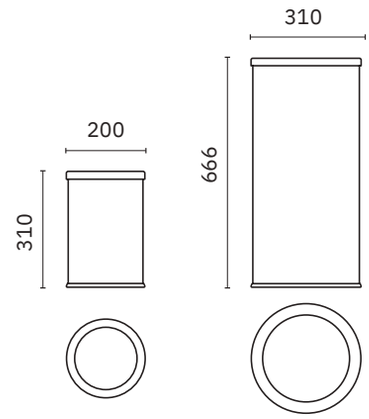

14118.2.W

Material
Acero pintado
(ver carta de color)

Dimensiones
600 x 320 x 260 mm
1'-11 5/8" x 1'-0 5/8" x 10 1/4"

Capacidad
40 litros

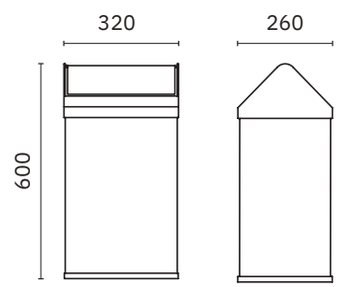

14118.S

Material
Acero inoxidable

Dimensiones
600 x 320 x 260 mm
1'-11 5/8" x 1'-0 5/8" x 10 1/4"

Capacidad
40 litros

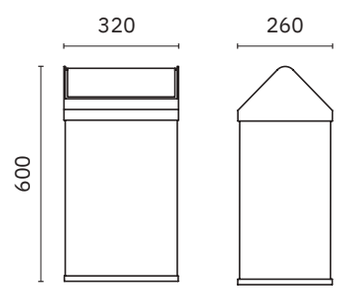

Papelera push-open

14114.35.B

Dimensiones
660 mm, ∅ 295 mm
2'-2", ∅ 11 5/8"

Capacidad
35 litros

14114.10.B

Dimensiones
400 mm, ∅ 200 mm
1'-3 3/4 ", ∅ 7 7/8"

Capacidad
10 litros

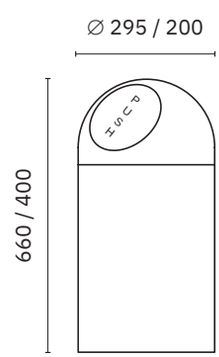

papeleras

Acabado
Satinado (.S) Blanco (.W)

Carta de color

Blanco · Beige · Rojo · Burdeos · Azul
Verde O. · Verde · Gris · Oxidón · Negro

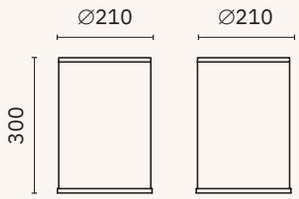

14082.2.W

Material
Acero pintado
(ver carta de color)

Dimensiones
300 mm alto, ∅ 210 mm.
11 3/4", ∅ 8 1/4"

Capacidad
12 litros

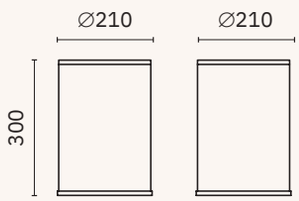

14096.2.S

Material
Acero inoxidable

Dimensiones
300 mm ∅ 210 mm.
11 3/4", ∅ 8 1/4"

Capacidad
12 litros

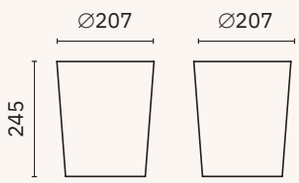

14097.S

Material
Acero inoxidable

Dimensiones
245 mm, ∅ 207 mm
9 5/8", ∅ 8 1/8"

Capacidad
6 litros

cubetas higiénicas con pedal

Cubetas higiénicas con pedal. Cubo interior de plástico con asa.

Material
Acero inoxidable para acabados .S, .B y .N
Acero para acabado .W

Acabado
Satinado (.S) Brillo (.B) Negro (.N) Blanco (.W)

Capacidad	Dimensiones	
3 litros	257 mm, ∅ 170 mm.	10 1/8", ∅ 6 3/4"
5 litros	270 mm, ∅ 205 mm.	10 5/8", ∅ 8 1/8"
12 litros	390 mm, ∅ 250 mm.	1'-3 3/8", ∅ 9 7/8"
20 litros	456 mm, ∅ 293 mm.	1'-6", ∅ 11 1/2"
30 litros	650 mm, ∅ 293 mm.	2'-1 5/8", ∅ 11 1/2"

09100.03.S | 09100.05.S

09100.12.S | 09100.20.S

09100.30.S

3 litros

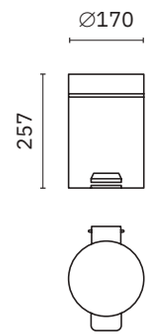

5 litros

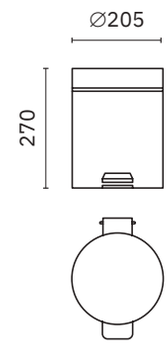

09100.03.B | 09100.05.B

09100.12.B | 09100.20.B

09100.30.B

12 litros

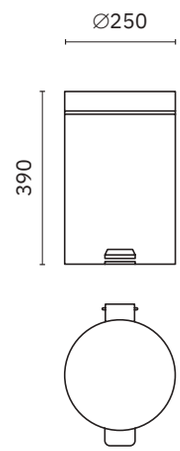

20 litros

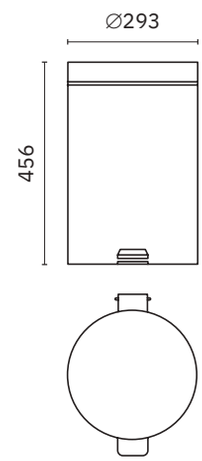

NUEVO

09100.03.N | 09100.05.N

09100.12.N | 09100.20.N

30 litros

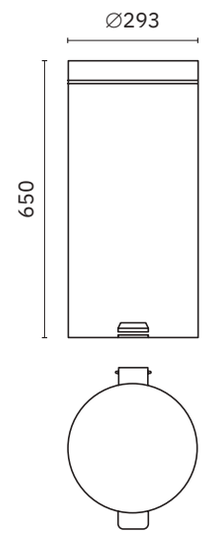

09100.03.W | 09100.05.W

09100.12.W

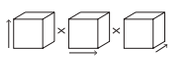

cubetas higiénicas con pedal

Material
Acero inoxidable. Cubo interior de plástico con asa

Acabado
Satinado (.S) Brillo (.B)

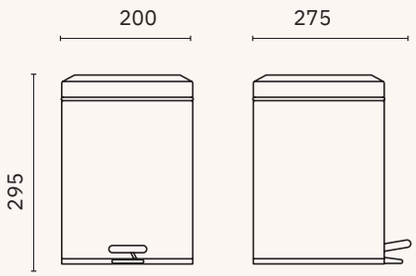

09111.06.S | 09111.06.B

Dimensiones
295 x 200 x 275 mm
11 5/8" x 7 7/8" x 10 7/8"

Capacidad
6 litros

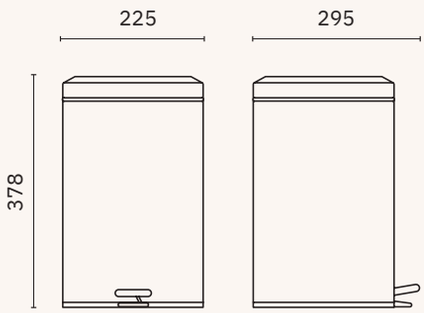

09111.12.S | 09111.12.B

Dimensiones
378 x 225 x 295 mm
1'-2 7/8" x 8 7/8" x 11 5/8"

Capacidad
12 litros

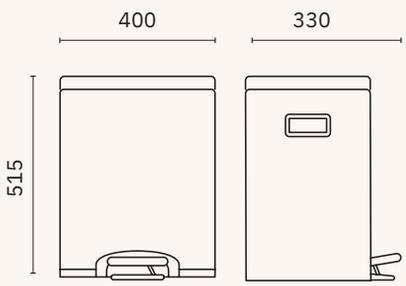

09112.S

Dimensiones
515 x 400 x 330 mm
1'-8 1/4" x 1'-3 3/4" x 1'-1"

Capacidad
30 litros

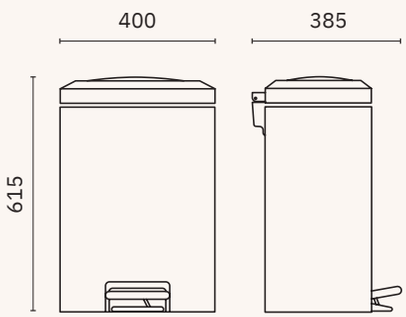

09113.S

Dimensiones
615 x 400 x 385 mm
2'-0 1/4" x 1'-3 3/4" x 1'-3 1/8"

Capacidad
32 litros

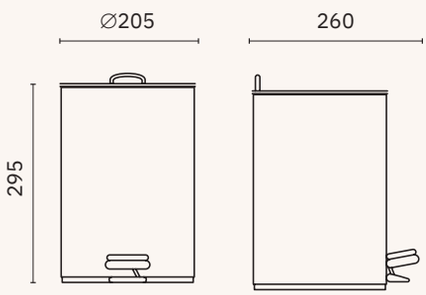

09114.S

Dimensiones
295 x 205 x 260 mm
11 5/8" x 8 1/8" x 10 1/4"

Capacidad
5 litros

papeleras murales

Material
Acero inoxidable AISI 304
Versión blanco acero pintado epoxy

Acabado
Satinado (.S) Brillo (.B) Blanco (.W) Negro (.N)

14077.S | 14077.B

14077.W | 14077.N

Papelera mural sin tapa

Dimensiones
435 x 355 x 155 mm
1'-5 1/8" x 1'-2" x 6 1/8"

Capacidad
23 litros

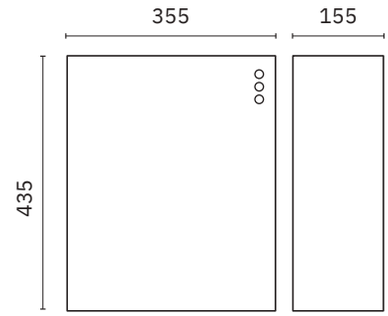

14078.S | 14078.B

14078.W

Papelera mural con tapa

Dimensiones
496 x 367 x 160 mm
1'-7 1/2" x 1'-2 3/8" x 6 1/4"

Capacidad
23 litros

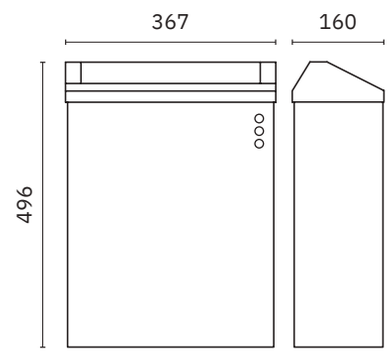

09111.07.S

Papelera mural

Dimensiones
350 x 275 x 110 mm
1'-1 3/4" x 10 7/8" x 4 3/8"

Capacidad
7 litros

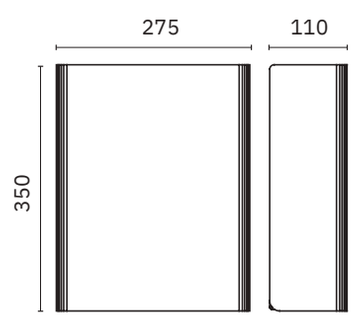

papeleras murales evo

Material
Acero inoxidable AISI 304

Acabado
Satinado (.S) Brillo (.B)

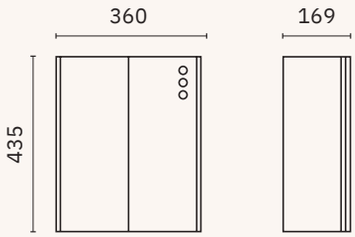

14077.EVO.S | 14077.EVO.B

Papelera mural

Dimensiones
435 x 360 x 169 mm
1'-5 1/8" x 1'-2 1/8" x 6 5/8"

Capacidad
23 litros

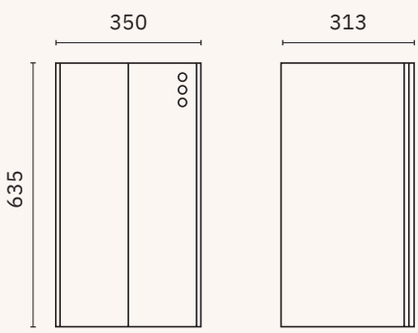

14077.65.EVO.S

Papelera mural

Dimensiones
635 x 350 x 313 mm
2'-1" x 1'-1 3/4" x 1'-0 3/8"

Capacidad
65 litros

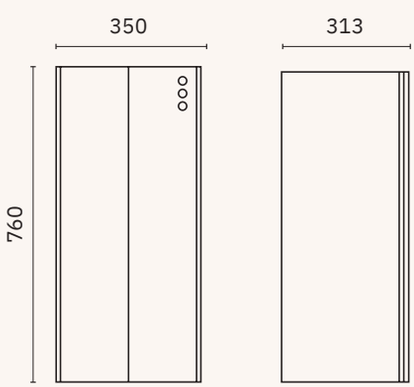

14077.80.EVO.S

Papelera mural gran capacidad

Dimensiones
760 x 350 x 313 mm
2'-5 7/8" x 1'-1 3/4" x 1'-0 3/8"

Capacidad
80 litros

papeleras murales evo

NUEVO

Material
Acero inoxidable AISI 304

Acabado
Satinado (.S) Brillo (.B) Negro (.N) Bronce (.CU)
Oro satinado (.G) Oro brillo (.PG) Gun metal (.TT)

Papelera mural con tapa superior abierta desmontable

Recubrimiento de PVD: bronce, oro satinado, oro brillo, gun metal.

Dimensiones
436 x 360 x 169 mm
1'-5 1/8" x 1'-2 1/8" x 6 5/8"

Capacidad
23 litros

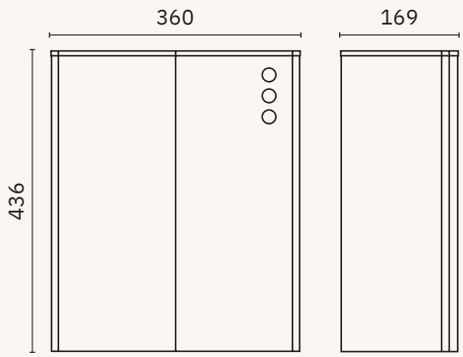

14078.EVO.S

14078.EVO.B

14078.EVO.N

14078.EVO.CU

14078.EVO.G

14078.EVO.PG

14078.EVO.TT

papeleras murales

Acabado
Satinado (.S) Brillo (.B) Blanco (.W)

Capacidad
23 litros

14079.S

Papelera mural con tapa
y cerradura

Material
Acero inoxidable AISI 304

Dimensiones
496 x 367 x 160 mm
1'-7 1/2" x 1'-2 3/8" x 6 1/4"

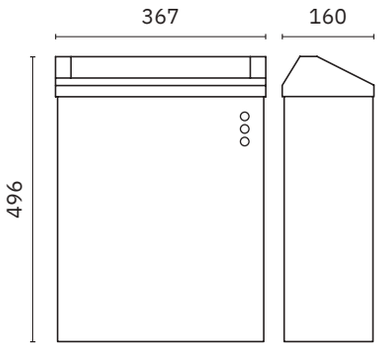

14079.B

Papelera mural con tapa
y cerradura

Material
Acero inoxidable AISI 304

Dimensiones
496 x 367 x 160 mm
1'-7 1/2" x 1'-2 3/8" x 6 1/4"

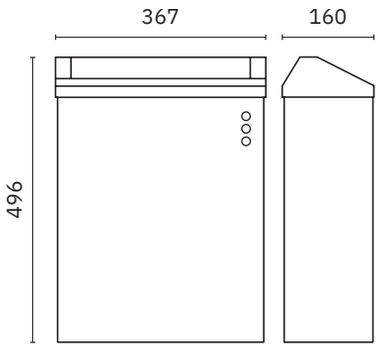

14079.W

Papelera mural con tapa
y cerradura

Material
Acero pintado epoxy en blanco

Dimensiones
496 x 367 x 160 mm
1'-7 1/2" x 1'-2 3/8" x 6 1/4"

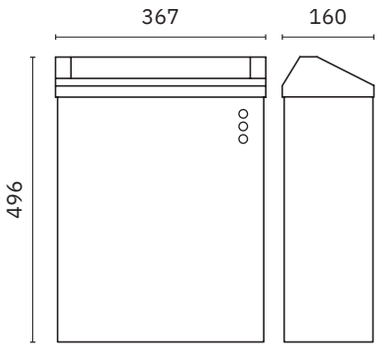

papeleras murales

Acabado
Satinado (.S) Blanco (.W)

Carta de color

Blanco · Beige · Rojo · Burdeos · Azul
Verde O. · Verde · Gris · Oxidón · Negro

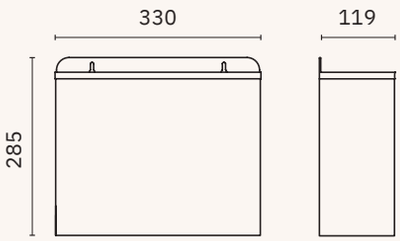

14098.2.S

Material
Acero inoxidable

Dimensiones
285 x 330 x 120 mm
11 1/4" x 1'-1" x 4 5/8"

Capacidad
11 litros

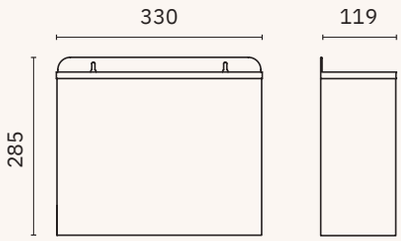

14098.2.W

Material
Acero pintado
(ver carta de color)

Dimensiones
285 x 330 x 120 mm
11 1/4" x 1'-1" x 4 5/8"

Capacidad
11 litros

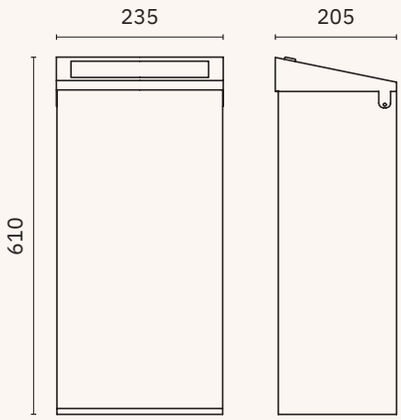

14188.2.S

Papelera mural con tapa y cerradura

Material
Acero inoxidable

Dimensiones
610 x 285 x 205 mm
2' x 11 1/4" x 8 1/8"

Capacidad
35 litros

contenedores plásticos

14025.W

Con pedal

Material
ABS Blanco

Dimensiones
280 x 260 x 190 mm
11" x 10 1/4" x 7 1/2"

Capacidad
8 litros

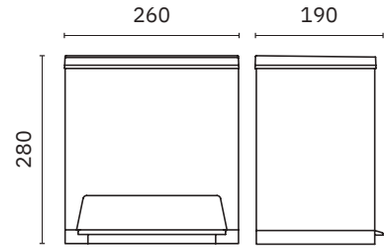

14026.W

Con pedal

Material
ABS Blanco

Dimensiones
410 x 335 x 250 mm
1'-4 1/8" x 1'-1 1/4" x 9 7/8"

Capacidad
23 litros

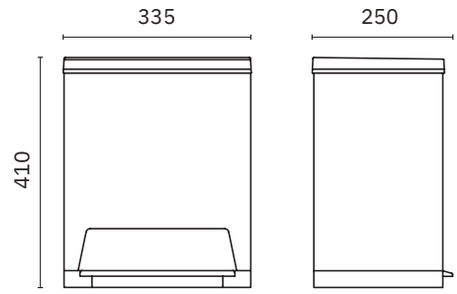

14018.W

Con pedal

Material
Polipropileno
Cuerpo blanco y tapa: blanca, azul, verde o amarilla

Dimensiones
410 x 270 x 370 mm
1'-4 1/8" x 10 5/8" x 1'-2 5/8"

Capacidad
25 litros

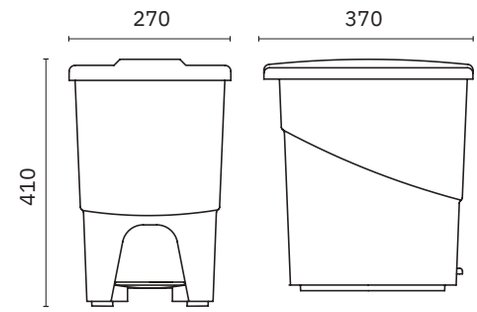

14024.GR

Con tapa basculante

Material
Polipropileno gris

Dimensiones
625 x 264 x 342 mm
2'-0 5/8" x 10 3/8" x 1'-1 1/2"

Capacidad
45 litros

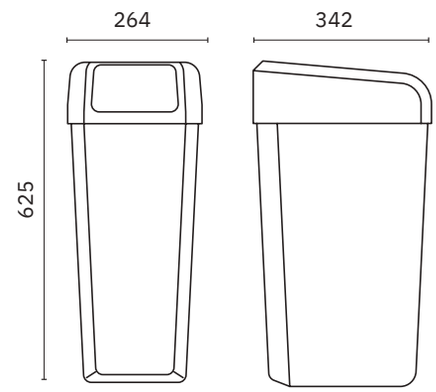

contenedores plásticos

Acabado
Tapa blanca (.W) Tapa azul (.BL) Tapa verde (.GL) Tapa amarilla (.YL)

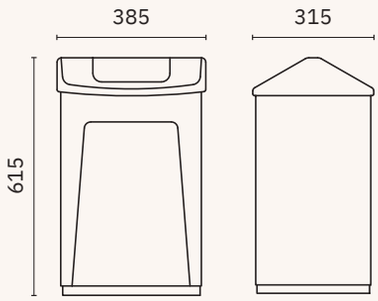

14027.W

Papelera cabezal basculante

Material
ABS Blanco

Dimensiones
615 x 385 x 315 mm
2'-0 1/4" x 1'-3 1/8" x 1'-0 3/8"

Capacidad
55 litros

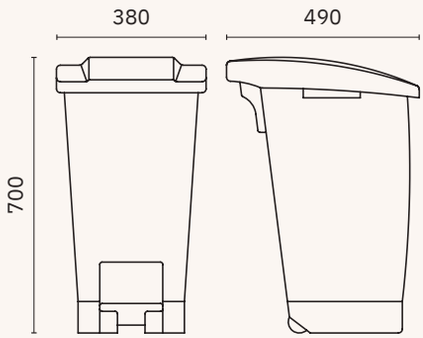

14019.W

14019.BL

14019.GL

14019.YL

Con pedal

Material
Polietileno
Cuerpo blanco y tapa blanca, azul, verde o amarilla

Dimensiones
700 x 380 x 490 mm
2'-3 1/2" x 1'-3" x 1'-7 1/4"

Capacidad
60 litros

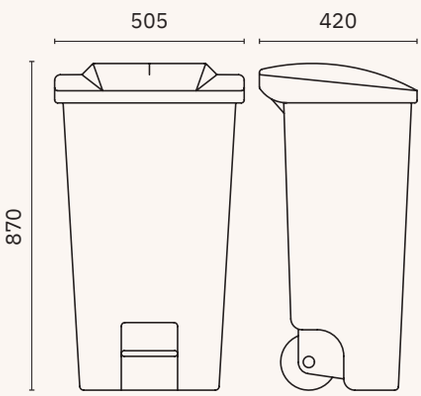

14020.W

14020.BL

14020.GL

14020.YL

Con pedal, asa y ruedas

Material
Polietileno
Cuerpo blanco y tapa blanca, azul, verde o amarilla

Dimensiones
870 x 505 x 420 mm
2'-10 1/4" x 1'-7 7/8" x 1'-4 1/2"

Capacidad
120 litros

papeleras encastradas

Material
Acero inoxidable AISI 304

Acabado
Satinado (.S)

14103.S

Papelera encastrada

Dimensiones
850 x 366 x 158 mm
2'-9 1/2" x 1'-2 3/8" x 6 1/4"

Dimensiones hueco instalación
816 x 333 x 170 mm
2'-8 1/8" x 1'-1 1/8" x 6 3/4"

Capacidad
21 litros

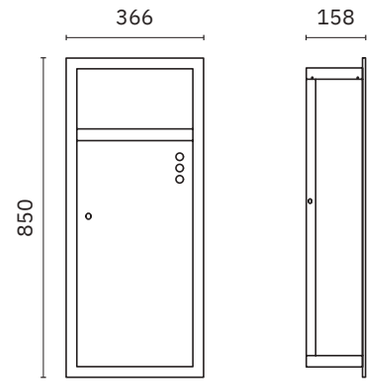

14106.P.S

Papelera encastrada

Dimensiones
715 x 360 x 114 mm
2'-4 1/8" x 1'-2 1/8" x 4 1/2"

Dimensiones hueco instalación
690 x 344 x 120 mm
2'-3 1/8" x 1'-1 1/2" x 4 3/4"

Capacidad
16 litros

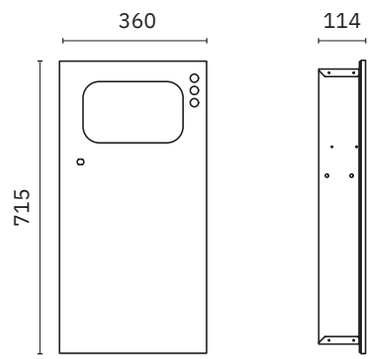

14104.P.S

Papelera encastrada

Dimensiones
846 x 440 x 200 mm
2'-9 1/4" x 1'-5 3/8" x 7 7/8"

Dimensiones hueco instalación
822 x 420 x 206 mm
2'-8 3/8" x 1'-4 1/2" x 8 1/8"

Capacidad
38 litros

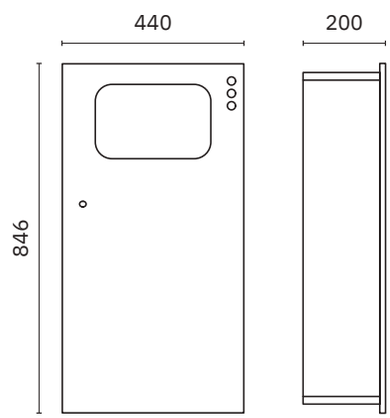

14102.S

Papelera semiencastrada en pared

Dimensiones
850 x 444 x 184 mm
2'-9 1/2" x 1'-5 1/2" x 7 1/4"

Dimensiones hueco instalación
816 x 410 x 109 mm
2'-8 1/8" x 1'-4 1/8" x 4 1/4"

Capacidad
38 litros

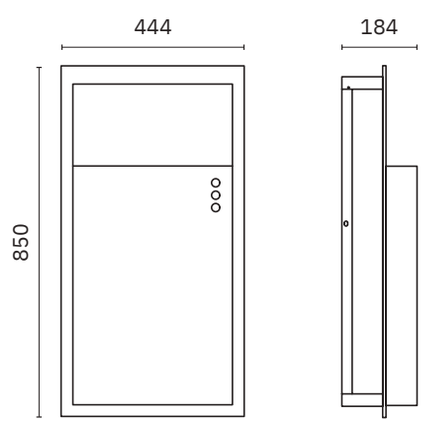

papeleras adosadas a pared y aros en encimera

Acabado
Satinado (.S)

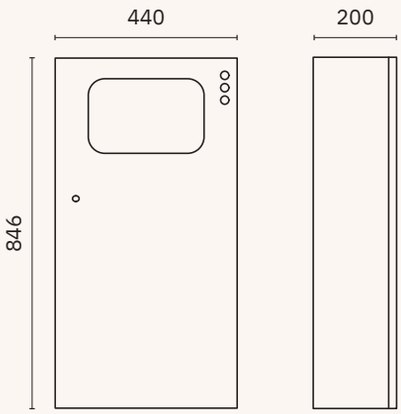

14105.S

Papelera adosada a pared

Material
Acero inoxidable AISI 304

Dimensiones
846 x 440 x 200 mm
2'-9 1/4" x 1'-6 3/8" x 7 7/8"

Capacidad
35 litros

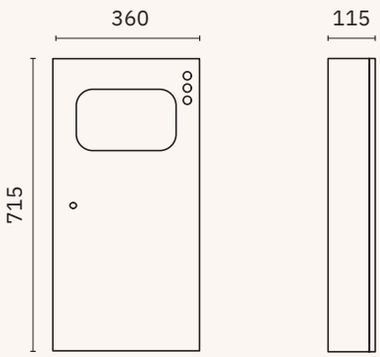

14107.S

Papelera adosada a pared

Material
Acero inoxidable AISI 304

Dimensiones
715 x 360 x 115 mm
2'-4 1/8" x 1'-2 1/8" x 4 1/2"

Capacidad
13 litros

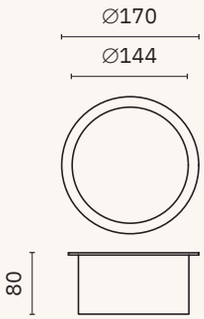

09008.S

Aro embellecedor con tapa para orificio papelera en encimera

Material
Acero inoxidable

Dimensiones
80 mm alto, ∅ 170 mm
3 1/8", ∅ 6 3/4"

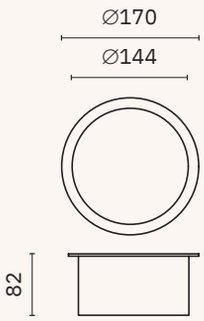

09009.S

Aro embellecedor para orificio papelera en encimera

Material
Acero inoxidable

Dimensiones
82 mm alto, ∅ 170 mm
3 1/4", ∅ 6 3/4"

higiénico

Acabado
Satinado (.S) Blanco (.W)

09002.S

Material
Acero inoxidable

Dimensiones
190 x 255 x 100 mm
7 1/2" x 10" x 3 7/8"

Capacidad
5 litros

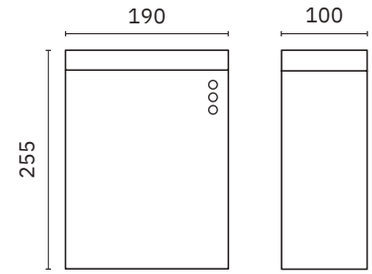

09004.S

Cubeta higiénica mural con tapa

Material
Acero inoxidable AISI 304

Dimensiones
285 x 224 x 98 mm
11 1/4" x 8 7/8" x 3 7/8"

Capacidad
5,7 litros

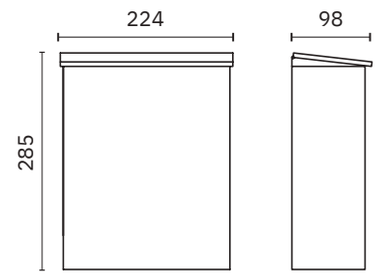

09007.2.W

Contenedor higiénico con pedal
y tapa basculante que impide visión
del contenido

Material
Polipropileno y ABS

Dimensiones
565 x 175 x 350 mm
11-10 1/4" x 6 7/8" x 1'-1 3/4"

Capacidad
20 litros

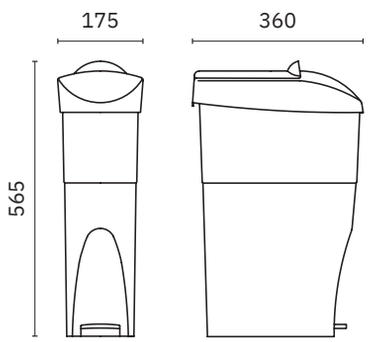

Con pedal y cubeta interior

Material
Polipropileno
Cuerpo blanco y cubeta azul

14022.W

Dimensiones
280 x 280 x 227 mm
11" x 11" x 9"

Capacidad
8 litros

14022.25.W

Dimensiones
425 x 350 x 260 mm
1'-4 3/4" x 1'-1 3/4" x 10 1/4"

Capacidad
25 litros

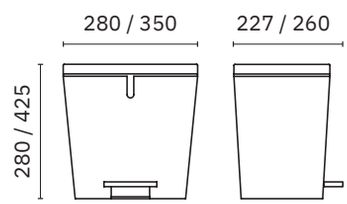

papeleras con cenicero y papelera ignífuga

Acabado
Satinado (.S)

Carta de color

Blanco · Beige · Rojo · Burdeos · Azul
Verde O. · Verde · Gris · Oxidón · Negro

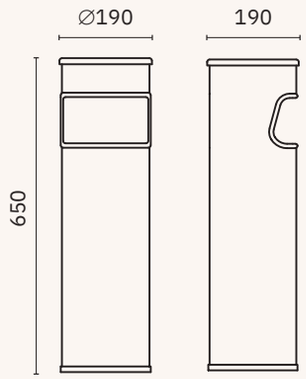

Papelera con cenicero

Dimensiones
645 x 190 x 190 mm
2'-1 3/8" x 7 1/2" x 7 1/2"

Capacidad
24 litros

14124.2.W

Material
Acero pintado
(ver carta de color)

14124.2.S

Material
Acero inoxidable
AISI 304

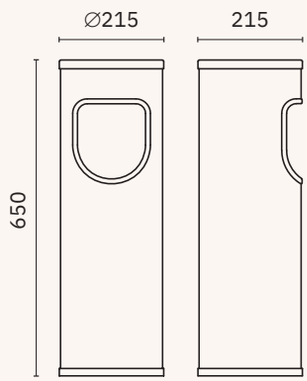

Papelera con cenicero

Dimensiones
650 mm alto, ∅ 215 mm
2'-1 5/8", ∅ 8 1/2"

Capacidad
15 litros

14122.2.W

Material
Acero pintado
(ver carta de color)

14122.2.S

Material
Acero inoxidable
AISI 304

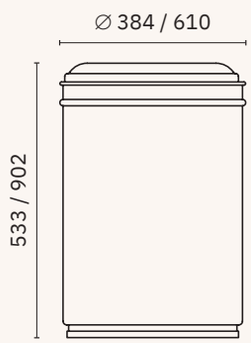

Papelera ignífuga

Material
Acero pintado color gris

EJ0026612G

Dimensiones
533 mm, ∅ 384 mm
1'-9", ∅ 1' -3 1/8"

Capacidad
45 litros

EJ0026655G

Dimensiones
902 mm, ∅ 610 mm
2'-11 1/2", ∅ 2'

Capacidad
200 litros

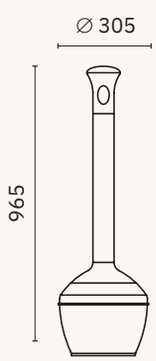

EJ00268501 · EJ00268502 · EJ00268503

Cenicero para exterior.
Incluye cubo interior de acero

Material
Polietileno

Dimensiones
965 mm, ∅ 305 mm
3'-2", ∅ 1'

sanitarios inox

inodoros

Material
Acero inoxidable AISI 304

Acabado
Satinado (.S) Brillo (.B)

13012.S

13012.B

Inodoro a suelo, salida horizontal

Dimensiones
390 x 355 x 540 mm
1'-3 3/8" x 1'-2" x 1'-9 1/4"

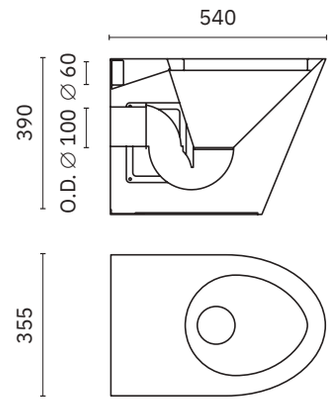

Tapas (no incluidas):
5000AR, 15029.S
Ver pág. 384

13013.S

13013.B

Inodoro a suelo

Salida horizontal. Conexión horizontal opcional 13112.K

Salida vertical. Conexión curva 90° opcional 13111.K

Dimensiones
390 x 355 x 640 mm
1'-3 3/8" x 1'-2" x 2'-1 1/4"

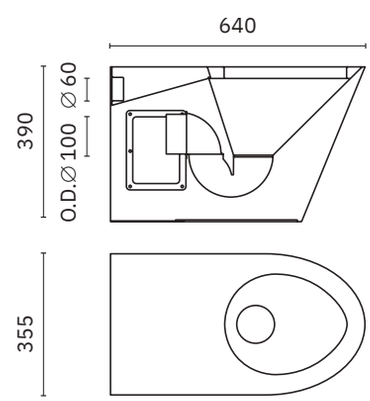

Tapas (no incluidas):
5000AR, 15029.S
Ver pág. 384

13111.K

13112.K

inodoros

Material
Acero inoxidable AISI 304

Acabado
Satinado (.S) Brillo (.B)

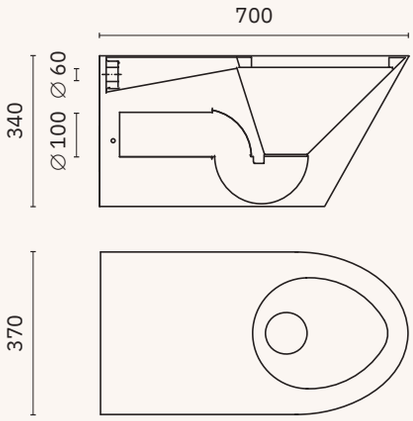

13011.S

Inodoro adaptado suspendido.

Salida horizontal

Dimensiones
340 x 370 x 700 mm
1'-1 3/8" x 2'-3 1/2" x 1'-2 5/8"

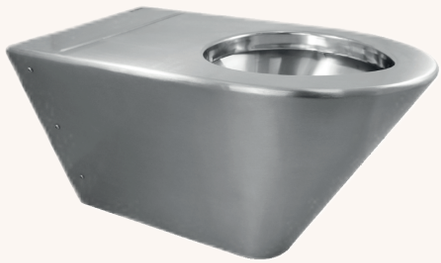

Tapas (no incluidas):
5000AR, 15029.S
Ver pág. 384

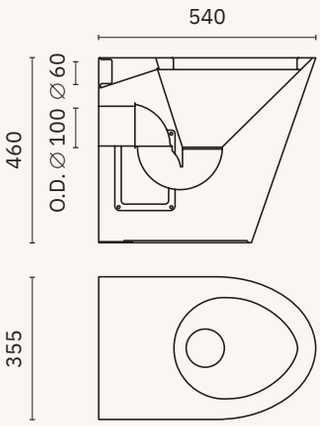

13012.M.S

13012.M.B

Inodoro a suelo, adaptado.

Salida horizontal

Dimensiones
460 x 335 x 540 mm
1'-6 1/8" x 1'-1 1/4" x 1'-9 1/4"

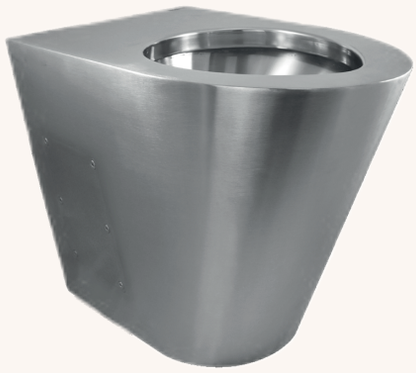

Tapas (no incluidas):
5000AR, 15029.S
Ver pág. 384

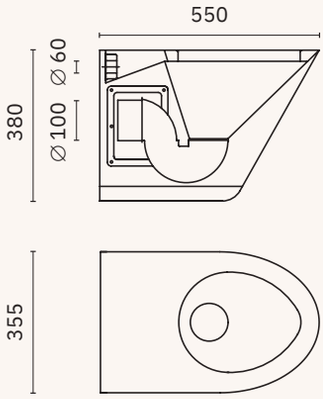

13018.S

13018.B

Inodoro suspendido.

Salida horizontal

Dimensiones
380 x 355 x 550 mm
1'-3" x 1'-2" x 1'-9 5/8"

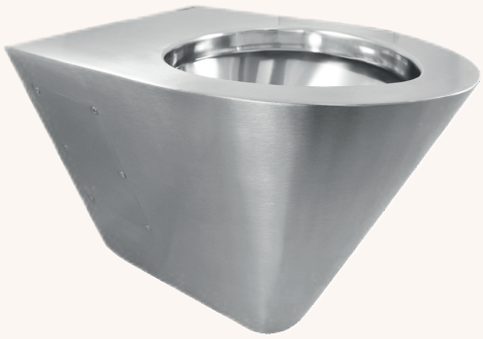

Tapas (no incluidas):
5000AR, 15029.S
Ver pág. 384

inodoros

Acabado
Satinado (.S)

15029.S

Asiento con tapa

Material
Acero inoxidable AISI 304

Dimensiones
398 x 348 x 47 mm
1'-3 5/8" x 1'-1 5/8" x 1 7/8"

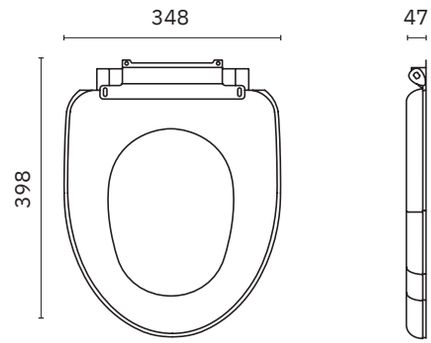

5000AR

Asiento para inodoro.
Adaptación universal

Material	Color
Madera prensada	Blanco

Dimensiones
431-446 x 371 mm
1'-5" - 1-5 5/8" x 1-2 5/8"

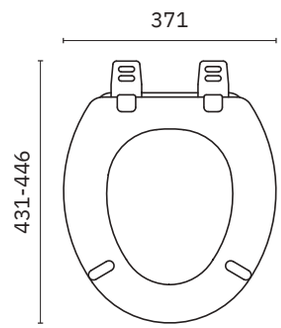

5000AR492

Asiento para inodoro.
Adaptación universal

Material	Color
Madera prensada	Gris Manhattan

Dimensiones
431-446 x 371 mm
1'-5" - 1-5 5/8" x 1-2 5/8"

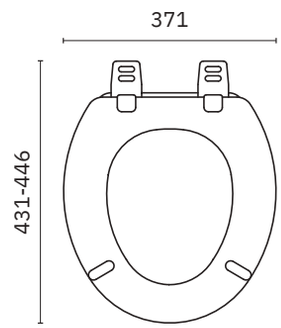

5000AR047

Asiento para inodoro.
Adaptación universal

Material	Color
Madera prensada	Negro

Dimensiones
431-446 x 371 mm
1'-5" - 1-5 5/8" x 1-2 5/8"

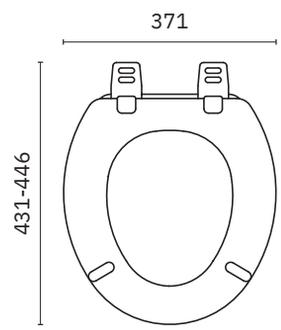

inodoros

Acabado
Blanco (.W)

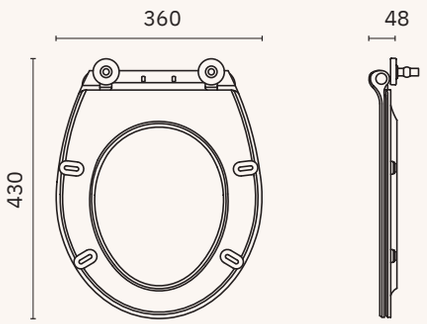

13147.W

Asiento para inodoro.
Tapa caída lenta

Material
Urea

Dimensiones
48 x 360 x 430 mm
1 7/8" x 1'-2 1/8" x 1'-4 7/8"

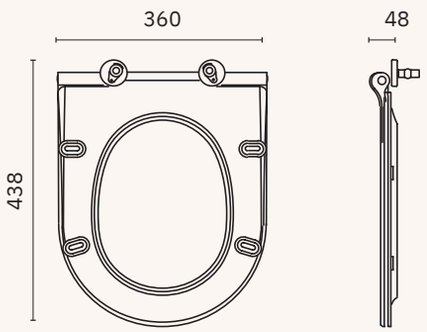

13148.W

Asiento para inodoro.
Tapa caída lenta

Material
Urea

Dimensiones
48 x 360 x 438 mm
1 7/8" x 1'-2 1/8" x 1'-5 1/4"

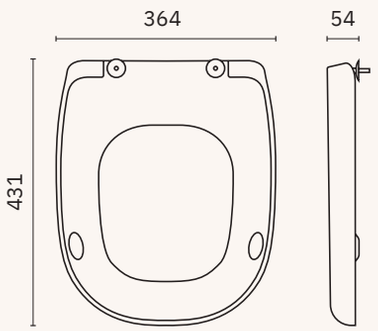

100360

Asiento para inodoro

Material
Plástico Durolux

Dimensiones
54 x 364 x 431 mm
2 1/8" x 1'-2 3/8" x 1'-5"

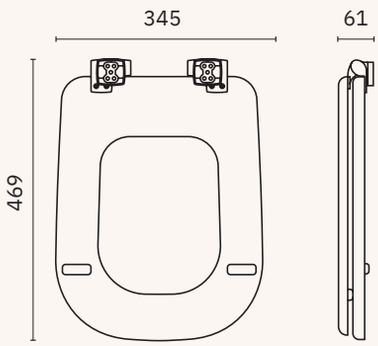

3460CL000

Asiento para inodoro

Material
Madera

Dimensiones
61 x 345 x 469 mm
2 3/8" x 13 5/8" x 1'-6 1/2"

inodoros / bidé

Material	Acabado	
Acero inoxidable AISI 304	Satinado (.S)	Brillo (.B)

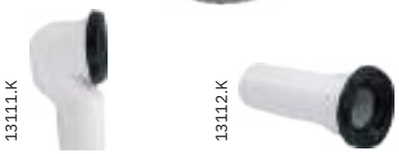

13016.S	13016.B

Inodoro con cisterna de doble descarga.

Salida horizontal. Conexión horizontal opcional 13112.K.

Salida vertical. Conexión curva 90° opcional 13111.K.

Entrada de agua lateral (izquierda o derecha). Incluye tapa PVC blanco

Dimensiones
680 x 370 x 620 mm
2'-2 3/4" x 1'-2 5/8" x 2'-0 3/8"

13111.K	13112.K

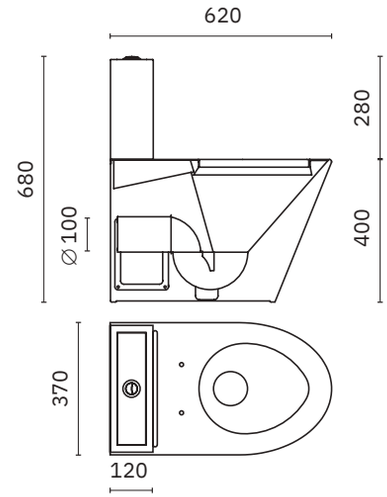

NUEVO

13017.S

Inodoro con cisterna, adaptado.

Salida horizontal. Conexión horizontal opcional 13112.K.

Salida vertical. Conexión curva 90° opcional 13111.K.

Entrada de agua lateral (izquierda o derecha). Incluye tapa PVC blanco

Dimensiones
895 x 370 x 700 mm
2'-11 1/4" x 1'-2 5/8" x 2'-3 1/2"

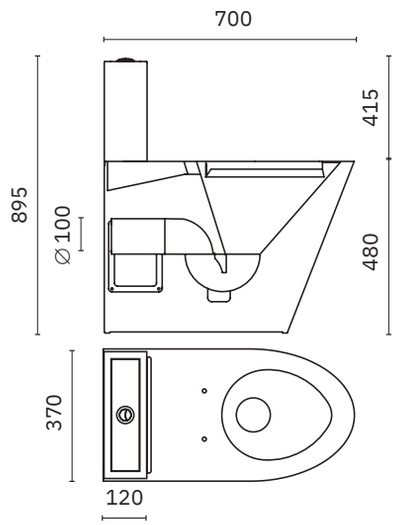

13009.S

Bidé suspendido

Dimensiones
380 x 355 x 540 mm
1'-3" x 1'-9 1/4" x 1'-2"

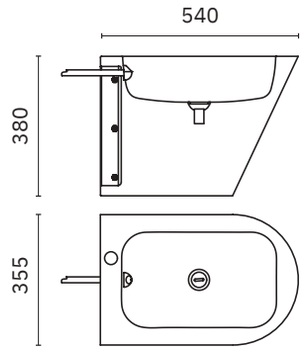

placas turcas

Material
Acero inoxidable AISI 304

Acabado
Satinado (.S) Brillo (.B)

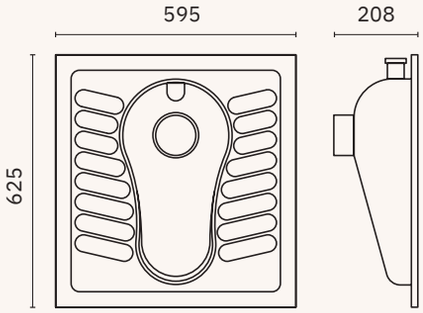

13023.B	13021.B
Salida ∅ 100 mm	Salida ∅ 100 mm
Espesor 1,2 mm	Espesor 1 mm

Instalada a suelo. Boquilla rociadora con tres salidas de agua

Dimensiones
208 x 595 x 625 mm
8 1/4" x 1'-11 3/8" x 2'-0 5/8"

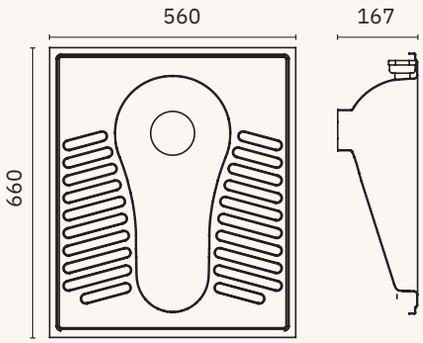

NOF13023.19

Instalada a suelo. Boquilla rociadora con tres salidas de agua

Acabado
Satinado

Dimensiones
167 x 560 x 660 mm
6 5/8" x 1'-10" x 1'-11 5/8"

Salida	Espesor
∅ 100 mm	1,9 mm

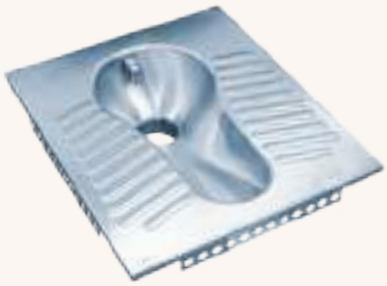

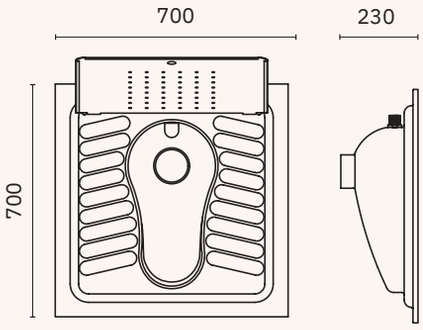

13022.SH

Instalada a suelo. Una boquilla rociadora de agua

Dimensiones
230 x 700 x 700 mm
9" x 2'-3 1/2" x 2'-3 1/2"

Salida	Espesor
∅ 100 mm	1,2 mm

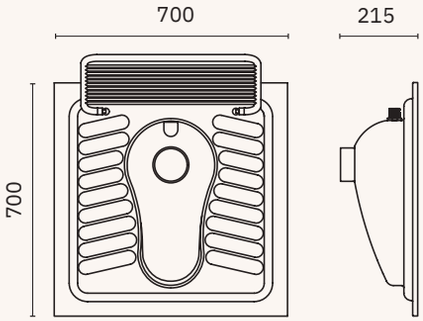

13022.RJ

Instalada a suelo. Una boquilla rociadora de agua

Dimensiones
215 x 700 x 700 mm
8 1/2" x 2'-3 1/2" x 2'-3 1/2"

Salida	Espesor
∅ 100 mm	1,2 mm

urinarios

Material
Acero inoxidable AISI 304

Acabado
Satinado (.S) Brillo (.B)

13004.S | 13004.B

Urinario para sistemas de descarga encastrados

Dimensiones
600 x 360 x 395 mm
1'-11 5/8" x 1'-2 1/8" x 1'-3 1/2"

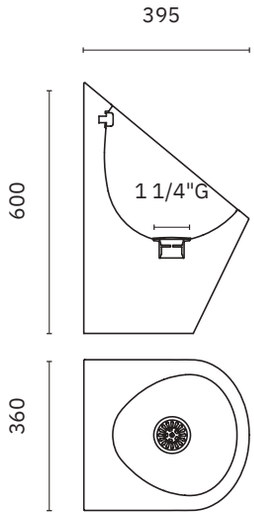

13004.70.S
Urinario sistema waterless

Dimensiones
600 x 360 x 395 mm
1'-11 5/8" x 1'-2 1/8" x 1'-3 1/2"

06028.B

Válvula waterless incluida

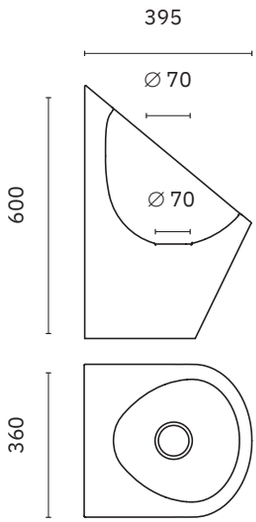

13006.S
Urinario para sistemas de descarga en superficie

Dimensiones
435 x 335 x 250 mm
1'-5 1/8" x 1'-1 1/4" x 9 7/8"

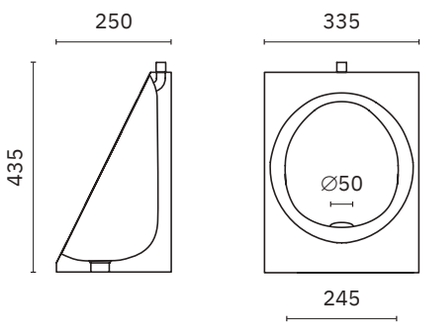

urinarios y lavapies

Material	Acabado
Acero inoxidable AISI 304	Satinado (.S)

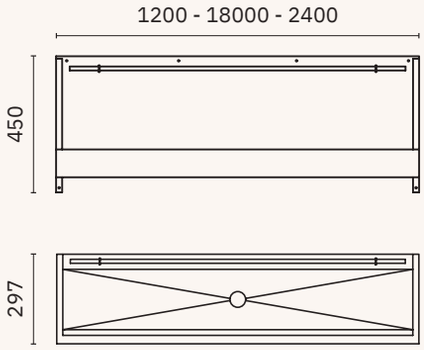

13003.12.S

Urinario colectivo para 2 usuarios

Dimensiones
450 x 1200 x 297 mm
1'-5 3/4" x 3'-11 1/4" x 11 3/4"

13003.18.S

Urinario colectivo para 3 usuarios

Dimensiones
450 x 1800 x 297 mm
1'-5 3/4" x 5'-10 7/8" x 11 3/4"

13003.24.S

Urinario colectivo para 4 usuarios

Dimensiones
450 x 2400 x 297 mm
1'-5 3/4" x 7'-10 1/2" x 11 3/4"

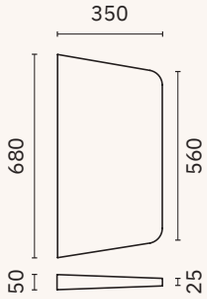

13007.S

Separador de urinarios chapa lisa

Dimensiones
680 x 50 x 350 mm
2'-2 3/4" x 2" x 1'-1 3/4"

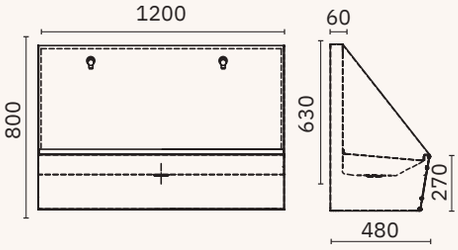

15003.12.S

Lavapies colectivo para 2 usuarios
Grifería no incluida

Dimensiones
1200 x 480 x 800 mm
3'-11 1/4" x 1'-6 7/8" x 2'-7 1/2"

Opción 1 usuario y 3 usuarios, consultar

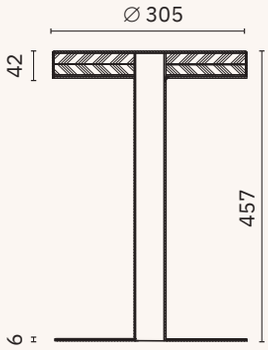

09123.S

Asiento para lavapies

Dimensiones
457 x 305 x 305 mm
1'-6" x 1' x 1'

platos de ducha

Material
Acero inoxidable AISI 304

Antivandálico
Textura antideslizante

Acabado
Satinado (.S)

13054.2.S

Dimensiones
54 x 700 x 700 mm
2 1/8" x 2'-3 1/2" x 2'-3 1/2"

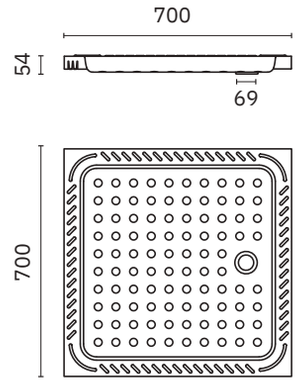

13055.2.S

Dimensiones
115 x 800 x 800 mm
4 1/2" x 2'-7 1/2" x 2'-7 1/2"

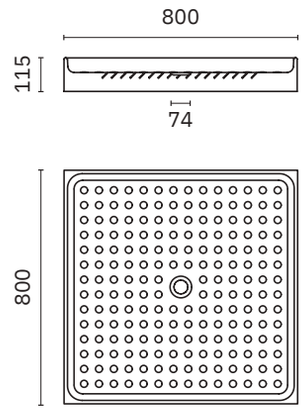

13056.2.S

Dimensiones
54 x 900 x 900 mm
2 1/8" x 2'-11 3/8" x 2'-11 3/8"

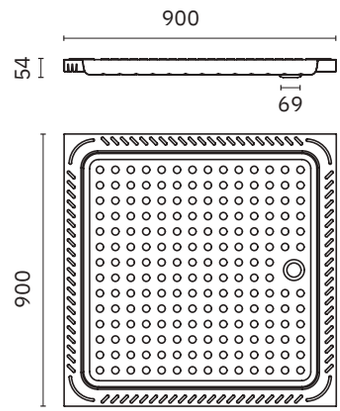

BAÑERA INFANTIL

13058.2.S

Material
Acero inoxidable AISI 304

Acabado
Satinado

Dimensiones
250 x 700 x 400 mm
9 7/8" x 2'-3 1/2" x 1'-3 3/4"

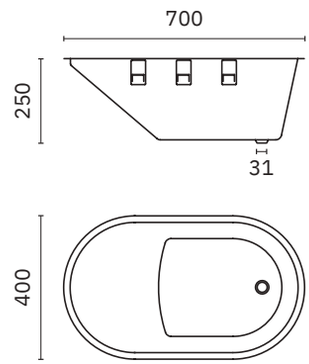

platos de ducha

Material
Acero inoxidable AISI 304

Acabado
Satinado (.S)

Antivandálico
Textura antideslizante
Enrasado a suelo
Incluye válvula de desagüe y sifón

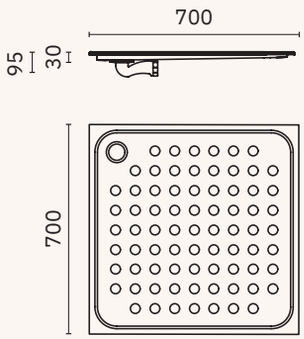

13052.70.S

Dimensiones
30 x 700 x 700 mm
1 1/8" x 2'-3 1/2" x 2'-3 1/2"

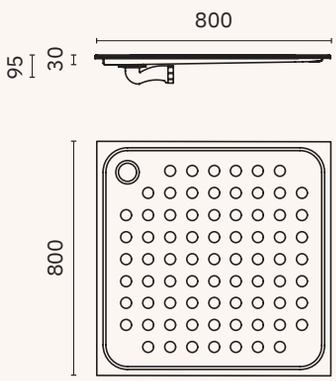

13052.80.S

Dimensiones
30 x 800 x 800 mm
1 1/8" x 2'-7 1/2" x 2'-7 1/2"

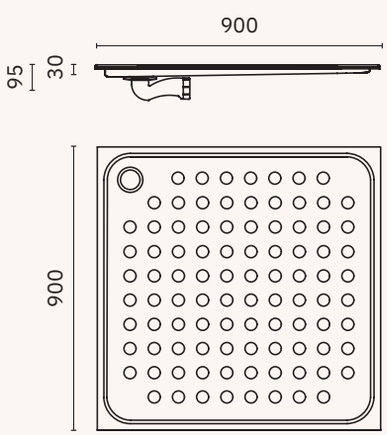

13052.90.S

Dimensiones
30 x 900 x 900 mm
1 1/8" x 2'-11 3/8" x 2'-11 3/8"

lavamanos con pedestal

Material
Acero inoxidable AISI 304

Acabado
Satinado (.S)

13044.2.S

Lavamanos con tapa de registro frontal.
Pulsador un agua.
Incluye válvula mezcladora antiretorno

Dimensiones
850 x 450 x 400 mm
2'-9 1/2" x 1'-5 3/4" x 1'-3 3/4"

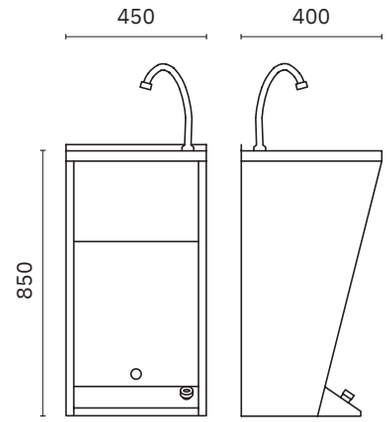

13045.2.S

Lavamanos con tapa de registro frontal.
Doble pulsador agua fría / caliente.

Dimensiones
850 x 450 x 400 mm
2'-9 1/2" x 1'-5 3/4" x 1'-3 3/4"

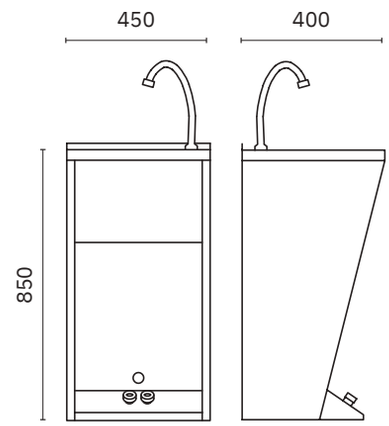

13044.BAT

Lavamanos con tapa de registro frontal.
Grifo un agua, activado por sensor electrónico (alimentación eléctrica por batería).
Incluye válvula mezcladora antiretorno.

Dimensiones
850 x 450 x 450 mm
2'-9 1/2" x 1'-5 3/4" x 1'-5 3/4"

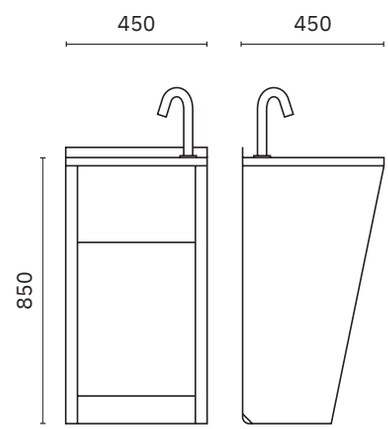

lavamanos con pedestal

Material
Acero inoxidable AISI 304

Acabado
Satinado (.S)

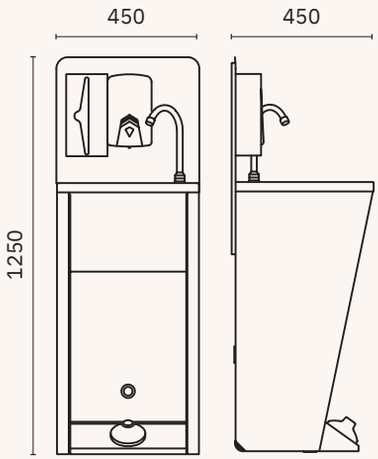

13044.MOV

Lavamanos móvil y autónomo.
Con pulsador hidráulico.
No precisa conexión a red de agua, a desagüe o tomas eléctricas. Incluye dispensador de jabón, dispensador de papel toalla, caño y papelera.

Dimensiones
1250 x 450 x 450 mm
4'-1 1/4" x 1'-5 3/4" x 1'-5 3/4"

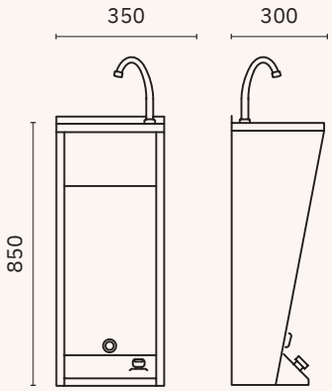

13044.MINI

Lavamanos mini con tapa de registro frontal.
Pulsador un agua.
Incluye válvula mezcladora antiretorno y papelera.

Dimensiones
850 x 350 x 300 mm
2'-9 1/2" x 1'-1 3/4" x 11 3/4"

lavamanos sobre encimera

Material
Acero inoxidable AISI 304

Acabado
Satinado (.S) Brillo (.B)

13028.S	13028.B

LAVAMANOS SIN ORIFICIO REBOSADERO

Dimensiones
∅ int. 260 mm, ∅ ext. 305 mm, Alto 110 mm
∅ int. 10 1/4", ∅ ext. 1', Alto 4 3/8"

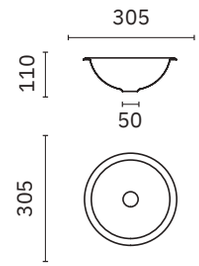

13029.S	13029.B

LAVAMANOS SIN ORIFICIO REBOSADERO

Dimensiones
∅ int. 310 mm, ∅ ext. 352 mm, Alto 133 mm
∅ int. 1'-0 1/4", ∅ ext. 1'-1 7/8", Alto 5 1/4"

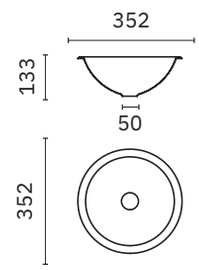

13030.S	13030.B

LAVAMANOS SIN ORIFICIO REBOSADERO

Dimensiones
∅ int. 355 mm, ∅ ext. 405 mm, Alto 152 mm
∅ int. 1'-2", ∅ ext. 1'-4", Alto 6"

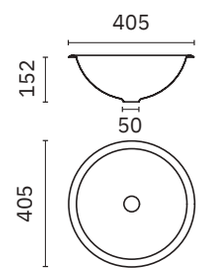

13028.RS	13028.RB

LAVAMANOS CON ORIFICIO REBOSADERO

Dimensiones
∅ int. 260 mm, ∅ ext. 305 mm, Alto 110 mm
∅ int. 10 1/4", ∅ ext. 1', Alto 4 3/8"

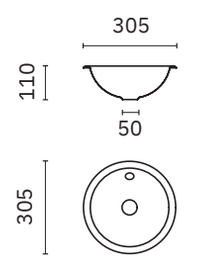

13029.RS	13029.RB

LAVAMANOS CON ORIFICIO REBOSADERO

Dimensiones
∅ int. 310 mm, ∅ ext. 352 mm, Alto 133 mm
∅ int. 1'-0 1/4", ∅ ext. 1'-1 7/8", Alto 5 1/4"

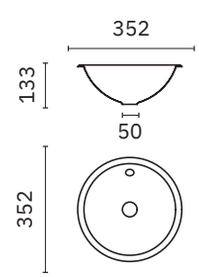

13030.RS	13030.RB

LAVAMANOS CON ORIFICIO REBOSADERO

Dimensiones
∅ int. 355 mm, ∅ ext. 405 mm, Alto 152 mm
∅ int. 1'-2", ∅ ext. 1'-4", Alto 6"

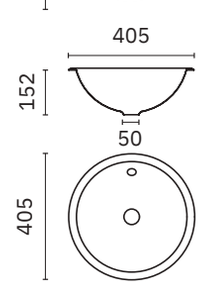

lavamanos bajo encimera

Material
Acero inoxidable AISI 304

Acabado
Satinado (.S) Brillo (.B)

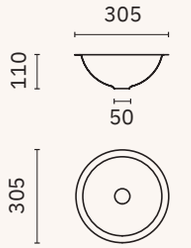

13028.S.PLANA | 13028.B.PLANA

LAVAMANOS SIN ORIFICIO REBOSADERO

Dimensiones
∅ int. 260 mm, ∅ ext. 305 mm, Alto 110 mm
∅ int. 10 1/4", ∅ ext. 1', Alto 4 3/8"

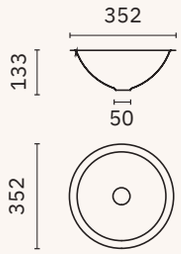

13029.S.PLANA | 13029.B.PLANA

LAVAMANOS SIN ORIFICIO REBOSADERO

Dimensiones
∅ int. 310 mm, ∅ ext. 352 mm, Alto 133 mm
∅ int. 1'-0 1/4", ∅ ext. 1'-1 7/8", Alto 5 1/4"

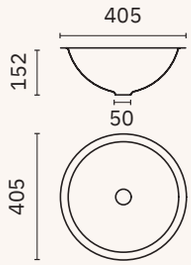

13030.S.PLANA | 13030.B.PLANA

LAVAMANOS SIN ORIFICIO REBOSADERO

Dimensiones
∅ int. 355 mm, ∅ ext. 405 mm, Alto 152 mm
∅ int. 1'-2", ∅ ext. 1'-4", Alto 6"

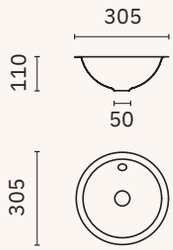

13028.RS.PLANA | 13028.RB.PLANA

LAVAMANOS CON ORIFICIO REBOSADERO

Dimensiones
∅ int. 260 mm, ∅ ext. 305 mm, Alto 110 mm
∅ int. 10 1/4", ∅ ext. 1', Alto 4 3/8"

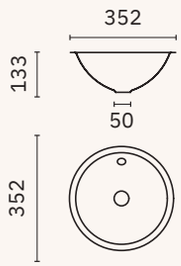

13029.RS.PLANA | 13029.RB.PLANA

LAVAMANOS CON ORIFICIO REBOSADERO

Dimensiones
∅ int. 310 mm, ∅ ext. 352 mm, Alto 133 mm
∅ int. 1'-0 1/4", ∅ ext. 1'-1 7/8", Alto 5 1/4"

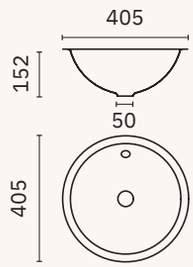

13030.RS.PLANA | 13030.RB.PLANA

LAVAMANOS CON ORIFICIO REBOSADERO

Dimensiones
∅ int. 355 mm, ∅ ext. 405 mm, Alto 152 mm
∅ int. 1'-2", ∅ ext. 1'-4", Alto 6"

lavamanos abiertos

Material
Acero inoxidable AISI 304

Acabado
Satinado (.S) Brillo (.B)

13024.2.S

Lavamanos mural ergonómico

Dimensiones
165 x 600 x 460 mm
6 1/2" x 1'-11 5/8" x 1'-6 1/8"

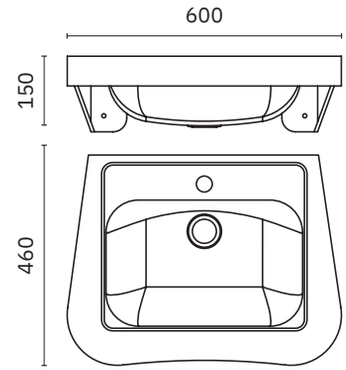

13037.B

Lavamanos esquinero mural con frontal redondeado y orificio para grifería ∅ 20 mm

Dimensiones
150 x 305 x 305 mm
5 7/8" x 1' x 1'

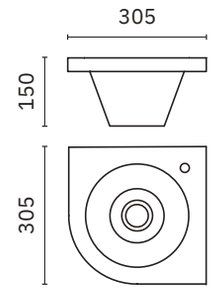

13036.ALR.S

Lavamanos esquinero mural con frontal redondeado

Dimensiones
125 x 360 x 360 mm
4 7/8" x 1'-2 1/8" x 1'-2 1/8"

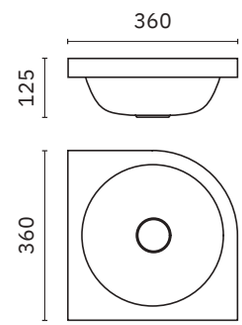

13036.A.S

Lavamanos mural con frontal redondeado

Dimensiones
125 x 360 x 360 mm
4 7/8" x 1'-2 1/8" x 1'-2 1/8"

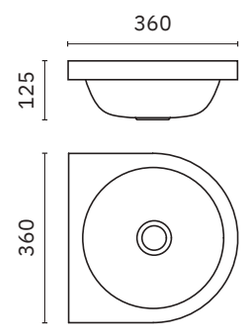

lavamanos abiertos

Material
Acero inoxidable AISI 304

Acabado
Satinado (.S) Brillo (.B)

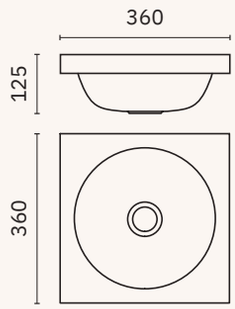

13039.A.S

Lavamanos mural cuadrado

Dimensiones
125 x 360 x 360 mm
4 7/8" x 1'-2 1/8" x 1'-2 1/8"

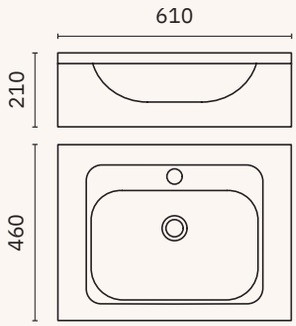

13033.S

Lavamanos con orificio para grifería

Dimensiones
210 x 610 x 460 mm
8 1/4" x 2' x 1'-6 1/8"

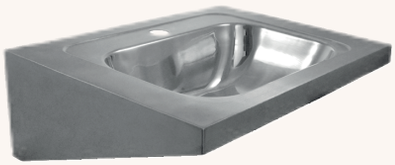

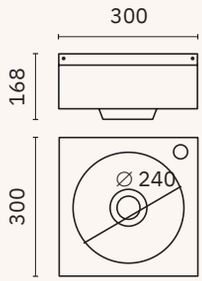

13038.B

Lavamanos mural
con orificio para grifería
∅ 20 mm

Dimensiones
140 x 300 x 300 mm
5 1/2" x 11 3/4" x 11 3/4"

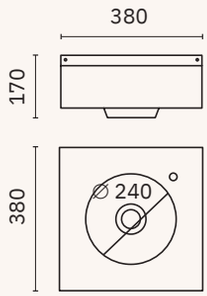

13041.B

Lavamanos mural
con orificio para grifería
∅ 20 mm

Dimensiones
140 x 380 x 380 mm
5 1/2" x 1' 3" x 1' 3"

lavamanos abiertos

Material
Acero inoxidable AISI 304

Acabado
Satinado (.S) Brillo (.B)

NUEVO

13042.2.S | 13042.2.B

Lavamanos mural con un orificio para grifería y rebosadero. Válvula, sifón y accesorios rebosadero incluidos

Dimensiones
169 x 500 x 380 mm
6 5/8" x 1'-7 5/8" x 1'-3"

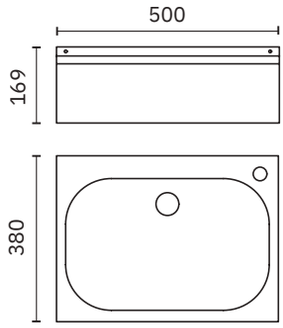

13046.S

Lavamanos mural con grifo. Accionamiento con rodilla. Incluye válvula mezcladora antirretorno

Dimensiones
215 x 450 x 450 mm
8 1/2" x 1'-5 3/4" x 1'-5 3/4"

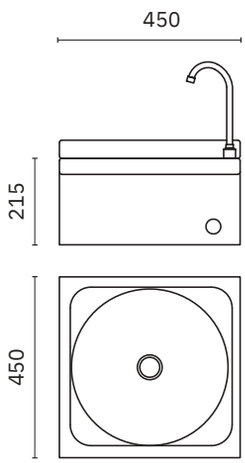

13046.BAT

Lavamanos mural con grifo automatico. Accionamiento por sensor. Incluye válvula mezcladora antirretorno

Dimensiones
215 x 450 x 450 mm
8 1/2" x 1'-5 3/4" x 1'-5 3/4"

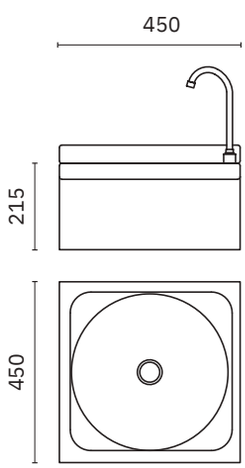

fregaderos

Material
Acero inoxidable AISI 304

Acabado
Satinado (.S)

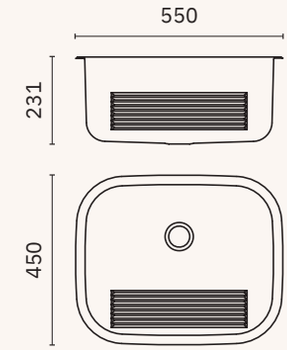

13032.S

Fregadero sobremesa

Dimensiones
231 x 550 x 450 mm
9 1/8" x 1'-9 5/8" x 1'-5 3/4"

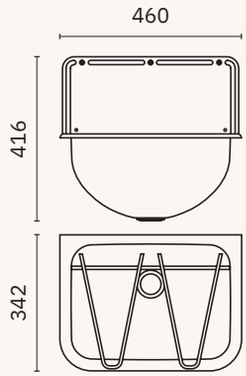

13048.S

Fregadero mural con peto y rejilla móvil para grande recipientes

Dimensiones
246 x 457 x 342 mm
9 3/4" x 1'-6" x 1'-1 1/2"

Dimensiones con peto
416 x 457 x 342 mm
1'-4 3/8" x 1'-6" x 1'-1 1/2"

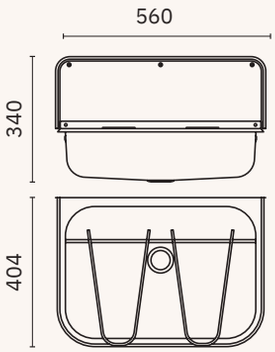

13049.S

Fregadero mural con peto y rejilla móvil para grande recipientes

Dimensiones
165 x 560 x 404 mm
6 1/2" x 1'-10" x 1'-3 7/8"

Dimensiones con peto
340 x 570 x 404 mm
1'-1 3/8" x 1'-10 1/2" x 1'-3 7/8"

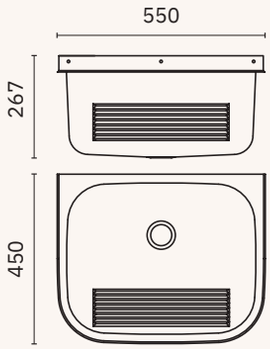

13047.S

Fregadero mural

Dimensiones
267 x 550 x 450 mm
10 1/2" x 1'-9 5/8" x 1'-5 3/4"

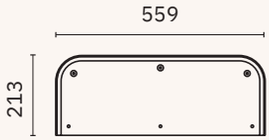

13051.S

Peto para lavamanos

Dimensiones
213 x 559 x 4 mm
8 3/8" x 1'-10" x 1/8"

lavamanos cerrados

Material
Acero inoxidable AISI 304

Acabado
Satinado (.S) Brillo (.B)

13036.CLR.S

Lavamanos esquinero mural con frontal redondeado y tapa de registro inferior

Dimensiones
270 x 360 x 360 mm
10 5/8" x 1'-2 1/8" x 1'-2 1/8"

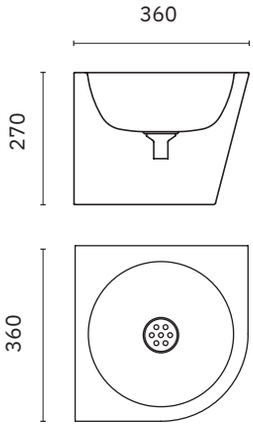

13036.C.S

Lavamanos mural con tapa de registro inferior

Dimensiones
270 x 360 x 360 mm
10 5/8" x 1'-2 1/8" x 1'-2 1/8"

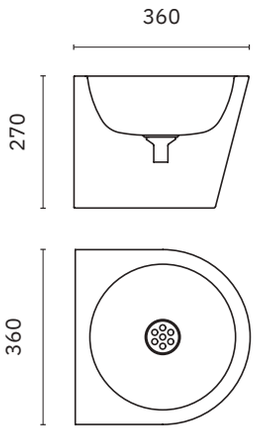

13036.W

Lavamanos mural con peto y tapa de registro inferior. Grifería antivandálica incluida: grifo un agua con pulsador y caño.

Acabado
Satinado

Dimensiones
400 x 362 x 470 mm
1'-3 3/4" x 1'-2 1/4" x 1'-6 1/2"

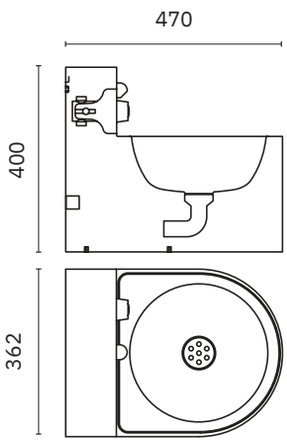

lavamanos quirúrgicos

Material
Acero inoxidable AISI 304

Acabado
Satinado (.S)

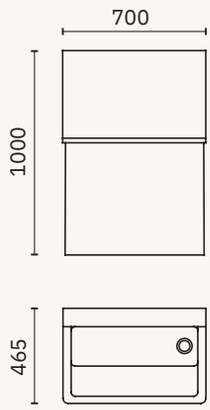

15002.07.S

Lavamanos quirúrgico mural
con desagüe en lado derecho.
Incluye material de fijación

Un usuario

Dimensiones
1000 x 700 x 465 mm
3'-3 3/8" x 2'-3 5/8" x 1'-6 3/8"

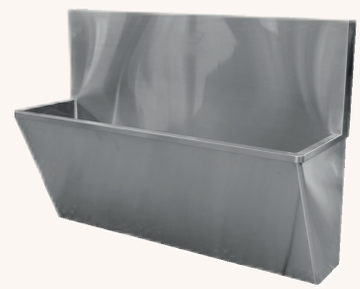

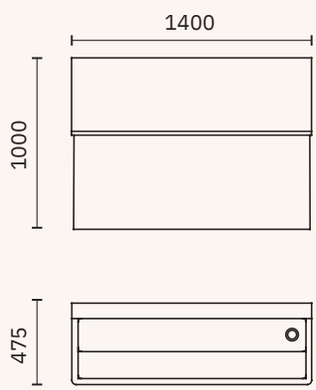

15002.14.S

Lavamanos quirúrgico mural
con desagüe en lado derecho.
Incluye material de fijación

Dos usuarios

Dimensiones
1000 x 1400 x 475 mm
3'-3 3/8" x 4'-7 1/8" x 1'-6 3/4"

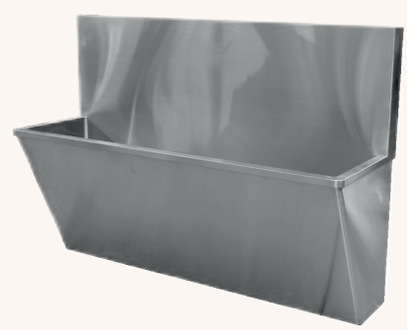

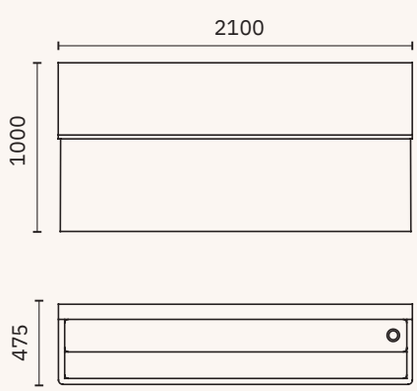

15002.21.S

Lavamanos quirúrgico mural
con desagüe en lado derecho.
Incluye material de fijación

Tres usuarios

Dimensiones
1000 x 2100 x 475 mm
3'-3 3/8" x 6'-10 5/8" x 1'-6 3/4"

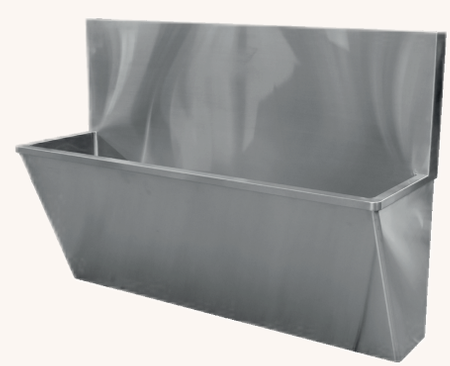

lavamanos colectivos

Material Acero inoxidable AISI 304	Alto:	130 mm 5 1/8"
Acabado Satinado (.S)	Profundo:	450 mm 1'-5 3/4"

- ✓ Lavamanos colectivo de fijación mural sin peto.
- ✓ Lavamanos colectivo de fijación mural con peto opcional.
- ✓ Precisa dos escuadras para su instalación (incluidas) y patas de refuerzo (no incluidas).
- ✓ Incluye opcionalmente orificios para grifería dos aguas (∅ 35 mm).
- ✓ Válvula de desagüe 13106.2.W incluida.
- ✓ Disponibles dimensiones a medida bajo pedido.

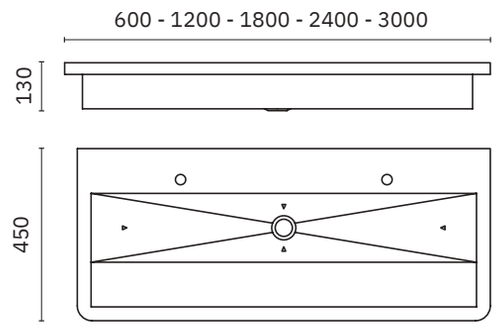

Con orificios grifería

13050.06.SP.2.S	13050.12.SP.2.S	13050.18.SP.2.S	13050.24.SP.2.S	13050.30.SP.2.S
1 orificio grifería	2 orificios grifería	3 orificios grifería	4 orificios grifería	5 orificios grifería
Ancho 600 mm 1'-11 5/8"	Ancho 1200 mm 3'-11 1/4"	Ancho 1800 mm 7'-10 1/2"	Ancho 2400 mm 7'-10 1/2"	Ancho 3000 mm 9'-10 1/8"
				Con 2 desagües

Sin orificios grifería

13050.06.SPO.2.S	13050.12.SPO.2.S	13050.18.SPO.2.S	13050.24.SPO.2.S	13050.30.SPO.2.S
Ancho 600 mm 1'-11 5/8"	Ancho 1200 mm 3'-11 1/4"	Ancho 1800 mm 7'-10 1/2"	Ancho 2400 mm 7'-10 1/2"	Ancho 3000 mm 9'-10 1/8"
				Con 2 desagües

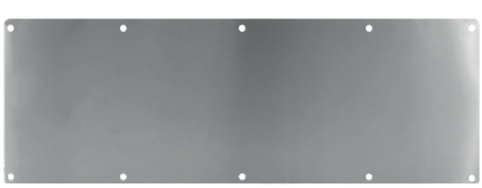

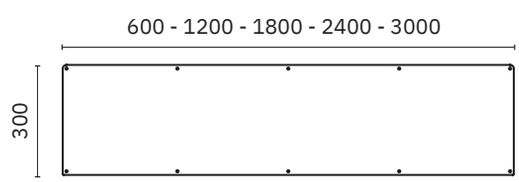

Peto mural

13050.06.SPLASH	13050.12.SPLASH	13050.18.SPLASH	13050.24.SPLASH	13050.30.SPLASH
Ancho 600 mm 1'-11 5/8"	Ancho 1200 mm 3'-11 1/4"	Ancho 1800 mm 7'-10 1/2"	Ancho 2400 mm 7'-10 1/2"	Ancho 3000 mm 9'-10 1/8"

Muestra esquema dimensional: 13050.12.SP.2.S

lavamanos colectivos

Material Acero inoxidable AISI 304	Alto:	254 mm 10"	270 mm 10 5/8"
Acabado Satinado (.S)	Profundo:	550 mm 1'-9 5/8"	

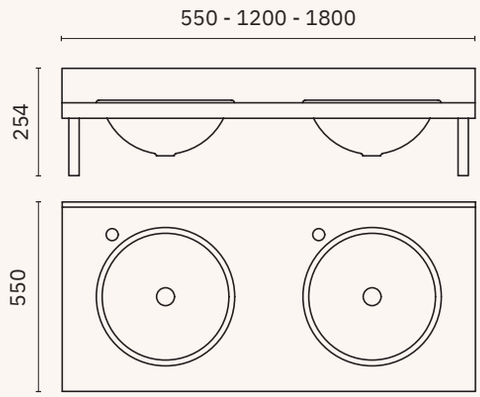

Seno integrado

13070.1.S	13070.2.S	13070.3.S
Ancho 550 mm 1'-9 5/8" Peto 100 mm	Ancho 1200 mm 3'-11 1/4" Peto 100 mm	Ancho 1800 mm 5'-10 7/8" Peto 100 mm

Seno sobrepuesto

13071.1.S	13071.2.S	13071.3.S
Ancho 550 mm 1'-9 5/8" Peto 100 mm	Ancho 1200 mm 3'-11 1/4" Peto 100 mm	Ancho 1800 mm 5'-10 7/8" Peto 100 mm

Dimensiones a medida bajo pedido

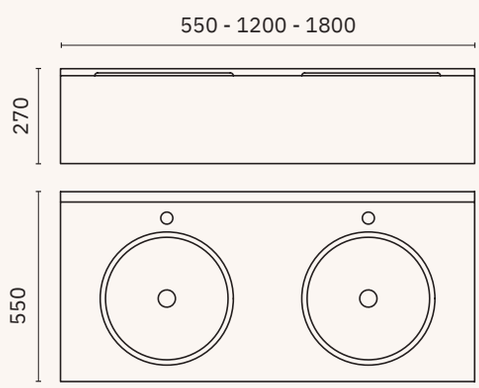

Seno integrado

13080.1.S	13080.2.S	13080.3.S
Ancho 550 mm 1'-9 5/8" Frontal 250 mm	Ancho 1200 mm 3'-11 1/4" Frontal 250 mm	Ancho 1800 mm 5'-10 7/8" Frontal 250 mm

Seno sobrepuesto

13081.1.S	13081.2.S	13081.3.S
Ancho 550 mm 1'-9 5/8" Frontal 250 mm	Ancho 1200 mm 3'-11 1/4" Frontal 250 mm	Ancho 1800 mm 5'-10 7/8" Frontal 250 mm

Dimensiones a medida bajo pedido

accesorios para lavamanos

ACCESORIOS PARA SERIE 13050

13050.P

Pata de acero inoxidable para refuerzo de lavamanos colectivos.

Fijación roscada a lavamanos y a suelo.

13050.2.C

Escuadra de acero galvanizado para refuerzo de lavamanos colectivo.

Instalación: una escuadra en cada extremo del lavamanos. Una escuadra puede ser sustituida por dos patas adicionales a las de refuerzo frontal.

ACCESORIOS PARA LAVAMANOS

Adecuados para lavamanos sobre y bajo encimera, abiertos, cerrados, fregaderos murales y lavamanos colectivos

13105.B

Válvula con sifón

Material
Latón cromado

13106.2.W

Válvula con tapón

Material
ABS

13107.B

Válvula con sifón, tubo rebosadero y tapón

Material
ABS y latón cromado

13108.W

Válvula con sifón, tubo rebosadero y tapón

Material
ABS

13110.B

Conjunto válvula de desagüe

Material
Latón cromado

13113.B

Tapón embellecedor
∅ 40 mm. 1 5/8"

Material
Acero inoxidable y ABS

90775.B

Válvula con tapón

Material
Latón cromado

Baño *ostomizado*

Nofer lanza su baño para personas ostomizadas en acero inoxidable, una solución accesible, segura y digna para todos los usuarios.

Diseñado para todos.
Pensado para ti.

conjunto higiénico para personas ostomizadas

Material
Acero inoxidable AISI 304

Acabado
Satinado (.S)

NUEVO

El conjunto precisa un espacio mínimo:
1650 x 725 x 500 mm

- ✓ Encimera con inodoro instalación a pared.
- ✓ Espejo con marco de acero inoxidable AISI 304 (08072.B), 500 alto x 400 ancho (mm).
- ✓ Portarrollos de papel higiénico de acero inoxidable AISI 304 satinado (16858.S).
- ✓ Percha de acero inoxidable AISI 304 satinado (16873.S).
- ✓ Fluxor empotrado (07083.28.B) .
- ✓ Dosificador de jabón 1200 ml, acero inoxidable AISI 304 (03041.S).
- ✓ Grifo gerontológico (07210.B).
- ✓ Grifo de bidé (185D).

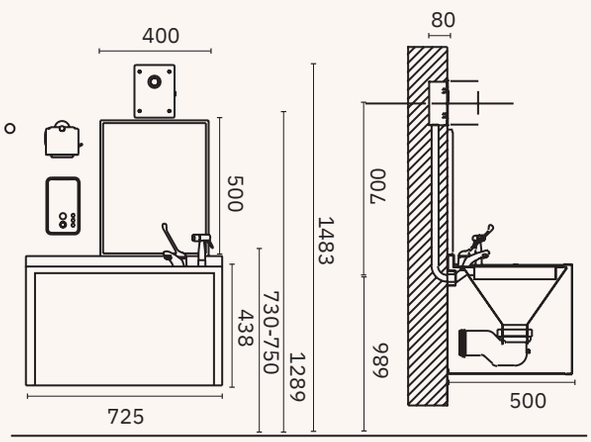

13072.S

Dimensiones
1650 x 725 x 500 mm
5'-5" x 2'-4 1/2" x 1'-7 5/8"

lavamanos design

Material
Acero inoxidable AISI 304

Acabado
Satinado (.S)

13060.S

Lavamanos sobre encimera con rebosadero

Incluye válvula de desagüe

Dimensiones
180 mm; ∅ 420 mm
7 1/8" x 1'-4 1/2" x 1'-4 1/2"

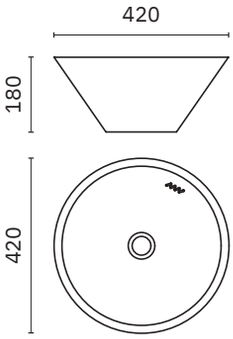

13061.S

Lavamanos. Incluye válvula de desagüe

No incluye grifería

Dimensiones
210 x 362 x 360 mm
8 1/4" x 1'-2 1/4" x 1'-2 1/8"

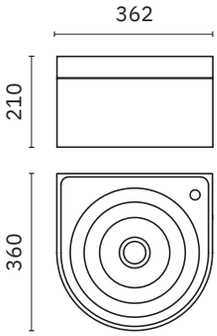

13062.S

Lavamanos mural con rebosadero

Incluye válvula de desagüe

No incluye grifería

Dimensiones
185 x 426 x 530 mm
7 1/4" x 1'-4 3/4"x 1'-8 7/8"

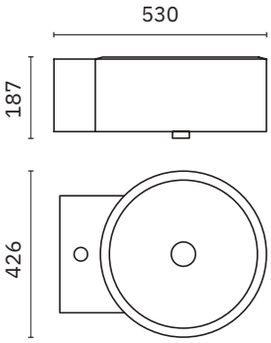

lavamanos design

Material
Acero inoxidable AISI 304

Acabado
Satinado (.S) Brillo (.B)

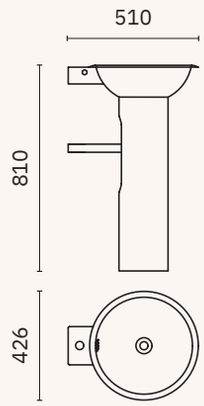

13063.S

Lavamanos con pedestal

Incluye válvula de desagüe

No incluye grifería

Dimensiones
810 x 426 x 510 mm
2'-7 7/8" x 1'-4 3/4" x 1'-8 1/8"

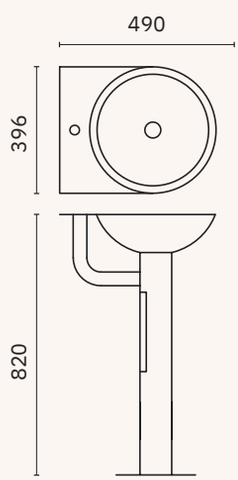

13026.B

Lavamanos con pedestal

Dimensiones
820 x 396 x 490 mm
2'-8 1/4" x 1'-3 5/8" x 1'-7 1/4"

muebles compactos

Muebles compactos de acero inoxidable AISI 304 para el equipamiento de baños públicos en los que la organización del espacio es fundamental. Combinan diferentes usos en un mismo punto: dispensador de papel toalla, papelera, dispensador de papel higiénico, aros higiénicos y dosificador de jabón.

Material
Acero inoxidable AISI 304

Acabado
Satinado (.S)

12012.S

Mueble compacto semi-empotrado en pared con dispensador de papel toalla y papelera.
Dispensador de papel toalla salida automática y corte manual.
Funcionamiento con baterías.

Dimensiones
1374 x 382 x 216 mm
4'-6 1/8" x 1' 3" x 8 1/2"

Dimensiones hueco instalación
1331 x 330 x 160 mm
4'-4 3/8" x 13" x 6 1/4"

Rollo máximo
∅ 200 x 220 mm
∅ 7 7/8" x 8 5/8"

Capacidad papelera
40 litros

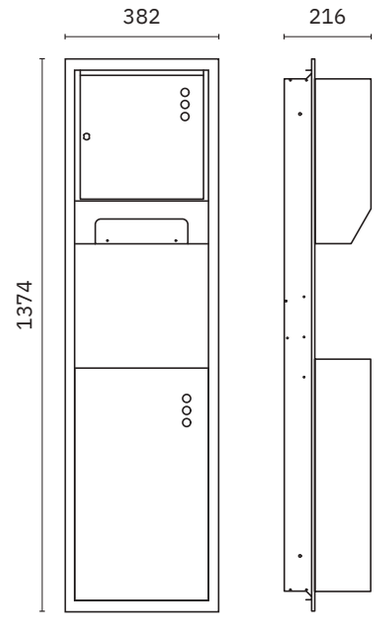

12012.ADO.S

12012.S + 12012.ADO.S

12012.ADO.S

Kit para modelo 12012.S instalación adosada. Solamente el marco.

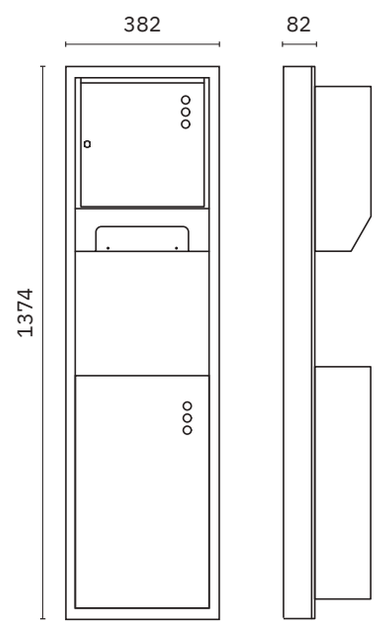

muebles compactos

NUEVO

Muebles compactos de acero inoxidable AISI 304 para el equipamiento de baños públicos en los que la organización del espacio es fundamental. Combinan diferentes usos en un mismo punto: dispensador de papel toalla, papelera, dispensador de papel higiénico, aros higiénicos y dosificador de jabón.

Material
Acero inoxidable AISI 304

Acabado
Satinado (.S)

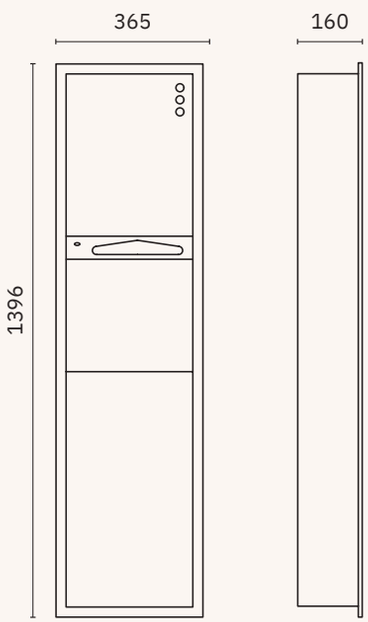

12020.2.S

Mueble compacto para empotrar en pared con dispensador de papel toalla y papelera.

Dimensiones
1396 x 365 x 160 mm
4'-6 1/8" x 1'-2 3/8" x 6 1/4"

Dimensiones hueco instalación
1348 x 320 x 150 mm
4'-4 3/8" x 13" x 6 1/4"

Capacidad papelera
22,5 litros

Capacidad dispensador
700 usos

12020.ADO.2.S

Kit para modelo 12020.2.S instalación adosada

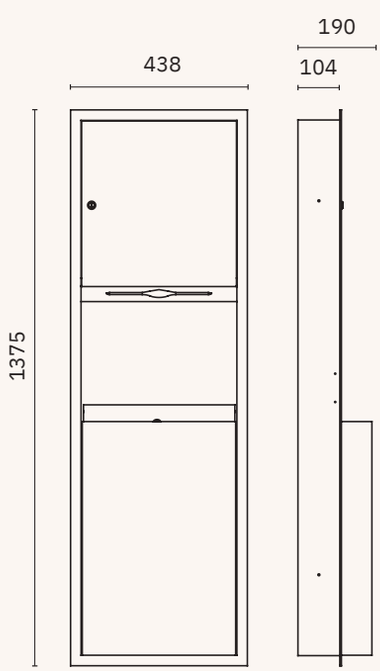

12021.2.S

Mueble compacto para empotrar en pared con dispensador de papel toalla y papelera de gran capacidad.

Dimensiones
1371 x 438 x 190 mm
4'-6" x 1-5 1/4" x 7 1/2"
(98 mm empotrado)

Dimensiones hueco instalación
1334 x 400 x 108 mm
4'-4 1/2" x 1' 3 3/4" x 4 1/4"

Capacidad papelera
45 litros

Capacidad dispensador
700 usos

12021.ADO.2.S

Kit para modelo 12021.2.S instalación adosada

muebles compactos

Muebles compactos de acero inoxidable AISI 304 para el equipamiento de baños públicos en los que la organización del espacio es fundamental. Combinan diferentes usos en un mismo punto: dispensador de papel toalla, papelera, dispensador de papel higiénico, aros higiénicos y dosificador de jabón.

Material
Acero inoxidable AISI 304

Acabado
Satinado (.S)

12021.SM.S

Mueble compacto para empotrar en pared sin marco con papelera de gran capacidad y dispensador de papel toalla.

Dimensiones
1371 x 438 x 180 mm
4'-6" x 1-5 1/4" x 7 1/8"

Dimensiones hueco instalación
1334 x 400 x 108 mm
4'-4 1/2" x 1' 3 3/4" x 4 1/4"

Capacidad papelera
45 litros

Capacidad dispensador
700 usos

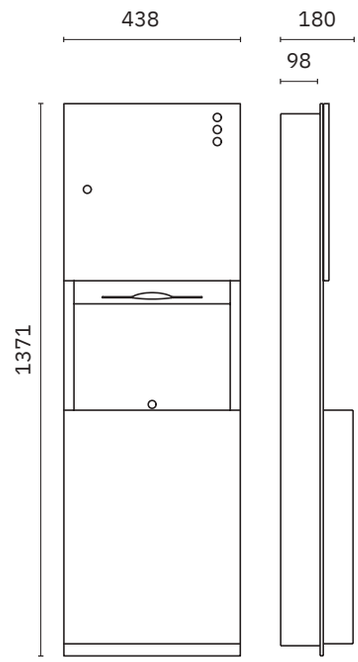

12018.S

Mueble compacto para empotrar en pared con papelera de gran capacidad, dosificador de jabón automático y dispensador de papel toalla

Dimensiones
1371 x 438 x 190 mm
4'-6" x 1-5 1/4" x 7 1/2"

Dimensiones hueco instalación
1334 x 400 x 108 mm
4'-4 1/2" x 1' 3 3/4" x 4 1/4"

Capacidad dosificador jabón
1100 ml

Capacidad papelera
45 litros

Capacidad dispensador
700 usos

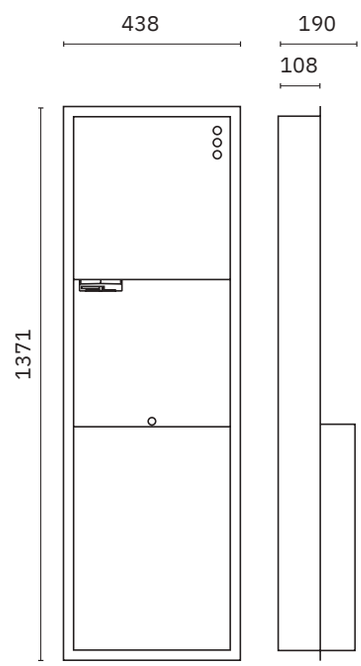

muebles compactos

Muebles compactos de acero inoxidable AISI 304 para el equipamiento de baños públicos en los que la organización del espacio es fundamental. Combinan diferentes usos en un mismo punto: dispensador de papel toalla, papelera, dispensador de papel higiénico, aros higiénicos y dosificador de jabón.

Material
Acero inoxidable AISI 304

Acabado
Satinado (.S) Bronce (.CU)
Oro satinado (.G) Gun metal (.TT)

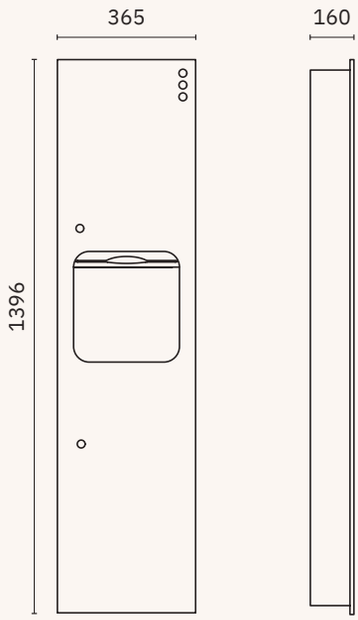

12020.P.2.S | *12020.P.2.CU

*12020.P.2.G | *12020.P.2.TT *** Sólo para proyectos**

Mueble compacto para empotrar en pared con dispensador de papel toalla y papelera.
Puerta frontal de una sola pieza.

Dimensiones
1396 x 365 x 160 mm. 4'-7 1/8" x 1'-1 3/4" x 4 3/8"

Dimensiones hueco instalación
1348 x 320 x 150 mm. 4'-4" x 1'-0 3/8" x 5 7/8"

Capacidad papelera
17 litros

Capacidad dispensador
700 usos

PVD

Recubrimiento de PVD: bronce, oro brillo, oro satinado, gun metal

12020.ADO.P.2.S | *12020.ADO.P.2.CU

*12020.ADO.P.2.G | *12020.ADO.P.2.TT *** Sólo para proyectos**

Kit para modelo 12020.P.2 instalación adosada

NUEVO

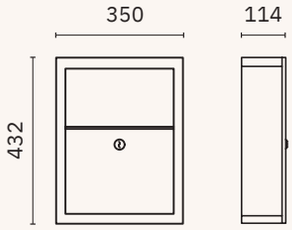

12001.S

Papelera para empotrar en pared con puerta abatible de cierre automático.

Dimensiones
432 x 330 x 114 mm. 1'-5" x 1-1" x 4 1/2"

Dimensiones hueco instalación
392 x 290 x 114 mm. 15 1/2 x 11 3/8" x 4 1/2"

Capacidad
5,5 litros

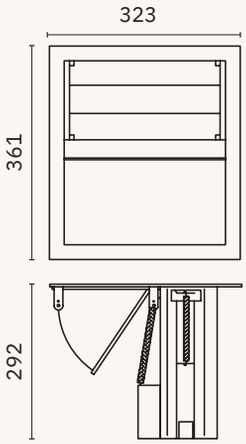

12041.S

Mueble compacto para empotrar en encimera con dispensador de papel toalla y puerta abatible a papelera (no incluye papelera)

Dimensiones
361 x 323 x 292 mm. 1'-2 1/4" x 1'-0 3/4" x 11 1/2"

Dimensiones hueco instalación
279 x 318 mm. 11" x 1'-0 1/2"

Capacidad dispensador
350 usos

muebles compactos

Muebles compactos de acero inoxidable AISI 304 para el equipamiento de baños públicos en los que la organización del espacio es fundamental. Combinan diferentes usos en un mismo punto: dispensador de papel toalla, papelera, dispensador de papel higiénico, aros higiénicos y dosificador de jabón.

Material
Acero inoxidable AISI 304

Acabado
Satinado (.S) Bronce (.CU)
Oro satinado (.G) Gun metal (.TT)

NUEVO

12047.P.2.S | *12047.P.2.CU

*12047.P.2.G | *12047.P.2.TT *** Sólo para proyectos**

Mueble compacto para empotrar en pared con dispensador de papel toalla y papelera. Puerta frontal de una sola pieza.

Dimensiones
700 x 350 x 113 mm. 2'-3 1/2" x 1'-1 3/4" x 4 1/2"

Dimensiones hueco instalación
666 x 320 x 99 mm. 2'-2" x 1'-0 5/8" x 4 1/2"

Capacidad papelera
6 litros

Capacidad dispensador
400 usos

PVD

Recubrimiento de PVD: bronce, oro brillo, oro satinado, gun metal

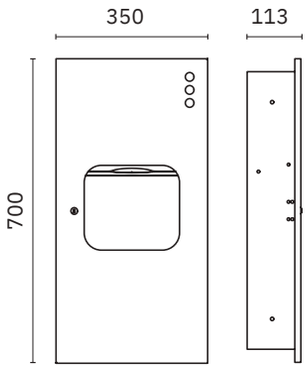

12047.ADO.P.2.S | *12047.ADO.P.2.CU

*12047.ADO.P.2.G | *12047.ADO.P.2.TT *** Sólo para proyectos**

Kit para modelo 12047.P.2 instalación adosada

NUEVO

12047.2.S

Mueble compacto para empotrar en pared con dispensador de papel toalla y papelera.

Dimensiones
660 x 362 x 108 mm
2'-2" x 1'-2 1/4" x 4 1/4"

Dimensiones hueco instalación
615 x 315 x 102 mm
2'-0 3/8" x 1'-0 5/8" x 4 1/4"

Capacidad papelera
7,5 litros

Capacidad dispensador
400 usos

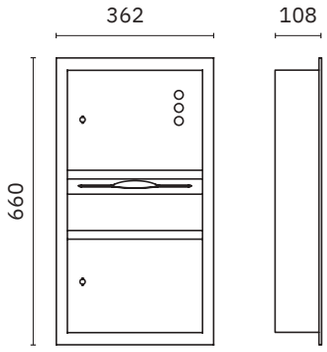

12047.ADO.2.S

Kit para modelo 12047.2.S instalación adosada

muebles compactos

Muebles compactos de acero inoxidable AISI 304 para el equipamiento de baños públicos en los que la organización del espacio es fundamental. Combinan diferentes usos en un mismo punto: dispensador de papel toalla, papelera, dispensador de papel higiénico, aros higiénicos y dosificador de jabón.

Material
Acero inoxidable AISI 304

Acabado
Satinado (.S)

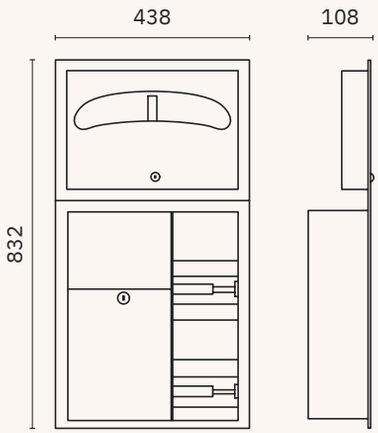

12031.S

Mueble compacto para empotrar en pared con dos portarrollos de papel higiénico, papelera con puerta abatible de cierre automático y dispensador de aros higiénicos.

Dimensiones
832 x 438 x 108 mm
2'-8 3/4" x 1'-5 1/4" x 4 1/4"

Dimensiones hueco instalación
840 x 400 x 108 mm
2'-9 1/8" x 1' 3 3/4" x 4 1/4"

Capacidad papelera
7,5 litros

Capacidad dispensador
500 usos

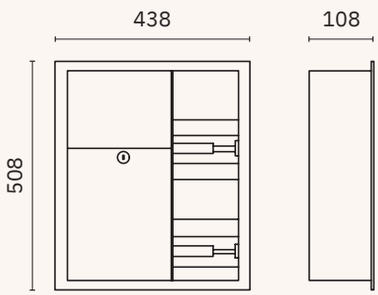

12035.S

Mueble compacto para empotrar en pared con dos portarrollos de papel higiénico y papelera con puerta abatible de cierre automático.

Dimensiones
508 x 438 x 107 mm
1'-8" x 1' 5 1/4" x 4 1/4"

Dimensiones hueco instalación
470 x 400 x 108 mm
1'-6 1/2" x 1' 3 3/4" x 4 1/4"

Capacidad papelera
7,5 litros

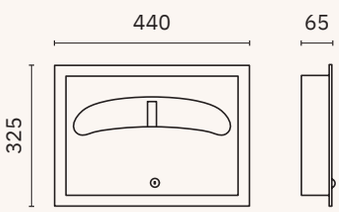

12029.S

Mueble compacto para empotrar en pared con dispensador de aros higiénicos.

Dimensiones
325 x 440 x 65 mm
1'-0 3/4" x 1'-5 3/8" x 2 1/2"

Dimensiones hueco instalación
275 x 390 x 58,5 mm
10 7/8" x 1'-3 3/8" x 2 1/4"

Capacidad dispensador
250 usos

muebles compactos

Muebles compactos de acero inoxidable AISI 304 para el equipamiento de baños públicos en los que la organización del espacio es fundamental. Combinan diferentes usos en un mismo punto: dispensador de papel toalla, papelera, dispensador de papel higiénico, aros higiénicos y dosificador de jabón.

Material
Acero inoxidable AISI 304

Acabado
Satinado (.S)

12008.P.S

Mueble compacto para empotrar en pared con dispensador de papel toalla.

Dimensiones
450 x 350 x 115 mm. 1'-5 3/4" x 1'-1 3/4" x 4 1/2"

Dimensiones hueco instalación
407 x 320 x 110 mm. 1'-4" x 1'-0 5/8" x 4 3/8"

Capacidad dispensador
400 usos

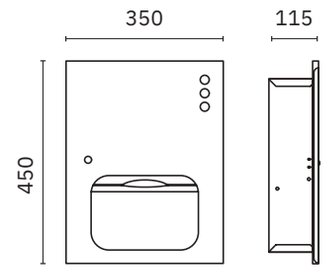

12007.S

Dispensador papel toalla encastrado, mueble visto.

Dimensiones
762 x 438 x 108 mm. 2'-6" x 1' 5 1/4" x 4 1/4"

Dimensiones hueco instalación
728 x 407 x 112 mm. 2'-4 5/8" x 1'-4" x 4 3/8"

Capacidad dispensador
600-800 usos

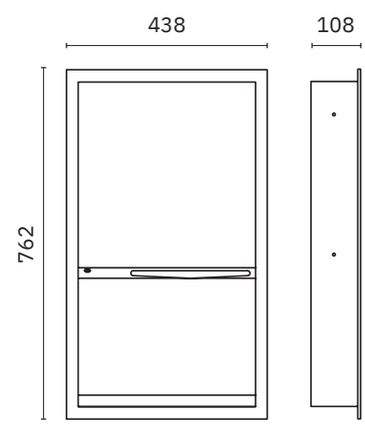

12009.S

Mueble inox encastrado oculto con dispensador de papel toalla.

Dimensiones
337 x 438 x 111 mm. 1'-1 1/4" x 1'-5 1/4" x 4 3/8"

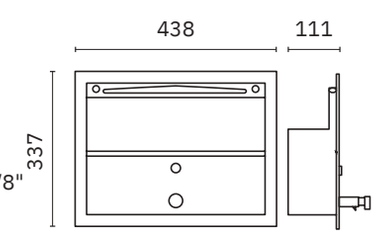

lavacuñas

Lavacuñas encastrados
Equipados con sistema antilegionella
Dimensiones a medida bajo pedido

Material
Acero inoxidable AISI 304

Acabado
Satinado (.S)

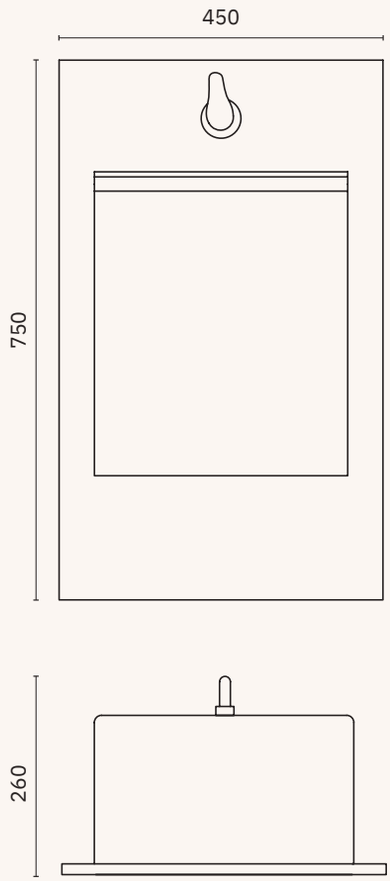

15010.ST

Con un grifo temporizado

Dimensiones
750 x 450 x 260 mm
2'-5 1/2" x 1'-5 3/4" x 10 1/4"

15010.SM

Con un grifo monomando

Dimensiones
750 x 450 x 260 mm
2'-5 1/2" x 1'-5 3/4" x 10 1/4"

15010.SMG

NUEVO

Con un grifo monomando y válvula antilegionella

Dimensiones
750 x 450 x 260 mm
2'-5 1/2" x 1'-5 3/4" x 10 1/4"

15010.STM

Con un grifo mezclador temporizado

Dimensiones
750 x 450 x 260 mm
2'-5 1/2" x 1'-5 3/4" x 10 1/4"

15011.S

Soporte para una cuña

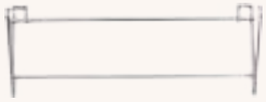

15013.S

Soporte para una botella higiénica

grifería

grifería láser

- ✓ Activación mediante sensor láser
- ✓ Temperatura máxima 85º C. Temperatura máxima recomendada 60º C
- ✓ Presión de trabajo entre 0,5-6 bar. Presión recomendada 3 bar
- ✓ Aireador plástico anti cal y filtro antipartículas

Material: Cuerpo de latón. Componentes plásticos en POM

Acabado: Brillo (.B) Negro mate (.N)

Disponibilidad de colores en grifería láser

07362

Grifo electrónico para lavabo encimera.
Activación por sensor láser.
Alimentación solo por corriente eléctrica

1,89 l/min — 07362.220.LB

6 l/min — 07362.220.B

Dimensiones
142 x 49 x 183 mm
5 5/8" x 1 7/8" x 7 1/4"

Laserlux

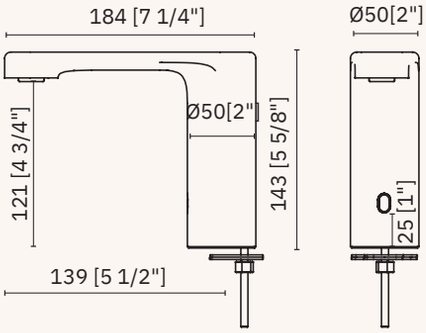

1,89 l/min — 07362.220.LN

6 l/min — 07362.220.N

Dimensiones
142 x 49 x 183 mm
5 5/8" x 1 7/8" x 7 1/4"

Laserlux

07362M

Grifo electrónico mezclador para lavabo encimera. Activación por sensor láser.
Alimentación solo por corriente eléctrica

1,89 l/min — 07362M.220.LB

6 l/min — 07362M.220.B

Dimensiones
142 x 49 x 183 mm
5 5/8" x 1 7/8" x 7 1/4"

Laserlux

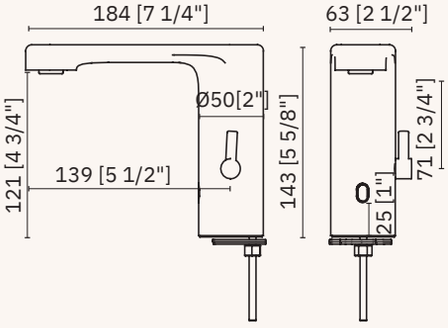

1,89 l/min — 07362M.220.LN

6 l/min — 07362M.220.N

Dimensiones
142 x 49 x 183 mm
5 5/8" x 1 7/8" x 7 1/4"

Laserlux

grifería láser

- ✓ Activación mediante sensor láser
- ✓ Temperatura máxima 85º C. Temperatura máxima recomendada 60º C
- ✓ Presión de trabajo entre 0,5-6 bar. Presión recomendada 3 bar
- ✓ Aireador plástico anti cal y filtro antipartículas
- ✓ Alimentación solo por corriente eléctrica

Material: Cuerpo de latón
Componentes plásticos en POM

Acabado
Mate (.S) Brillo (.B) Negro mate (.N)
Bronce (.CU) Oro mate (.G) Oro brillo (.PG)
Gun metal (.TT)
Disponibilidad de colores en grifería láser

Evomatic

NUEVO

1,89 l/min — 07360.220.LS
6 l/min — 07360.220.S

1,89 l/min — 07360.220.LB
6 l/min — 07360.220.B

NUEVO

1,89 l/min — 07360.220.LN
6 l/min — 07360.220.N

NUEVO

1,89 l/min — 07360.220.LCU
6 l/min — 07360.220.CU

NUEVO

1,89 l/min — 07360.220.LG
6 l/min — 07360.220.G

NUEVO

1,89 l/min — 07360.220.LPG
6 l/min — 07360.220.PG

NUEVO

1,89 l/min — 07360.220.LTT
6 l/min — 07360.220.TT

Grifo electrónico para lavabo encimera.
Activación por sensor láser.
Alimentación solo por corriente eléctrica

Dimensiones
167 x 46 x 136 mm
6 1/2" x 1 3/4" x 5 5/8"

Recubrimiento de PVD: bronce, oro satinado, oro brillo, gun metal.

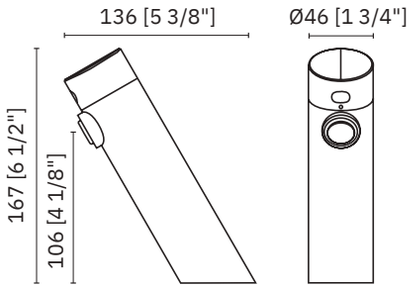

dosificadores de jabón láser

- ✓ Activación mediante sensor láser
- ✓ Dosificación 1 ml regulable
  Depósito 1500 ml
- ✓ Alimentación solo por corriente eléctrica

Material: Cuerpo de latón

Acabado
Mate (.S) Brillo (.B) Negro mate (.N)
Bronce (.CU) Oro mate (.G) Oro brillo (.PG)
Gun metal (.TT)

Disponibilidad de colores en grifería láser

Evomatic

Dosificador de jabón sobre encimera.
Activación por sensor láser.
Alimentación solo por corriente eléctrica

Dimensiones
150 x 34 x 116 mm
5 7/8" x 1 3/8" x 4 5/8"

Recubrimiento de PVD: bronce, oro satinado, oro brillo, gun metal.

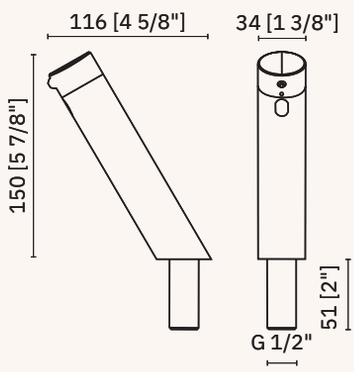

03312.220.S

NUEVO

03312.220.B

03312.220.N

NUEVO

03312.220.CU

NUEVO

03312.220.G

NUEVO

03312.220.PG

NUEVO

03312.220.TT

NUEVO

Color edition

Nofer Evo 360º

grifería láser

- ✓ Activación mediante sensor láser
- ✓ Temperatura máxima 85º C. Temperatura máxima recomendada 60º C
- ✓ Presión de trabajo entre 0,5-6 bar. Presión recomendada 3 bar
- ✓ Aireador plástico anti cal y filtro antipartículas
- ✓ Alimentación solo por corriente eléctrica

Material: Cuerpo de latón
Componentes plásticos en POM

Acabado
Mate (.S) Brillo (.B) Negro mate (.N)
Bronce (.CU) Oro mate (.G) Oro brillo (.PG)
Gun metal (.TT)
Disponibilidad de colores en grifería láser

Evomatic

NUEVO

1,89 l/min — 07361.220.LS
6 l/min — 07361.220.S

Grifo electrónico mural.
Activación por sensor láser. Alimentación solo por corriente eléctrica

Dimensiones
∅ 46 x 190 mm
∅ 1 3/4" x 7 1/2"

1,89 l/min — 07361.220.LB
6 l/min — 07361.220.B

Recubrimiento de PVD: bronce, oro satinado, oro brillo, gun metal.

NUEVO

1,89 l/min — 07361.220.LN
6 l/min — 07361.220.N

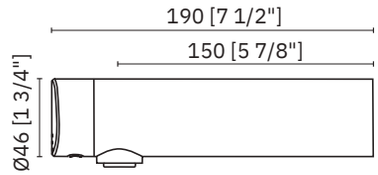

NUEVO

1,89 l/min — 07361.220.LCU
6 l/min — 07361.220.CU

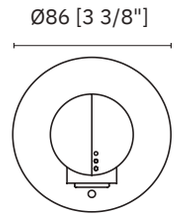

NUEVO

1,89 l/min — 07361.220.LG
6 l/min — 07361.220.G

NUEVO

1,89 l/min — 07361.220.LPG
6 l/min — 07361.220.PG

NUEVO

1,89 l/min — 07361.220.LTT
6 l/min — 07361.220.TT

dosificadores de jabón láser

- ✓ Activación mediante sensor láser
- ✓ Dosificación 1 ml regulable.
  Depósito 1500 ml
- ✓ Alimentación solo por corriente eléctrica

Material: Cuerpo de latón

Acabado
Mate (.S) Brillo (.B) Negro mate (.N)
Bronce (.CU) Oro mate (.G) Oro brillo (.PG)
Gun metal (.TT)

Disponibilidad de colores en grifería láser

Evomatic

Dosificador de jabón mural.
Activación por sensor láser.
Alimentación solo por corriente eléctrica

Dimensiones
∅ 79 x 190 mm
∅ 3 1/8" x 7 1/2"

Recubrimiento de PVD: bronce, oro satinado, oro brillo, gun metal.

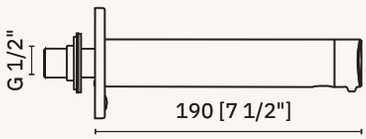

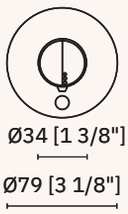

03313.220.S

NUEVO

03313.220.B

03313.220.N

NUEVO

03313.220.CU

NUEVO

03313.220.G

NUEVO

03313.220.PG

NUEVO

03313.220.TT

NUEVO

grifería láser

- ✓ Activación mediante sensor láser
- ✓ Temperatura máxima 85º C. Temperatura máxima recomendada 60º C
- ✓ Presión de trabajo entre 0,5-6 bar. Presión recomendada 3 bar
- ✓ Aireador plástico anti cal y filtro antipartículas
- ✓ Alimentación solo por corriente eléctrica

Material: Cuerpo de latón. Componentes plásticos en POM

Acabado: Mate (.S) Brillo (.B) Negro mate (.N)

Disponibilidad de colores en grifería láser

Evomatic

NUEVO

1,89 l/min — 07360M.220.LS

6 l/min — 07360M.220.S

1,89 l/min — 07360M.220.LB

6 l/min — 07360M.220.B

NUEVO

1,89 l/min — 07360M.220.LN

6 l/min — 07360M.220.N

Grifo mezclador electrónico sobre encimera. Activación por sensor láser. Alimentación solo por corriente eléctrica

Dimensiones
167 x 46 x 136 mm
6 1/2" x 1 3/4" x 5 5/8"

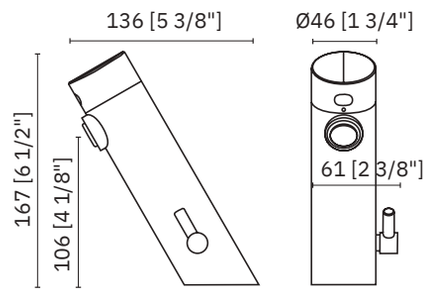

Evomatic

NUEVO

1,89 l/min — 07361M.220.LS

6 l/min — 07361M.220.S

1,89 l/min — 07361M.220.LB

6 l/min — 07361M.220.B

NUEVO

1,89 l/min — 07361M.220.LN

6 l/min — 07361M.220.N

Grifo mezclador electrónico mural. Activación por sensor láser. Alimentación solo por corriente eléctrica

Dimensiones
∅ 46 x 190 mm
∅ 1 3/4" x 7 1/2"

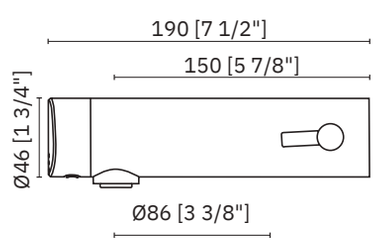

soluciones sobre encimera

- ✓ Activación mediante sensor de infrarrojos
- ✓ Adecuado para zonas de alta frecuencia de uso y requisitos higiénicos elevados

Material: Cuerpo de latón.
Componentes plásticos en POM

Acabado: Brillo (.B) Negro mate (.N)

Essentialmatic

1,89 l/min

6 l/min

07261.LB	07261.LN
07261.B	07261.N

Grifo electrónico un agua para lavabo encimera. Alimentación por baterías o corriente eléctrica.
Temperatura de trabajo 1-80° C.
Temperatura máxima recomendada 60° C
Presión de trabajo entre 0,5-6 bar.
Presión recomendada 3 bar
Aireador plástico anti cal y filtro antipartículas

Dimensiones
159 x 51 x 141 mm
6 1/4" x 2" x 5 1/2"

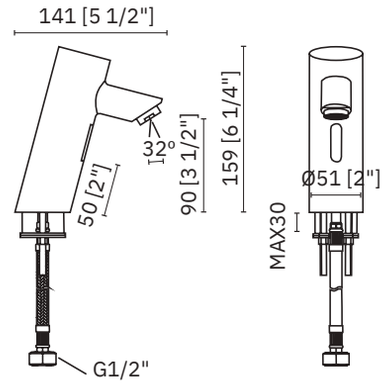

Essentialmatic

1,89 l/min

6 l/min

07261M.LB	07261M.LN
07261M.B	07261M.N

Grifo electrónico mezclador para lavabo encimera. Alimentación por baterías o corriente eléctrica.
Temperatura de trabajo 1-80° C.
Temperatura máxima recomendada 60° C
Presión de trabajo entre 0,5-6 bar.
Presión recomendada 3 bar
Aireador plástico anti cal y filtro antipartículas

Dimensiones
159 x 69 x 134 mm
6 1/4" x 2 3/4" x 5 1/4"

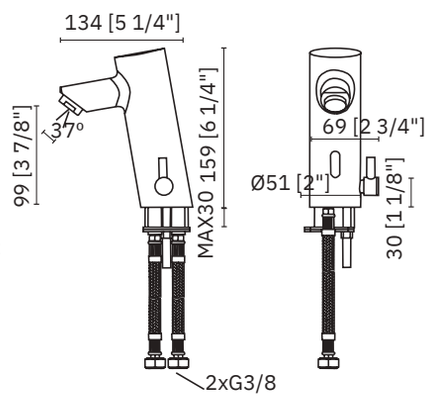

Essentialmatic

03113.B	03113.N

Dosificador electrónico de jabón sobre encimera. Alimentado por corriente eléctrica
Dosificación 1 ml regulable.
Depósito 1000 ml

Dimensiones
125 x 48 x 119 mm
4 7/8" x 1 7/8" x 4 5/8"

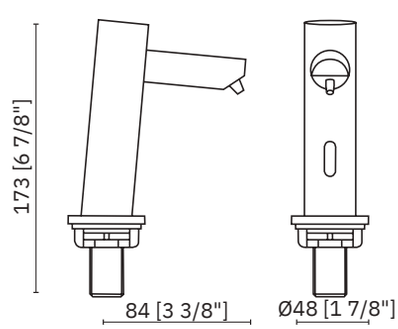

soluciones sobre encimera

- ✓ Activación mediante sensor de infrarrojos
- ✓ Adecuado para zonas de alta frecuencia de uso y requisitos higiénicos elevados

Material: Cuerpo de latón.
Componentes plásticos en POM

Acabado: Brillo (.B) Negro mate (.N)

Luxmatic

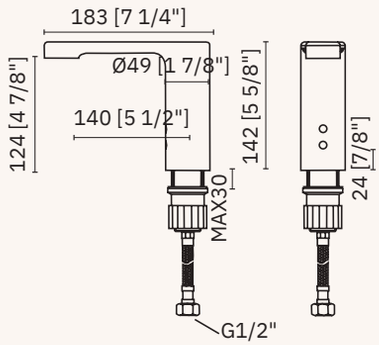

1,89 l/min

6 l/min

07260.LB	07260.LN
07260.B	07260.N

Grifo electrónico un agua para lavabo encimera. Alimentación por baterías o corriente eléctrica.
Temperatura de trabajo 1-80° C.
Temperatura máxima recomendada 60° C
Presión de trabajo entre 0,5-6 bar.
Presión recomendada 3 bar
Aireador plástico anti cal y filtro antipartículas

Dimensiones
142 x 49 x 183 mm
5 5/8" x 1 7/8" x 7 1/4"

Luxmatic

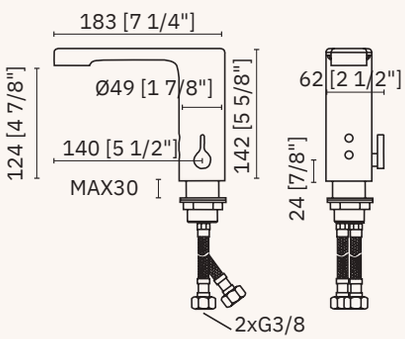

1,89 l/min

6 l/min

07260M.LB	07260M.LN
07260M.B	07260M.N

Grifo electrónico mezclador para lavabo encimera.
Alimentación por baterías o corriente eléctrica.
Temperatura de trabajo 1-80° C.
Temperatura máxima recomendada 60° C
Presión de trabajo entre 0,5-6 bar. Presión recomendada 3 bar
Aireador plástico anti cal y filtro antipartículas

Dimensiones
142 x 62 x 183 mm
5 5/8" x 2 1/2" x 7 1/4"

Luxmatic

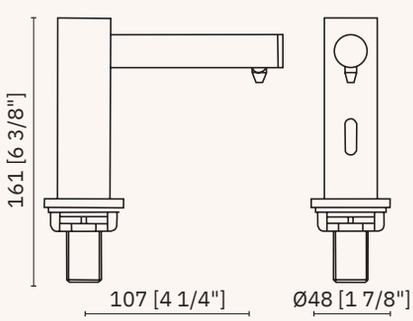

03114.B
03114.N

Dosificador electrónico de jabón sobre encimera. Alimentado por corriente eléctrica.
Dosificación 1 ml regulable.
Depósito 1000 ml

Combinable con Airtap
(Ver pág. 61)

Dimensiones
115 x 48 x 135 mm
4 1/2" x 1 7/8" x 5 3/8"

soluciones sobre encimera

- ✓ Activación mediante sensor de infrarrojos
- ✓ Adecuado para zonas de alta frecuencia de uso y requisitos higiénicos elevados

Material: Cuerpo de latón.
Componentes plásticos en POM

Acabado: Brillo (.B) Negro mate (.N)

1,89 l/min

6 l/min

07250.2.LB	07250.2.LN
07250.2.B	07250.2.N

Grifo alto electrónico un agua para lavabo encimera.
Alimentación por baterías o corriente eléctrica.
Temperatura de trabajo 1-80° C.
Temperatura máxima recomendada 60° C
Presión de trabajo entre 0,5-6 bar. Presión recomendada 3 bar
Aireador plástico anti cal y filtro antipartículas

Combinable con Airtap (Ver pág. 61)

Dimensiones
157 x Ø38 x 144 mm
6 1/4" x 1 1/2" x 5 5/8"

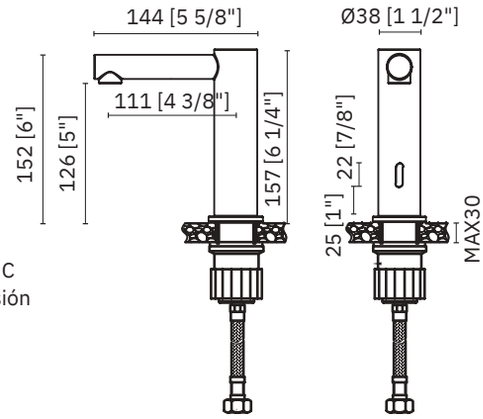

Luxmatic

03114.B	03114.N

Dosificador electrónico de jabón sobre encimera. Alimentado por corriente eléctrica.
Dosificación 1 ml regulable.
Depósito 1000 ml

Combinable con Airtap
(Ver pág. 61)

Dimensiones
115 x 48 x 135 mm
4 1/2" x 1 7/8" x 5 3/8"

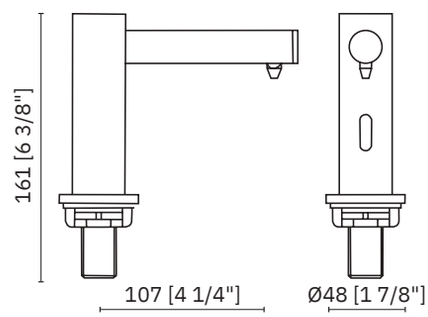

GRIFOS ALTOS

Luxmatic

1,89 l/min

6 l/min

07264.LB	07264.LN
07264.B	07264.N

Grifo alto electrónico un agua para lavabo encimera. Alimentación por baterías o corriente eléctrica.
Temperatura de trabajo 1-80° C.
Temperatura máxima recomendada 60° C
Presión de trabajo entre 0,5-6 bar.
Presión recomendada 3 bar
Aireador plástico anti cal y filtro antipartículas

Dimensiones
260 x 45 x 175 mm
10 1/4" x 1 3/8" x 6 7/8"

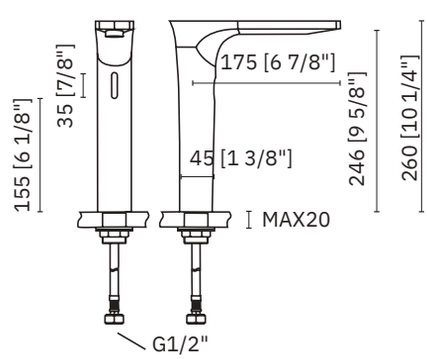

soluciones mural

- ✓ Activación mediante sensor de infrarrojos
- ✓ Adecuado para zonas de alta frecuencia de uso y requisitos higiénicos elevados

Material: Cuerpo de latón.
Componentes plásticos en POM

Acabado: Brillo (.B) Negro mate (.N)

Essentialmatic

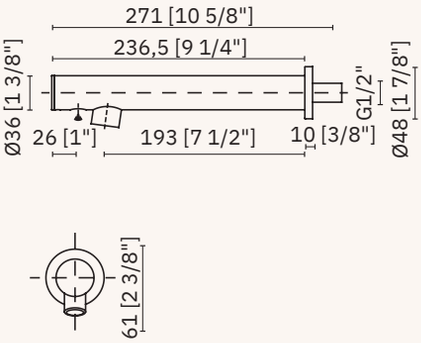

1,89 l/min

6 l/min

07263.LB	07263.LN
07263.B	07263.N

Grifo electrónico mural un agua para lavabo. Alimentación mediante batería.
Temperatura de trabajo 1-80° C.
Temperatura máxima recomendada 60° C
Presión de trabajo entre 0,5-6 bar.
Presión recomendada 3 bar
Aireador plástico anti cal y filtro antipartículas

Dimensiones
61 x 48 x 245 mm
2 3/8" x 1 7/8" x 9 5/8"

Essentialmatic

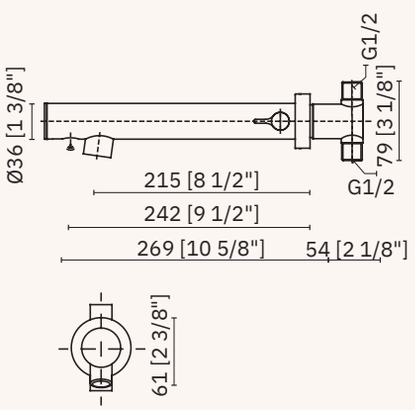

1,89 l/min

6 l/min

07263M.LB	07263M.LN
07263M.B	07263M.N

Grifo electrónico mezclador mural para lavabo.
Alimentación mediante baterías.
Temperatura de trabajo 1-80° C.
Temperatura máxima recomendada 60° C
Presión de trabajo entre 0,5-6 bar.
Presión recomendada 3 bar
Aireador plástico anti cal y filtro antipartículas

Dimensiones
61 x 55 x 269 mm
2 3/8" x 2 1/8" x 10 5/8"

Essentialmatic

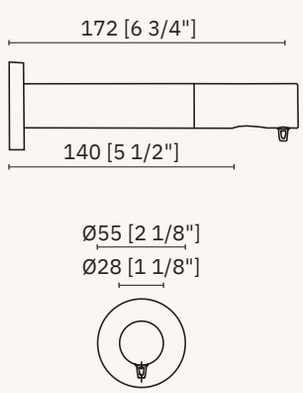

03120.B	03120.N

Dosificador electrónico de jabón mural.
Alimentado por corriente eléctrica.
Dosificación 1 ml regulable.
Depósito 1000 ml

Dimensiones
∅ 55 x 180 mm
∅ 2 1/8" x 7 1/8"

soluciones mural

- ✓ Activación mediante sensor de infrarrojos
- ✓ Adecuado para zonas de alta frecuencia de uso y requisitos higiénicos elevados

Material: Cuerpo de latón.
Componentes plásticos en POM

Acabado: Brillo (.B) Negro mate (.N)

Luxmatic

1,89 l/min

N
6 l/min

07265.LB	07265.LN
07265.B	07265.N

Grifo electrónico mural un agua para lavabo. Alimentación por baterías o corriente eléctrica.
Temperatura de trabajo 1-80° C.
Temperatura máxima recomendada 60° C
Presión de trabajo entre 0,5-6 bar.
Presión recomendada 3 bar
Aireador plástico anti cal y filtro antipartículas

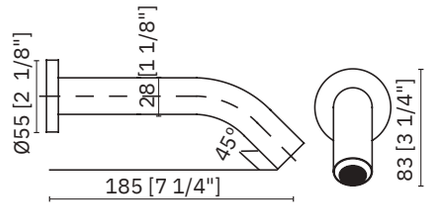

Dimensiones
83 x 55 x 185 mm
3 1/4" x 2 1/8" x 7 1/4"

Luxmatic

03121.B	03121.N

Dosificador electrónico de jabón mural.
Alimentado por corriente eléctrica.
Dosificación 1 ml regulable.
Depósito 1000 ml

Dimensiones
88 x 55 x 142 mm
3 1/2" x 2 1/8" x 5 5/8"

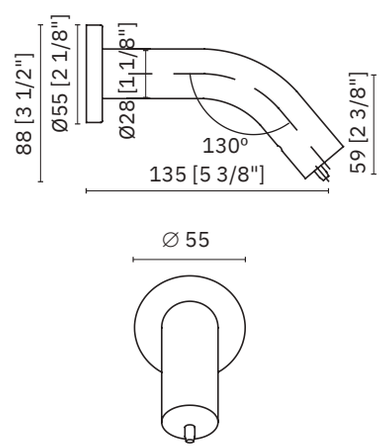

grifería fregadero

- ✓ Activación mediante sensor de infrarrojos
- ✓ Adecuado para zonas de alta frecuencia de uso y requisitos higiénicos elevados
- ✓ Operación mediante conexión a red eléctrica utilizando 4 baterías AA como *back up* de seguridad
- ✓ Temperatura de trabajo 1-80° C. Temperatura máxima recomendada 60° C
- ✓ Presión de trabajo entre 0,5-6 bar. Presión recomendada 3 bar
- ✓ Aireador plástico anti cal y filtro antipartículas

Material
Cuerpo de latón.
Componentes plásticos en POM

Acabado
Brillo (.B) Negro mate (.N)

Essentialmatic

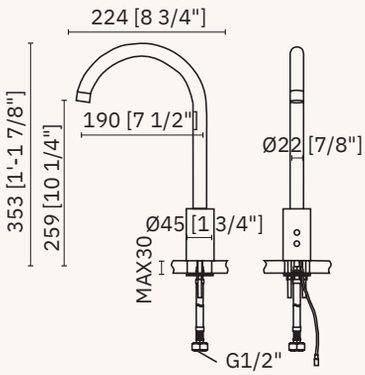

N
6 l/min

07262.B	07262.N

Grifo electrónico un agua para fregadero. Alimentado por baterías o corriente eléctrica

Dimensiones
353 x 45 x 224 mm
1'-1 7/8" x 1 3/4" x 8 3/4"

Essentialmatic

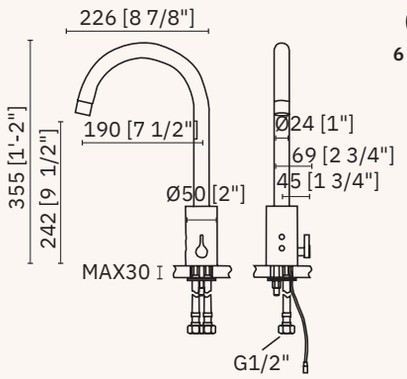

N
6 l/min

07262M.B	07262M.N

Grifo electrónico mezclador para fregadero. Alimentado por baterías o corriente eléctrica

Dimensiones
355 x 69 x 226 mm
1'-2" x 2 3/4" x 8 7/8"

grifería para urinario

- ✓ Activación mediante sensor de infrarrojos
- ✓ Adecuado para zonas de alta frecuencia de uso y requisitos higiénicos elevados
- ✓ Operación mediante conexión a red eléctrica utilizando 4 baterías AAA como *back up* de seguridad
- ✓ Tiempo de actuación 4 s
- ✓ Presión de trabajo entre 0,5-6 bar. Presión recomendada 3 bar
- ✓ Filtro antipartículas
- ✓ Precisa enlace de conexión no incluido

Material
Embellecedor de aluminio inyectado cromado bajo la norma EN248.
Cuerpo de latón.
Componentes plásticos en POM

Acabado
Brillo (.B) Negro mate (.N)

Essentialmatic

07280.B

07280.N

Fluxor electrónico para urinario. Instalación empotrada. Alimentación por baterías o corriente eléctrica

Dimensiones
∅ 155 x 9 mm
∅ 6 1/8" x 3/8"

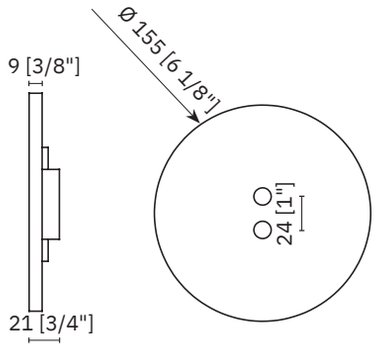

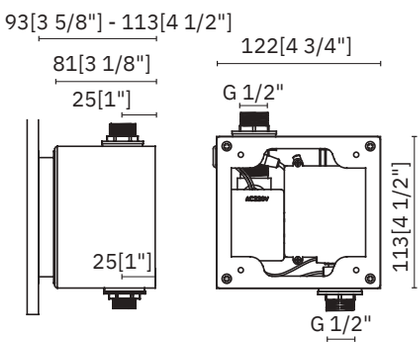

Essentialmatic

07281.B

07281.LB

Fluxor electrónico mural para urinario. Instalación vista. Alimentación por baterías

Dimensiones
290 x 55 x 113 mm
11 3/8" x 2 1/8" x 4 1/2"

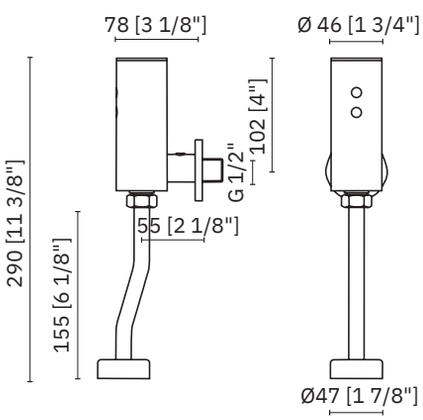

grifería para inodoro

- ✓ Activación mediante sensor de infrarrojos
- ✓ Adecuado para zonas de alta frecuencia de uso y requisitos higiénicos elevados
- ✓ Operación mediante conexión a red eléctrica utilizando 4 baterías AA como *back up* de seguridad
- ✓ Alimentación mediante corriente eléctrica o baterías
- ✓ Presión de trabajo entre 0,5-6 bar. Presión recomendada 3 bar
- ✓ Filtro antipartículas

Material
Embellecedor de aluminio inyectado cromado bajo la norma EN248.
Cuerpo de latón.
Componentes plásticos en POM

Acabado
Brillo (.B) Negro mate (.N)

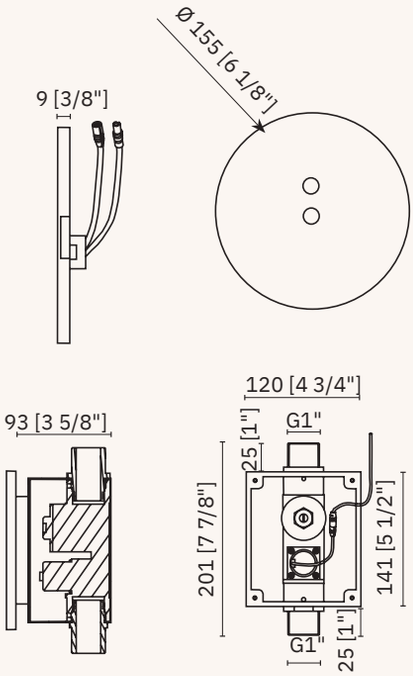

07291.B

07291.N

Fluxor electrónico para inodoro. Instalación empotrada. Alimentación por baterías o corriente eléctrica

Dimensiones
∅ 155 x 9 mm
∅ 6 1/8" x 3/8"

Essentialmatic

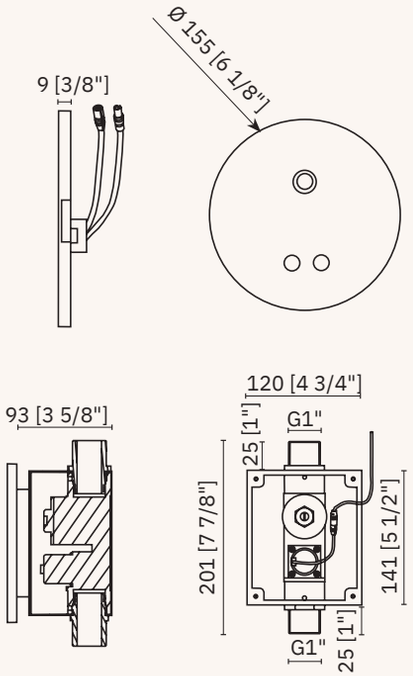

07292.B

07292.N

Fluxor electrónico para inodoro con activación automática y manual. Instalación empotrada. Alimentación por baterías o corriente eléctrica

Dimensiones
∅ 155 x 9 mm
∅ 6 1/8" x 3/8"

Luxmatic

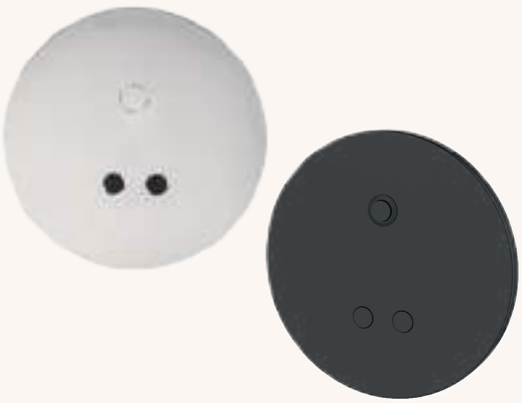

grifería para inodoro

- ✓ Activación mediante sensor de infrarrojos
- ✓ Adecuado para zonas de alta frecuencia de uso y requisitos higiénicos elevados
- ✓ Operación mediante conexión a red eléctrica utilizando 4 baterías AA como *back up* de seguridad
- ✓ Alimentación mediante corriente eléctrica o baterías
- ✓ Presión de trabajo entre 0,5-6 bar. Presión recomendada 3 bar
- ✓ Filtro antipartículas

Material
Embellecedor de aluminio inyectado cromado bajo la norma EN248.
Cuerpo de latón.
Componentes plásticos en POM

Acabado
Brillo (.B)

Essentialmatic

07293.B

Fluxor electrónico para inodoro.
Instalación vista.
Alimentación mediante baterías

Dimensiones
206 x 60 x 143-163 mm
8 1/8" x 2 3/8" x 5 5/8-6 3/8"

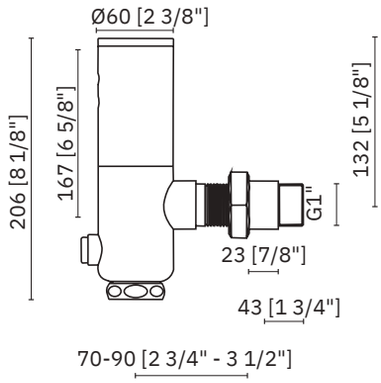

Luxmatic

07294.B

Fluxor electrónico para inodoro.
Instalación vista.
Conectado a red eléctrica o baterías

Dimensiones
206 x 60 x 143-163 mm
8 1/8" x 2 3/8" x 5 5/8-6 3/8"

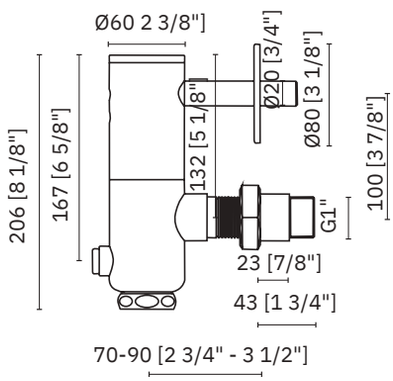

NUEVO

PULSACIÓN SUAVE

Innovación que se siente con un solo toque.

Un diseño creado para cuidar; más fácil, más suave, más humano.
La grifería de pulsación suave ofrece una experiencia ergonómica pensada para todos.
Menos esfuerzo, más control y la misma precisión en cada uso.
Tecnología accesible que mejora el día a día.

Para todos los modelos marcados

grifería temporizada sobre encimera

- ✓ Activación mediante botón pulsador
- ✓ Tiempo de actuación 7 ± 3 s. Según norma UNE-EN 816
- ✓ Filtro antipartículas
- ✓ Temperatura máxima 85º C.
  Temperatura máxima recomendada 60° C
- ✓ Presión de trabajo entre 0,5-5 bar.
  Presión recomendada 3 bar

Material
Cuerpo de latón CW617N cromado.
Componentes plásticos en POM

Pulsación normal (N) Antiblocaje (A)
Pulsación suave disponible (Consultar)

Evotemp

1,89 l/min
6 l/min

07430.LN	
07430.N	
97001.07.EVO.N	

Grifo temporizado un agua para lavabo encimera

Dimensiones
161 x 35 x 122 mm. 6 3/8" x 1 3/8" x 4 7/8"

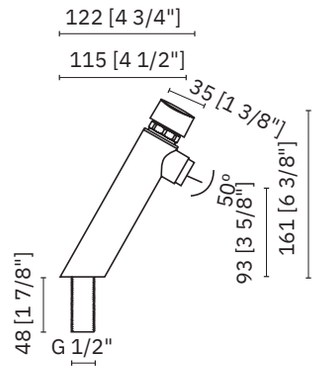

Protemp

1,89 l/min
6 l/min

07420.LN	
07420.N	
97003.N	

Grifo temporizado un agua para lavabo encimera

Dimensiones
135 x 43 x 135 mm. 5 3/8" x 1 11/16" x 5 3/8"

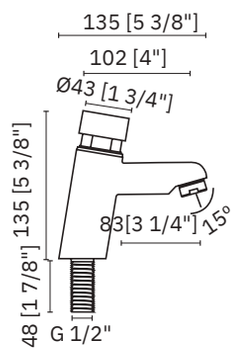

Essentialtemp

1,89 l/min
6 l/min

07410.LN	07410.LA
07410.N	07410.A
97001.07.N	97001.07.A

Grifo temporizado un agua para lavabo encimera.
Pulsación suave disponible (Consultar)

Dimensiones
112 x 35 x 128 mm. 4 3/8" x 1 3/8" x 5"

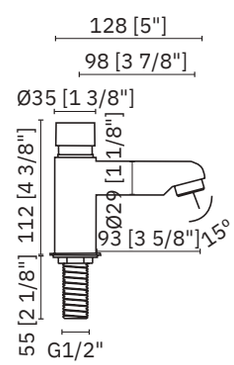

Essentialtemp

1,89 l/min
6 l/min

07400.LN	07400.LA
07400.N	07400.A
97001.07.N	97001.07.A

Grifo temporizado un agua para lavabo encimera.
Pulsación suave disponible (Consultar)

Dimensiones
118 x 35 x 137 mm. 4 5/8" x 1 3/8" x 5 3/8"

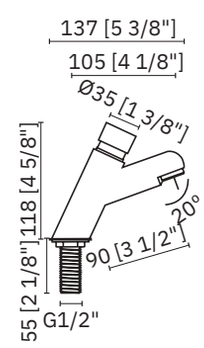

grifería temporizada sobre encimera

- ✓ Activación mediante botón pulsador
- ✓ Tiempo de actuación 7 ± 3 s. Según norma UNE-EN 816
- ✓ Filtro antipartículas
- ✓ Temperatura máxima 85° C.
  Temperatura máxima recomendada 60° C
- ✓ Presión de trabajo entre 0,5-5 bar.
  Presión recomendada 3 bar

Material
Cuerpo de latón CW617N cromado.
Componentes plásticos en POM

Pulsación normal (N)

NUEVO

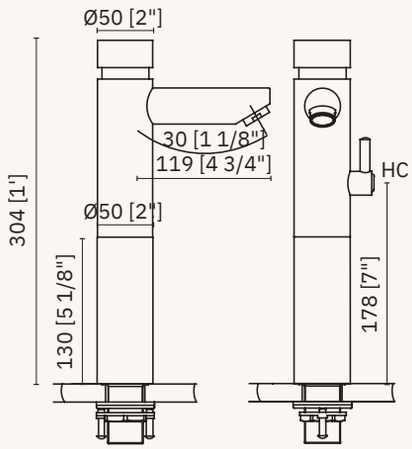

1,89 l/min

6 l/min

07426MXL.LN

07426MXL.N

97440.07.N

Grifo alto temporizado mezclador para lavabo encimera

Dimensiones
304 x 50 x 156 mm
1' x 2" x 6 1/8"

Luxtemp

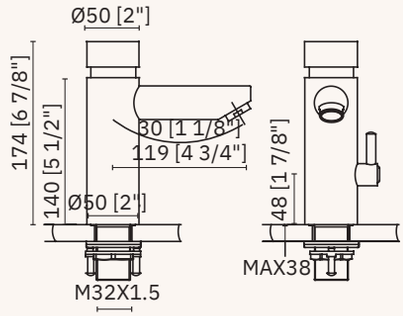

1,89 l/min

6 l/min

07426M.LN

07426M.N

97440.07.N

Grifo temporizado mezclador para lavabo encimera

Dimensiones
174 x 50 x 156 mm
6 7/8" x 2" x 6 1/8"

Luxtemp

grifería temporizada sobre encimera

- ✓ Activación mediante botón pulsador
- ✓ Tiempo de actuación 7 ± 3 s. Según norma UNE-EN 816
- ✓ Filtro antipartículas
- ✓ Temperatura máxima 85º C.
  Temperatura máxima recomendada 60° C
- ✓ Presión de trabajo entre 0,5-5 bar.
  Presión recomendada 3 bar

Material
Cuerpo de latón CW617N cromado.
Componentes plásticos en POM

Pulsación normal (N) Pulsación suave (S)

Luxtemp

6 l/min

07425M.S

97440.30.S

Grifo temporizado mezclador para lavabo encimera.
Mando mezclador en el pulsador

Dimensiones
186 x 54 x 108 mm
7 3/8" x 2 1/8" x 4 1/4"

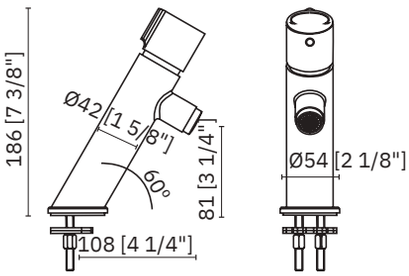

Evotemp

1,89 l/min

6 l/min

07430M.LN

07430M.N

97001.07.EVO.N

Grifo temporizado mezclador para lavabo encimera

Dimensiones
161 x 46 x 122 mm
6 3/8" x 1 16/16" x 4 3/4"

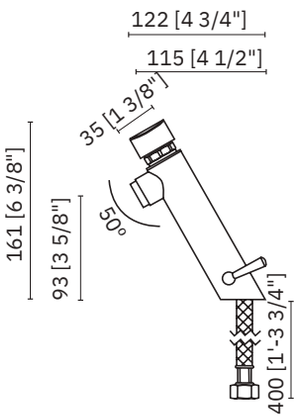

Protemp

1,89 l/min

6 l/min

07420M.LN

07420M.N

97003.N

Grifo temporizado mezclador para lavabo encimera

Dimensiones
135 x 54 x 135 mm
5 3/8" x 2 1/8" x 5 3/8"

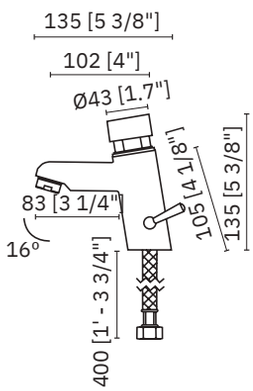

grifería temporizada mural

- ✓ Activación mediante botón pulsador
- ✓ Tiempo de actuación 7 ± 3 s. Según norma UNE-EN 816
- ✓ Filtro antipartículas
- ✓ Temperatura máxima 85º C.
  Temperatura máxima recomendada 60° C
- ✓ Presión de trabajo entre 0,5-5 bar.
  Presión recomendada 3 bar

Material
Cuerpo de latón CW617N cromado.
Componentes plásticos en POM

Pulsación normal (N) Antiblocaje (A)
Pulsación suave disponible (Consultar)

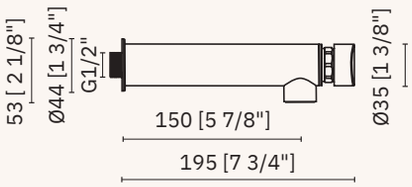

1,89 l/min
N
6 l/min

07480.LN
07480.N
97001.07.EVO.N

Grifo largo mural temporizado un agua para lavabo

Dimensiones
53 x 35 x 195 mm. 2 1/8" x 1 3/8" x 7 3/4"

Evotemp

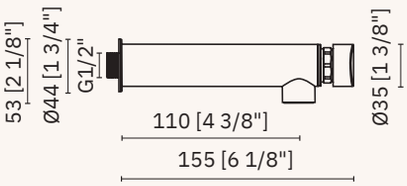

1,89 l/min
N
6 l/min

07450.LN
07450.N
97001.07.EVO.N

Grifo mural temporizado un agua para lavabo

Dimensiones
53 x 35 x 155 mm. 2 1/8" x 1 3/8" x 6 1/8"

Evotemp

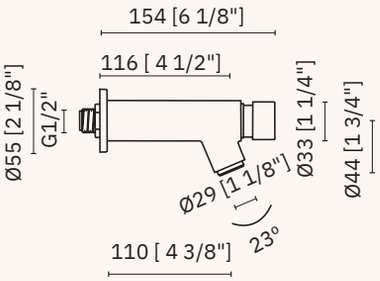

1,89 l/min
N
6 l/min

07440.LN	07440.LA
07440.N	07440.A
97001.07.N	97001.07.A

Grifo mural temporizado un agua para lavabo.
Pulsación suave disponible (Consultar)

Dimensiones
76 x 55 x 154 mm. 3" x 2 1/8" x 6 1/8"

Essentialtemp

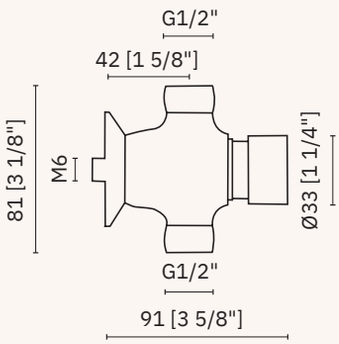

N
6 l/min

07490.N	07490.A
97001.07.N	97001.07.A

Grifo mural temporizado un agua para lavabo.
Instalación vista.
Pulsación suave disponible (Consultar)

Dimensiones
81 x 55 x 91 mm. 3 1/8" x 2 3/16" x 3 5/8"

Essentialtemp

grifería temporizada palanca

- ✓ Activación mediante palanca
- ✓ Tiempo de actuación 7 ± 3 s. Según norma UNE-EN 816
- ✓ Filtro antipartículas
- ✓ Temperatura máxima 85º C.
  Temperatura máxima recomendada 60° C
- ✓ Presión de trabajo entre 0,5-5 bar.
  Presión recomendada 3 bar

Material
Cuerpo de latón CW617N cromado.
Componentes plásticos en POM

Pulsación suave (S)

Evolever

1,89 l/min

6 l/min

07430MP.LS

07430MP.S

97001.P

Grifo mezclador temporizado para lavabo encimera, activado por palanca

Dimensiones
232 x 46 x 161 mm
9 1/8" x 1 13/16" x 6 3/8"

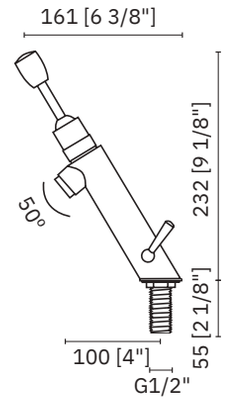

Evolever

1,89 l/min

6 l/min

07430P.LS

07430P.S

97001.P

Grifo temporizado un agua para lavabo encimera, activado por palanca

Dimensiones
232 x 35 x 161 mm
9 1/8" x 1 3/8" x 6 3/8"

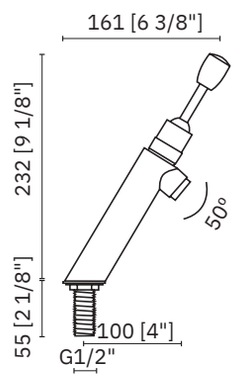

Essentialtemp

1,89 l/min

6 l/min

07400P.LS

07400P.S

97001.P

Grifo temporizado un agua para lavabo encimera, activado por palanca

Dimensiones
195 x 35 x 137 mm
7 5/8" x 1 3/8" x 5 3/8"

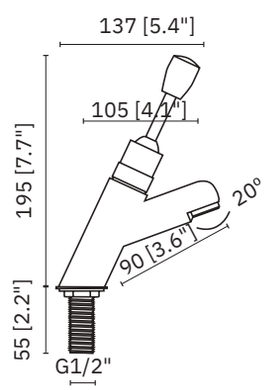

grifería temporizada palanca

- ✓ Activación mediante palanca
- ✓ Tiempo de actuación 7 ± 3 s. Según norma UNE-EN 816
- ✓ Filtro antipartículas
- ✓ Temperatura máxima 85º C.
  Temperatura máxima recomendada 60° C
- ✓ Presión de trabajo entre 0,5-5 bar.
  Presión recomendada 3 bar

Material
Cuerpo de latón CW617N cromado.
Componentes plásticos en POM

Pulsación suave (S)

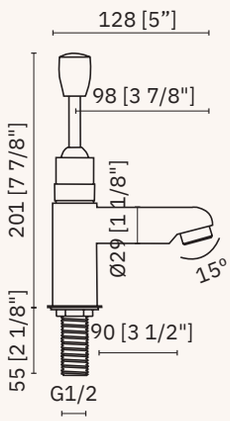

1,89 l/min — 07410P.LS

6 l/min — 07410P.S

97001.P

Grifo temporizado un agua para lavabo encimera, activado por palanca

Dimensiones
195 x 35 x 137 mm
7 1/2" x 1 3/8" x 5 3/8"

Essentialtemp

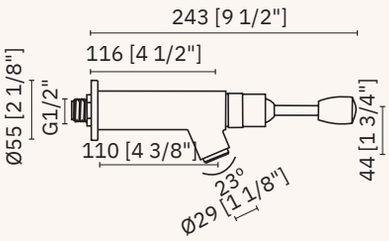

1,89 l/min — 07440P.LS

6 l/min — 07440P.S

97001.P

Grifo temporizado un agua para lavabo encimera, activado por palanca

Dimensiones
76 x 55 x 243 mm
3" x 2 1/8" x 9 1/2"

Essentialtemp

grifería temporizada instalación empotrada

- ✓ Activación mediante botón pulsador
- ✓ Tiempo de actuación 7 ± 3 s. Según norma UNE-EN 816
- ✓ Filtro antipartículas
- ✓ Temperatura máxima 85º C.
  Temperatura máxima recomendada 60° C
- ✓ Presión de trabajo entre 0,5-5 bar.
  Presión recomendada 3 bar

Material
Cuerpo de latón CW617N cromado.
Componentes plásticos en POM

Pulsación normal (N) Antiblocaje (A)
Pulsación suave disponible (Consultar)

Essentialtemp

1,89 l/min

6 l/min

07570.LN	07570.LA
07570.N	07570.A
97001.07.N	97001.07.A

Grifo mural temporizado un agua para lavabo. Instalación empotrada

Dimensiones
∅ 89 x 86 mm
∅ 3 1/2" x 3 3/8"

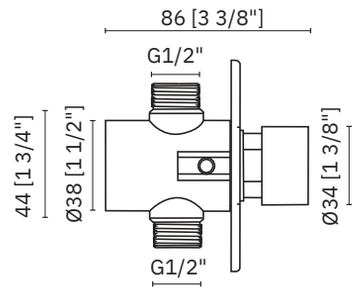

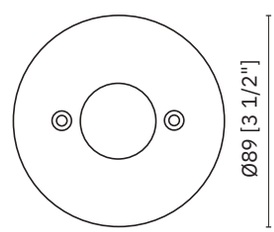

Essentialtemp

6 l/min

07460.N	07460.A
97001.07.N	97001.07.A

Grifo mural temporizado un agua para lavabo, instalación en panel chapa

Dimensiones
94 x 33 x 75 mm
3 3/4" x 1 1/4" x 3"

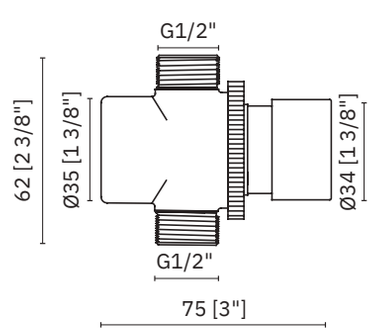

caños lavabo

- ✓ Robustos antivandálicos y seguros por estar diseñados sin aristas cortantes ni otros elementos peligrosos
- ✓ Adecuado para colectividades y lavabos con alta frecuencia de uso

Material
Cuerpo de latón CW617N cromado bajo la norma EN 248

Acabado
Brillo (.B)

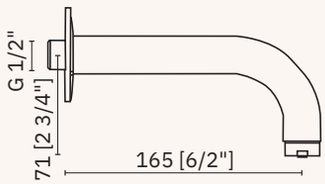

07008.B

Caño mural para lavamanos

Dimensiones
103 x 65 x 165 mm
4 1/16" x 2 1/2" x 6/2"

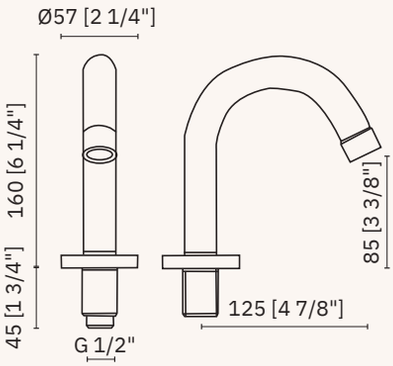

07009.B

Caño encimera para lavamanos

Dimensiones
160 x 57 x 164 mm
6 1/4" x 2 1/4" x 6 5/11"

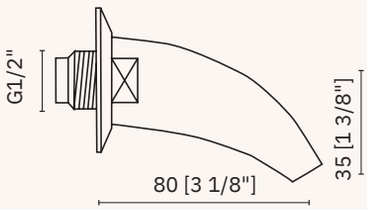

07010.B

Caño curvo mural

Dimensiones
35 x 70 x 80 mm
1 3/8" x 2 3/4" x 3 1/8"

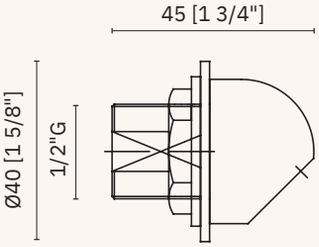

07022.B

Caño antivandálico

Dimensiones
∅ 40 x 25 mm
∅ 1 5/8" x 1"

grifería temporizada para urinario

- ✓ Tiempo de actuación 7 ± 3 s
- ✓ Filtro antipartículas
- ✓ Temperatura máxima 85º C.
  Temperatura máxima recomendada 60° C
- ✓ Presión de trabajo entre 0,5-6 bar.
  Presión recomendada 3 bar

Material
Cuerpo de latón CW617N cromado.
Componentes plásticos en POM

Acabado
Brillo (.B)

Pulsación normal (N) Antiblocaje (A)
Pulsación suave disponible (Consultar)

Protemp

07091.B

Fluxor temporizado mural 3/4" G para urinario. Instalación vista

Dimensiones
326 x 55 x 273 mm
1'-0 7/8" x 2 1/8" x 10 3/4"

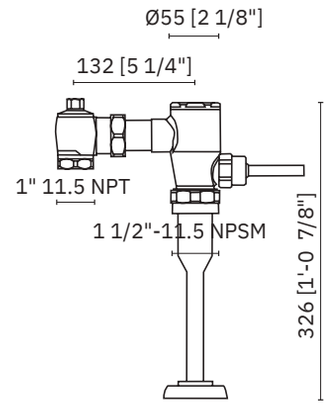

Essentialtemp

1,89 l/min
6 l/min

07510.LN	07510.LA
07510.N	07510.A
97001.07.N	97001.07.A

Grifo temporizado mural para urinario. Instalación vista.
Pulsación suave disponible (Consultar)

Dimensiones
67 x 55 x 86 mm
2 5/8" x 2 1/8" x 3 3/8"

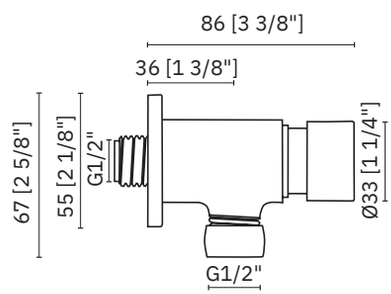

Essentialtemp

1,89 l/min
6 l/min

07570.LN	07570.LA
07570.N	07570.A
97001.07.N	97001.07.A

Grifo mural temporizado un agua para urinario. Instalación empotrada.
Pulsación suave disponible (Consultar)

Dimensiones
∅ 89 x 86 mm
∅ 3 1/2" x 3 3/8"

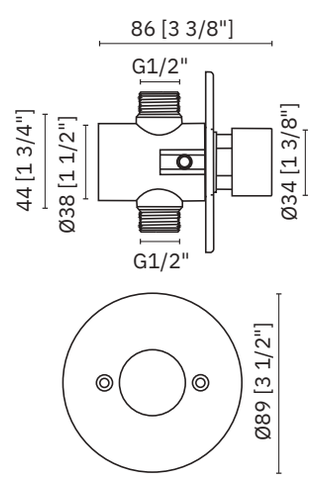

grifería temporizada enlaces para urinario

✓ Enlace para urinario
✓ Se suministra con elementos de sujeción

Acabado
Brillo (.B)

07590.B

Enlace recto semiflexible para urinario

Material
Acero inoxidable

Dimensiones
181 x 40 x 41 mm
7 1/8" x 1 4/7" x 1 5/8"

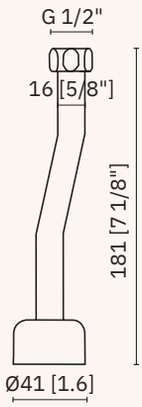

07591.B

Enlace curvo para urinario ∅ 16 mm

Material
Acero inoxidable

Dimensiones
160 x 45 x 45 mm
6 1/4" x 1 3/4" x 1 3/4"

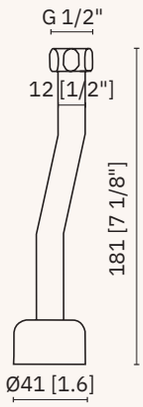

07591.2.B

Enlace curvo para urinario. ∅ 12 mm

Material
Latón cromado

Dimensiones
181 x 63 x 41 mm
7 1/8" x 2 1/2" x 1 5/8"

grifería temporizada para inodoro

- ✓ Instalación vista
- ✓ Tiempo de actuación 8 a 3 s
- ✓ Presión de trabajo entre 2-6 bar.
  Presión recomendada 3 bar

Material
Cuerpo de latón CW617N cromado.
Componentes plásticos en POM

Acabado
Brillo (.B)

Protemp

07092.B

Fluxor temporizado mural 1" G para inodoro. Instalación vista

Dimensiones
326 x 55 x 273 mm
1'-0 7/8" x 2 1/8" x 10 3/4"

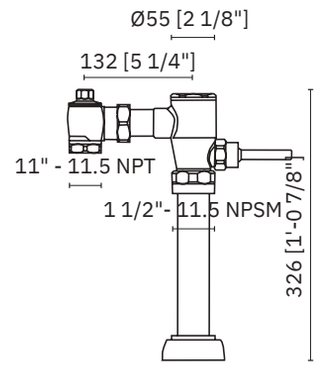

Luxtemp

07078.B

Fluxor temporizado mural 3/4" - 1" G con llave de paso

Dimensiones
128 x 60 x 78 mm
5" x 2 3/8" x 3 1/16"

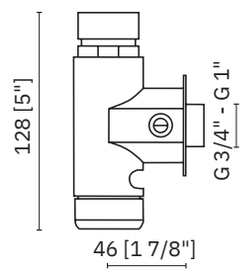

Essentialtemp

07096.B

Fluxor palanca temporizado mural 3/4" - 1" G con llave de paso

Dimensiones
168 x 26-28 x 78 mm
6 5/8" x 1" - 1 1/8" x 3 1/16"

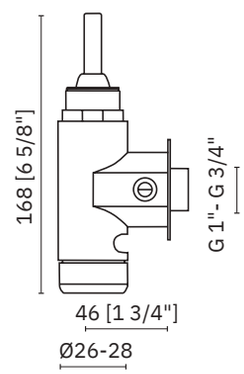

Essentialtemp

07098.B

Fluxor palanca temporizado mural 3/4" - 1" G

Dimensiones
150 x 26-28 x 59 mm
5 7/8" x 1" - 1 1/8" x 2 5/16"

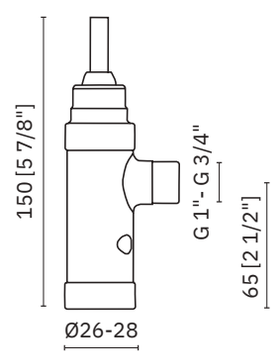

grifería temporizada para inodoro

- ✓ Instalación vista
- ✓ Tiempo de actuación 8 a 3 s
- ✓ Presión de trabajo entre 2-6 bar.
  Presión recomendada 3 bar

Acabado
Brillo (.B)

Luxtemp

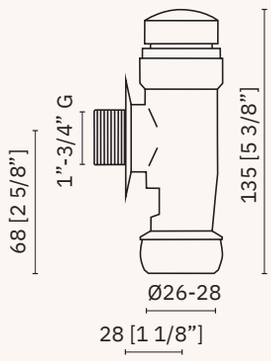

07079.B

Fluxor temporizado mural
3/4" - 1" G

Material
Latón cromado

Dimensiones
150 x 26-28 x 57 mm
5 7/8" x 1" - 1 1/8" x 2 1/4"

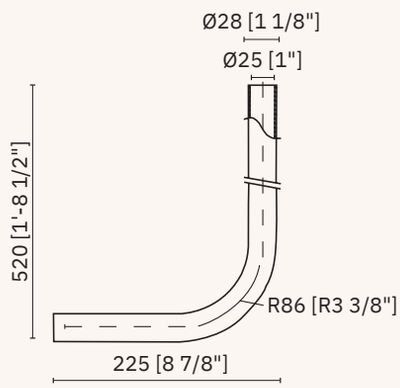

07086.52.B

Tubo de descarga 52 cm, ∅ 28 mm

Material
Acero inoxidable AISI 304

Dimensiones
520 x 28 x 225 mm
1'-8 1/2" x 1 1/8" x 8 7/8"

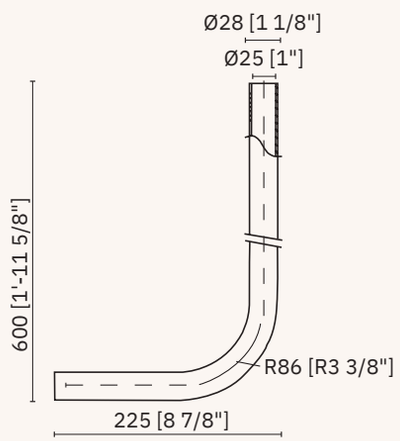

07086.60.B

Tubo de descarga 60 cm, ∅ 28 mm

Material
Acero inoxidable AISI 304

Dimensiones
600 x 28 x 225 mm
1'-11 5/8" x 1 1/8" x 8 7/8"

97838

Racor de unión para tubo de ∅ 32 mm

Material
Latón cromado

Dimensiones
31 x 402 x 42 mm
1 1/4" x 1 5/8" x 1 7/16"

accesorios y repuestos para inodoro

07094.B

Abrazadera para tubo de descarga.
Para fluxores 07078.B, 07079.B, 07096.B y 07098.B

Material
Latón cromado

Dimensiones
89 x 53 x 58 mm
3 1/2" x 2 1/8" x 2 2/7"

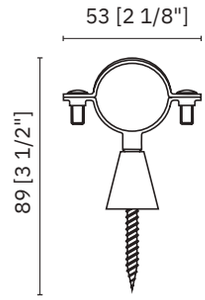

97180

Racor de conexión para WC

Material
Junta de goma

Dimensiones
29 x 25 x 62 mm
1 1/8" x 1" x 2 1/2"

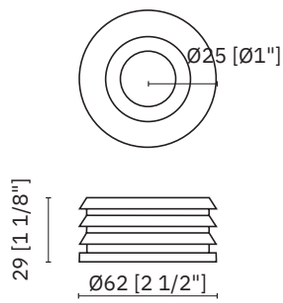

07095.B

Abrazadera para tubo de descarga.
Para fluxores 07078.B, 07079.B, 07096.B y 07098.B

Dimensiones
68 x 53 x 43 mm
2 5/8" x 2 1/8" x 1 11/16"

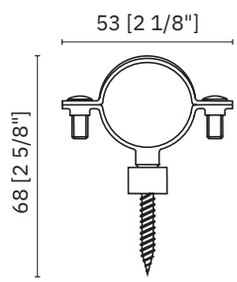

07099.B

Conjunto de pistón para toda la gama de fluxores

Dimensiones
75 x 29 x 29 mm
3" x 1 1/8" x 1 1/8"

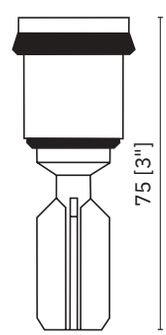

grifería temporizada para inodoro

- ✓ Instalación empotrada
- ✓ Tiempo de actuación 8 a 3 s
- ✓ Presión de trabajo entre 2-6 bar.
  Presión recomendada 3 bar

Material
Cuerpo de latón CW617N cromado bajo la norma EN 248.
Componentes plásticos en POM

Acabado
Brillo (.B)

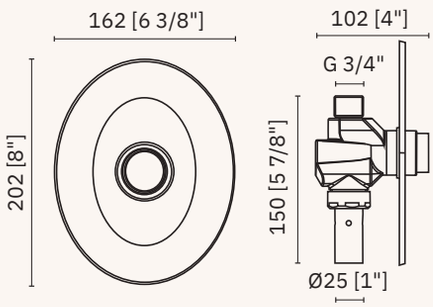

07076.34.B

Fluxor temporizado mural
empotrado 3/4 "G

Dimensiones
202 x 162 x 102 mm
8" x 6 3/8" x 4"

Essentialtemp

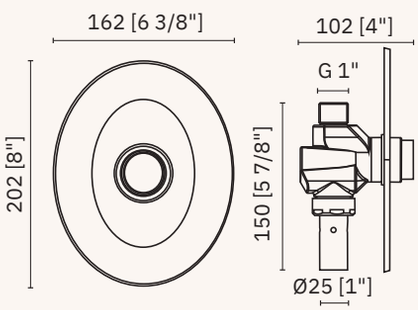

07076.1.B

Fluxor temporizado mural
empotrado 1 "G

Dimensiones
202 x 162 x 102 mm
8" x 6 3/8" x 4"

Essentialtemp

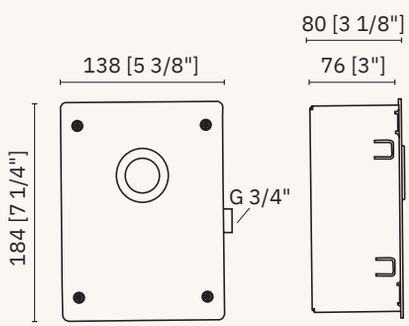

07083.28.B

Fluxor temporizado mural
entrada 3/4 "G sin llave de paso.
Instalación encastrada.
Conexión 28 mm
Opción con llave de paso,
consultar.

Dimensiones
184 x 138 x 80 mm
7 1/4" x 5 3/8" x 3 1/8"

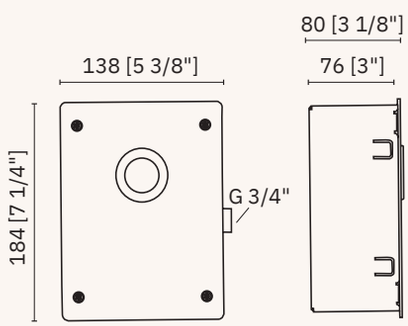

07083.32.B

Fluxor temporizado mural
entrada 3/4 "G sin llave de paso.
Instalación encastrada.
Conexión 32 mm
Opción con llave de paso,
consultar.

Dimensiones
184 x 138 x 80 mm
7 1/4" x 5 3/8" x 3 1/8"

NOBER

grifería temporizada para ducha

- ✓ Tiempo de actuación 20 ± 10 s
- ✓ Filtro antipartículas
- ✓ Presión de trabajo entre 6-1 bar.
  Presión recomendada 3 bar

Material
Cuerpo de latón CW617N cromado.
Componentes plásticos en POM

Pulsación normal (N) Antiblocaje (A)
Pulsación suave disponible (Consultar)

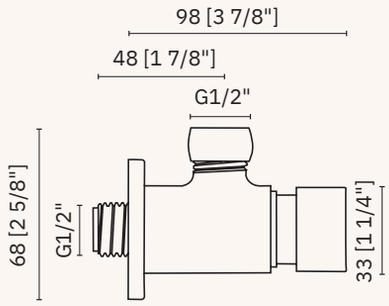

6 l/min

07610.LN	07610.LA
97001.25.N	97001.25.A

Grifo temporizado un agua para ducha, instalación vista

Dimensiones
68 x 55 x 98 mm
2 5/8" x 2 1/8" x 3 7/8"

Essentialtemp

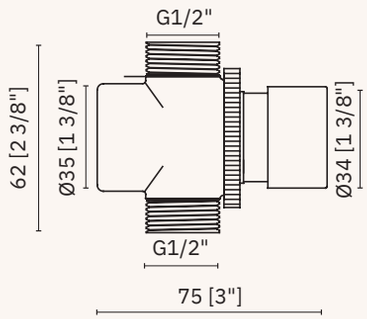

9 l/min

07660.N	07660.A
97001.25.N	97001.25.A

Grifo mural temporizado un agua para ducha, instalación en panel chapa

Dimensiones
94 x 55 x 75 mm
3 11/16" x 2 1/8" x 2 15/16"

Essentialtemp

NUEVO

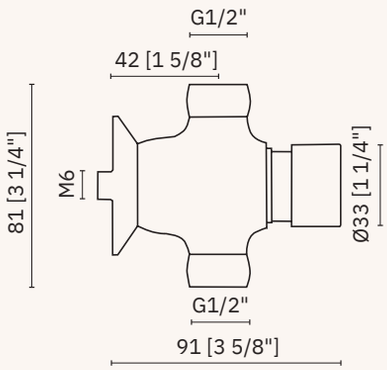

6 l/min

07690.LN	07690.LA
97001.25.N	97001.25.A

Grifo temporizado mural para ducha, instalación vista

Dimensiones
81 x 55 x 91 mm
3 1/4" x 2 1/8" x 3 5/8"

Essentialtemp

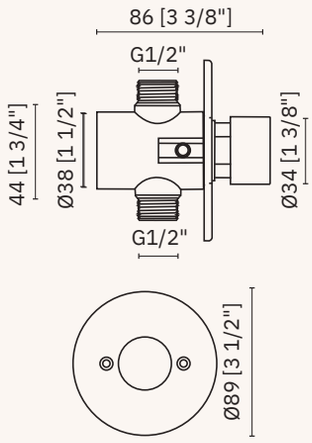

6 l/min
9 l/min

07670.LN	07670.LA
07670.N	07670.A
97001.25.N	97001.25.A

Grifo temporizado un agua para ducha, instalación empotrada

Dimensiones
∅ 89 x 86 mm
∅ 3 1/2" x 3 3/8"

Essentialtemp

grifería temporizada para ducha

- ✓ Tiempo de actuación 20 ± 5 s
- ✓ Filtro antipartículas
- ✓ Temperatura máxima 85º C.
  Temperatura máxima recomendada 60° C
- ✓ Presión de trabajo entre 6-0,5 bar.
  Presión recomendada 3 bar

Material
Cuerpo de latón CW617N cromado.
Componentes plásticos en POM

Pulsación suave (S)

Pulsación suave y antilegionela (LSG)

Luxtemp

6 l/min

9 l/min

07670M.LB

07670M.B

97440.30.S

Grifo mezclador temporizado de ducha

Dimensiones
60 x 211 x 160 mm
2 3/8" x 8 3/8" x 6 3/8"

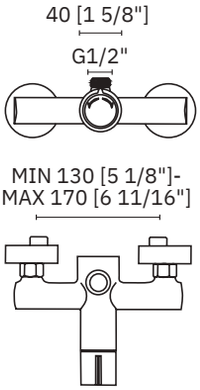

Racor conversión instalación vista a empotrada

97441

97441
ver pág. 466

Luxtemp

6 l/min

9 l/min

07670M.LBG

07670M.BG

97440.30.S

Grifo mezclador temporizado de ducha con válvula antilegionella

Dimensiones
60 x 211 x 160 mm
2 3/8" x 8 3/8" x 6 3/8"

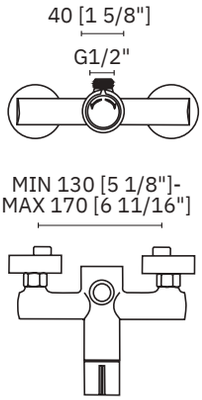

Racor conversión instalación vista a empotrada

97441

97441
ver pág. 466

grifería temporizada para ducha

- ✓ Tiempo de actuación 20 ± 5 s
- ✓ Filtro antipartículas
- ✓ Temperatura máxima 85º C.
  Temperatura máxima recomendada 60° C
- ✓ Presión de trabajo entre 6-0,5 bar.
  Presión recomendada 3 bar

Material
Cuerpo de latón CW617N cromado.
Componentes plásticos en POM

Pulsación suave (S)

Pulsación suave y antilegionela (LSG)

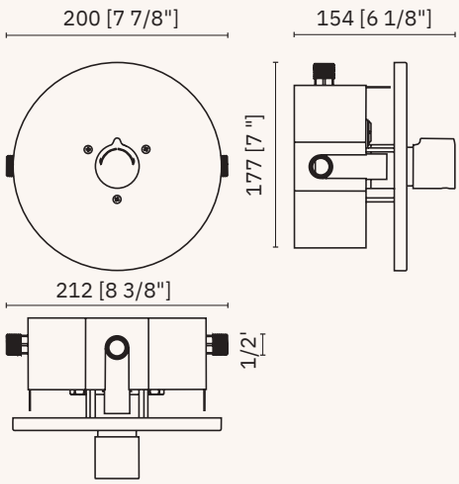

6 l/min

9 l/min

07662.LB	07662.LBG
07662.B	07662.BG
97440.30.S	97440.30.S

Grifo mezclador temporizado para ducha. Instalación empotrada con caja y 3 racores de conexión. Versión con sistema antilegionella 07662.LBG y 07662.BG

Dimensiones
177 x 200 x 154 mm
7" x 7 7/8" x 6 1/8"

Luxtemp

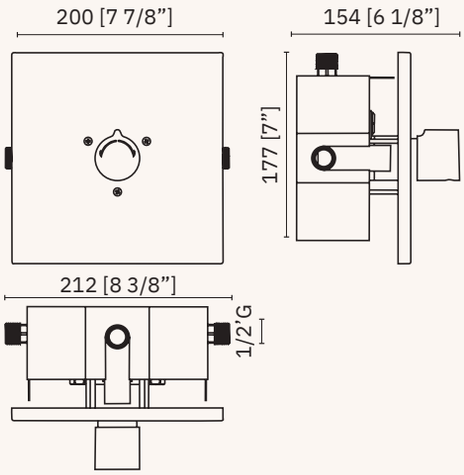

6 l/min

9 l/min

07663.LB	07663.LBG
07663.B	07663.BG
97440.30.S	97440.30.S

Grifo mezclador temporizado para ducha. Instalación empotrada con caja y 3 racores de conexión. Versión con sistema antilegionella 07663.LBG y 07663.BG

Dimensiones
177 x 200 x 154 mm
7" x 7 7/8" x 6 1/8"

Luxtemp

grifería temporizada conjuntos de ducha

- ✓ Tiempo de actuación 20 ± 5 s
- ✓ Filtro antipartículas
- ✓ Temperatura máxima 85º C.
  Temperatura máxima recomendada 60° C
- ✓ Presión de trabajo entre 0,5-6 bar.
  Presión recomendada 3 bar

Material
Cuerpo de latón CW617N cromado bajo la norma EN 248.
Componentes plásticos en POM

Pulsación normal (N) Antiblocaje (A)
Pulsación suave disponible (Consultar)

Essentialtemp

6 l/min

07610C.LN	07610C.LA
97001.25.N	97001.25.A

Conjunto de ducha un agua.
Instalación vista

Recambios:
Tubo. Cod.: 97431

Dimensiones
897 x 55 x 108 mm
2'-11 3/8" x 2 1/8" x 4 1/4"

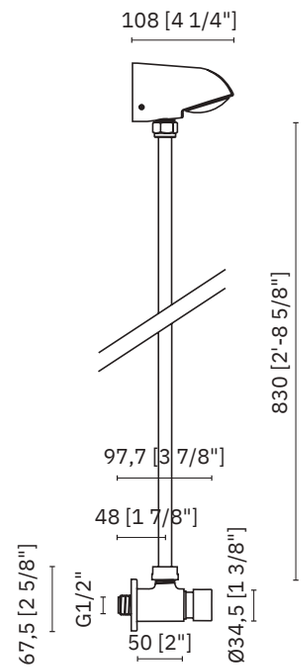

Essentialtemp

6 l/min

07690C.LN	07690C.LA
97001.25.N	97001.25.A

Conjunto de ducha un agua.
Instalación vista

Recambios:
Tubo. Cod.: 97431

Dimensiones
911 x 55 x 108 mm
2'-11 7/8" x 2 1/8" x 4 1/4"

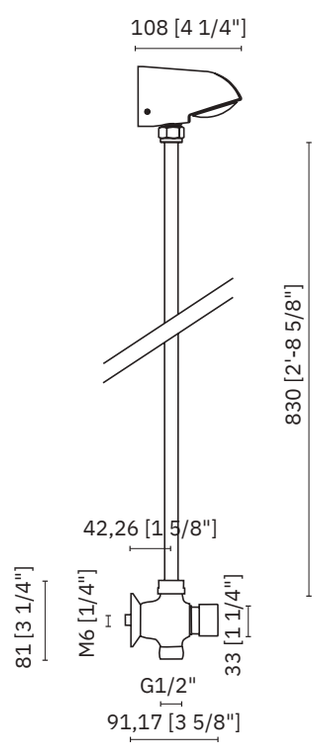

grifería temporizada conjuntos de ducha

- ✓ Tiempo de actuación 20 ± 5 s
- ✓ Filtro antipartículas
- ✓ Temperatura máxima 85º C.
  Temperatura máxima recomendada 60° C
- ✓ Presión de trabajo entre 0,5-6 bar.
  Presión recomendada 3 bar

Material
Cuerpo de latón CW617N cromado bajo la norma EN 248.
Componentes plásticos en POM

Pulsación suave (S)

Pulsación suave y antilegionela

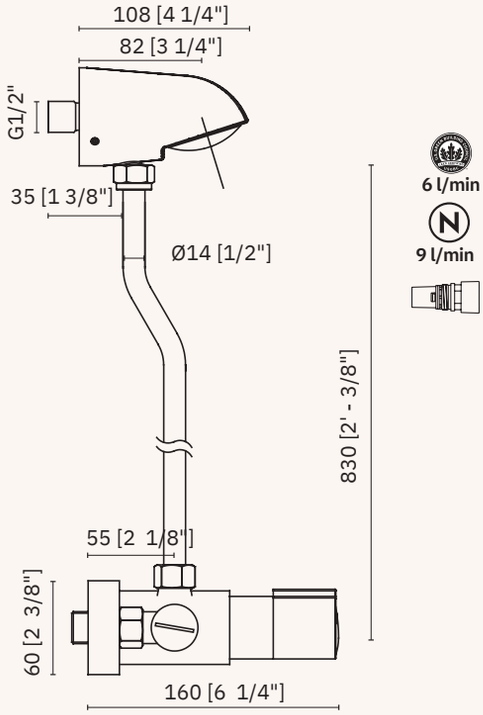

6 l/min

9 l/min

07670MC.LS	07670MC.LSG
07670MC.S	07670MC.SG
97440.30.S	97440.30.S

Conjunto de ducha con pulsador temporizado mezclador
Versión con sistema antilegionella
07670MC.LSG y 07670MC.SG

Recambios:
Tubo. Cod.: 97433

Dimensiones
860 x 211 x 160 mm
2'-9 7/8" x 8 3/8" x 6 1/4"

Luxtemp

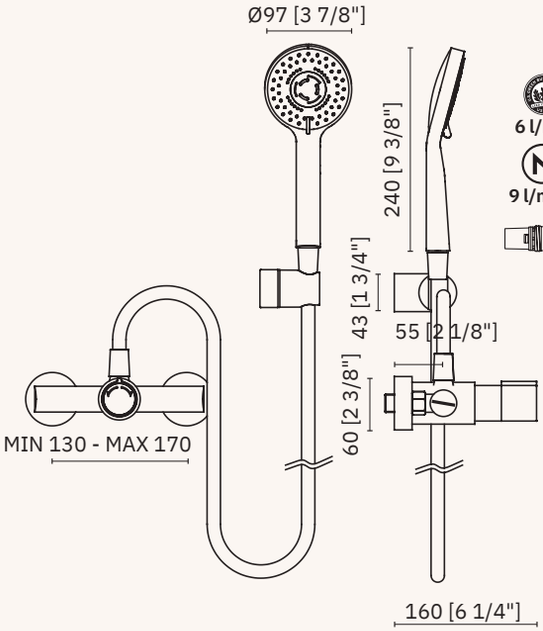

6 l/min

9 l/min

07670MCT.LS	07670MCT.LSG
07670MCT.S	07670MCT.SG
97440.30.S	97440.30.S

Conjunto de ducha con pulsador temporizado mezclador y flexo 1,70 m más rociador
Versión con sistema antilegionella
07670MCT.LSG y 07670MCT.SG

Recambios:
Flexo. Cod.: 97617
Cabezal rociador. Cod.: 97618
Soporte. Cod.: 97619

Dimensiones
longitud flexo
1700 x 211 x 160 mm
longitud flexo
5'-6 7/8" x 8 3/8" x 6 1/4"

Luxtemp

NUEVO

grifería temporizada conjuntos de ducha

- ✓ Temperatura máxima 85º C.
  Temperatura máxima recomendada 60° C
- ✓ Presión de trabajo entre 0,5-6 bar.
  Presión recomendada 3 bar

Material
Latón cromado.

Acabado
Brillo (.B)

6 l/min 9 l/min

07067.B

Conjunto tubo y rociador de ducha.
Incluye limitador de caudal 9-6 l/min

Dimensiones
830 x 60 x 108 mm
2'-8 5/8" x 2 3/8" x 4 1/4"

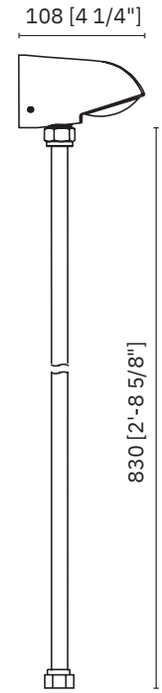

6 l/min 9 l/min

07064.B

Conjunto tubo curvo y rociador de ducha para grifos mezcladores.
Incluye limitador de caudal 9-6 l/min

Dimensiones
900 x 60 x 108 mm
2'-11 3/8" x 2 3/8" x 4 1/4"

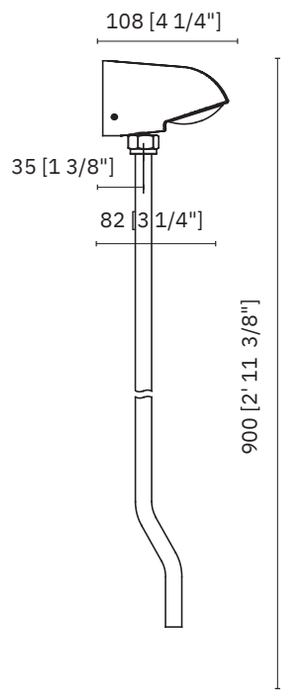

grifería temporizada rociadores de ducha

✓ Adecuado para colectividades y duchas con alta frecuencia de uso

Material
Latón cromado

Acabado
Brillo (.B)

6 l/min

9 l/min

07071.LB

07071.B

Rociador antivandálico fijo para ducha.
Con tornillería de seguridad Torx

Dimensiones
∅ 55 x 50 mm
∅ 2 1/8" x 2"

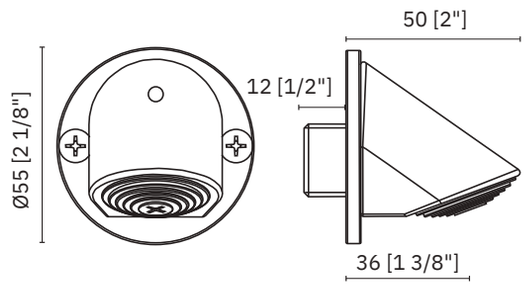

6 l/min

9 l/min

07072.LB

07072.B

Rociador fijo para ducha con posibilidad de alimentación vista

Dimensiones
60 x 60 x 108 mm
2 3/4" x 2 3/4" x 4 1/4"

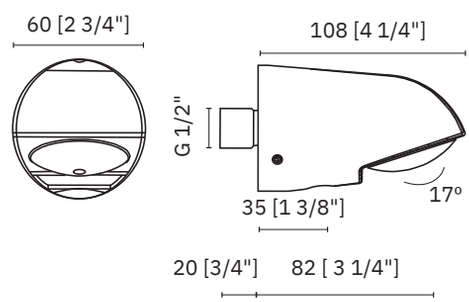

grifería temporizada rociadores de ducha

✓ Adecuado para colectividades y duchas con alta frecuencia de uso

Material
Latón cromado

Acabado
Brillo (.B)

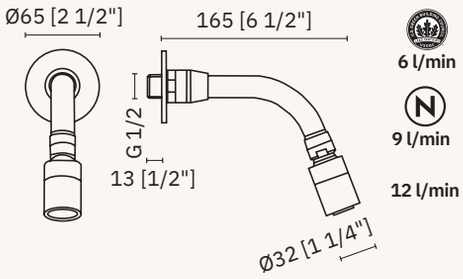

6 l/min

9 l/min

12 l/min

07074.2.LB

07074.2.B

07074.2.C NUEVO

Rociador de ducha mural orientable

Dimensiones
113 x 65 x 165 mm
4 1/2" x 2 1/2" x 6 1/2"

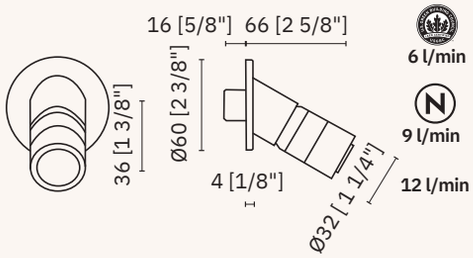

6 l/min

9 l/min

12 l/min

07073.LB

07073.B

07073.C NUEVO

Rociador orientable para ducha

Dimensiones
∅ 60 x 66 mm
∅ 2 3/8" x 2 5/8"

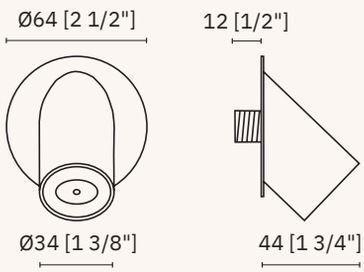

6 l/min

9 l/min

07075.LB

07075.B

Rociador fijo para ducha

Dimensiones
75 x 64 x 44 mm
3" x 2 1/2" x 1 3/4"

grifería temporizada accesorios de ducha

Material
Cuerpo de latón CW617N cromado bajo la norma EN 248

Acabado
Brillo

97433

Tubo conexión para conjuntos de ducha mezcladores. Válido para 07670MC

Dimensiones
900 x 14 mm
2'-11 3/8" x 1/2"

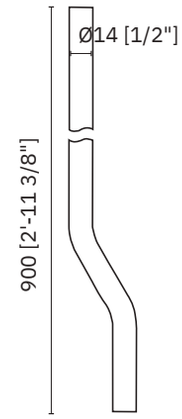

NUEVO

97431

Tubo conexión para conjuntos de ducha un agua

Dimensiones
900 x 14 mm
2'-11 3/8" x 1/2"

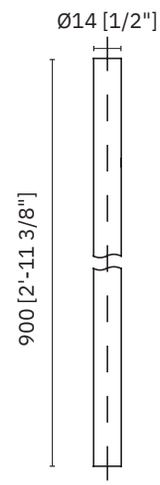

97441

Racor de conversión instalación vista a empotrada para grifo 07670M

Dimensiones
62 x 50 x 48 mm
2 1/2" x 2" x 1 7/8"

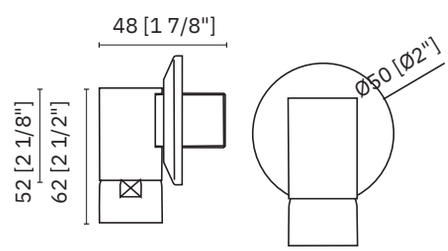

97009.G

Válvula antilegionella 1/2” G

Dimensiones
63 x 29 x 52 mm
2 1/2" x 1 1/8" x 2"

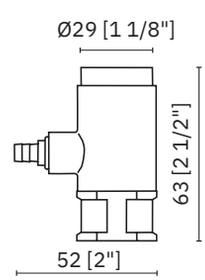

grifería temporizada columnas de ducha

✓ Activación mediante botón pulsador temporizado

Material
Cuerpo de acero inoxidable AISI 304. Rociador de ABS

Acabado
Brillo (.B)

Pulsación normal

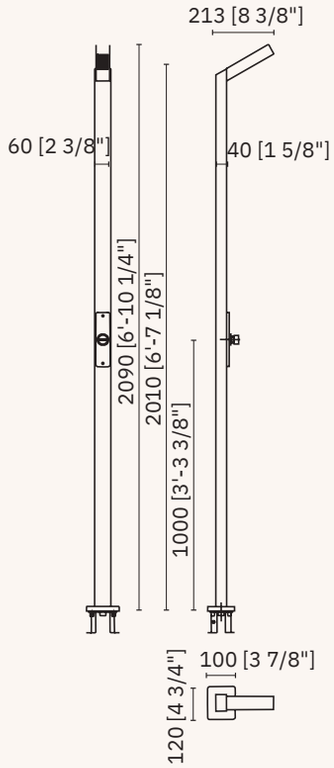

13414.B

Columna de ducha de acero inoxidable con un rociador y un pulsador temporizado

Dimensiones
2090 x 100 x 213 mm
6'-10 1/4" x 3 7/8" x 8 3/8"

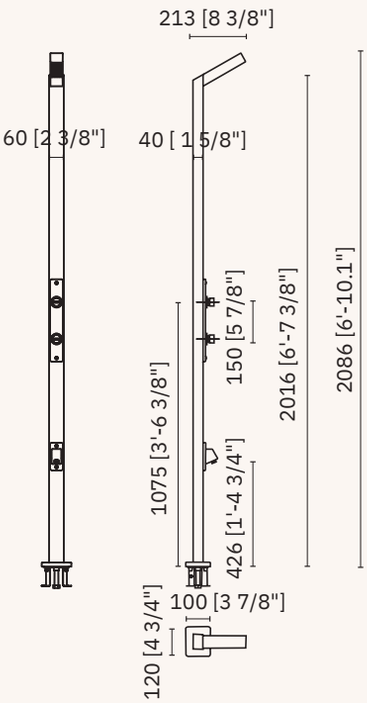

13415.B

Columna de ducha de acero inoxidable con un rociador, un lavapies y dos pulsadores temporizados

Dimensiones
2086 x 100 x 213 mm
6'-10 1/8" x 3 7/8" x 8 3/8"

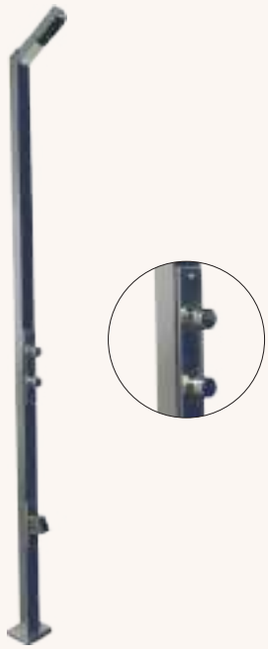

grifería temporizada columnas de ducha

✓ Activación mediante botón pulsador temporizado

Material
Cuerpo de acero inoxidable AISI 304. Rociador de ABS

Acabado
Brillo (.B)

Pulsación normal

13416.B

Columna de ducha de acero inoxidable con dos rociadores y dos pulsadores temporizados

Dimensiones
2080 x 18 x 386 mm
6'-9 7/8" x 3/4" x 1'-3 1/8"

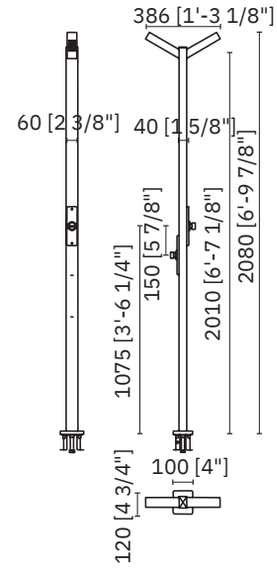

13417.B

Columna de ducha de acero inoxidable con cuatro rociadores y cuatro pulsadores temporizados

Dimensiones
2060 x 60 x 371 mm
6'-9 1/8" x 2 3/4" x 1'-2 5/8"

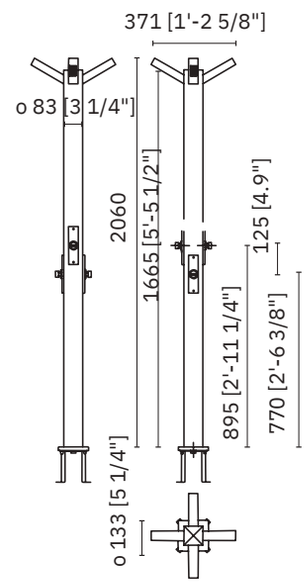

13420.B

Columna de ducha de acero inoxidable con un rociador y un pulsador temporizado

Dimensiones
2250 x 145 x 335 mm
6'-8 3/4" x 5 3/4" x 1'-1 1/4"

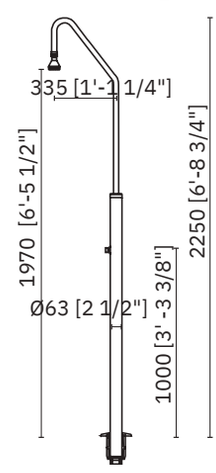

grifería temporizada columnas de ducha

✓ Activación mediante botón pulsador temporizado

Material
Cuerpo de acero inoxidable AISI 304. Rociador de ABS

Acabado
Brillo (.B)

Pulsación normal

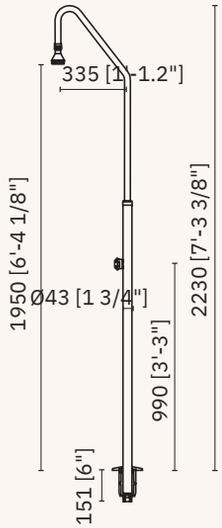

13418.B

Columna de ducha de acero inoxidable con un rociador y un grifo de rosca

Material
Acero inoxidable AISI 304

Acabado
Brillo

Dimensiones
2230 x 145 x 335 mm
7'-3 3/8" x 5 3/4" x 1'-1 1/4"

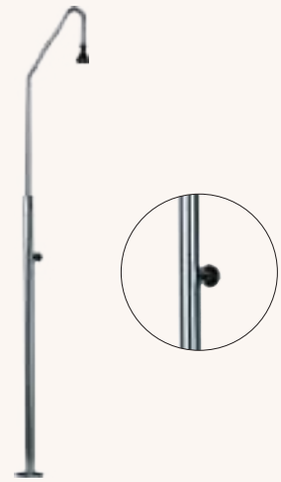

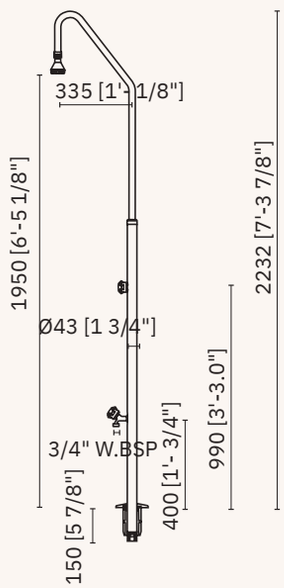

13419.B

Columna de ducha de acero inoxidable con un rociador, lavapiés y un grifo de rosca

Material
Acero inoxidable AISI 304

Acabado
Brillo

Dimensiones
2232 x 145 x 335 mm
7'-3 7/8" x 5 3/4" x 1'-1 1/4"

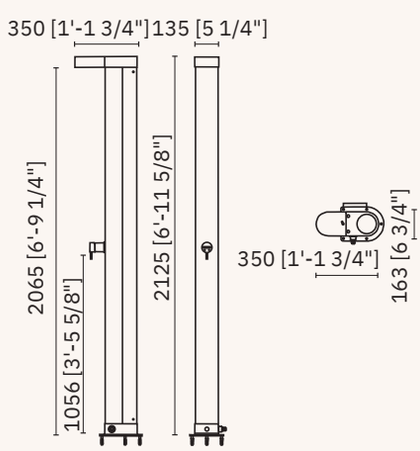

13422.B

Columna de ducha solar con un rociador y un grifo monomando

Material
Aluminio

Acabado
Gris RAL-7021

Dimensiones
2125 x 135 x 350 mm
6'-11 5/8"x 5 1/4" x 1'-1 3/4"

grifería temporizada para fregadero

- ✓ Tiempo de actuación 7 ± 3 s.
  Tiempo de actuación modelo 07470M.B 15 ± 5 s
- ✓ Filtro antipartículas
- ✓ Temperatura máxima 85º C.
  Temperatura máxima recomendada 60° C
- ✓ Presión de trabajo entre 0,5-6 bar.
  Presión recomendada 3 bar

Material
Cuerpo de latón CW617N cromado.
Componentes plásticos en POM

Pulsación normal (N) Antiblocaje (A)
Pulsación suave (S)

Essentialtemp

N 6 l/min

07510.N	07510.A
97001.07.N	97001.07.A

Grifo temporizado mural para fregadero.
Instalación vista.
Conexión inferior o superior

Dimensiones
67 x 55 x 86 mm
2 5/8" x 2 1/8" x 3 3/8"

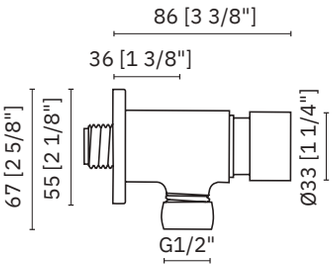

Essentialtemp

N 6 l/min

07490.N	07490.A
97001.07.N	97001.07.A

Grifo temporizado mural para fregadero.
Instalación vista.
Conexión inferior y superior

Dimensiones
81 x 55 x 91 mm
3 1/8" x 2 1/8" x 3 5/8"

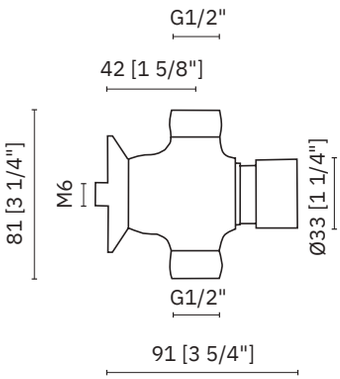

Essentialtemp

N 6 l/min

07510P.S
97001.P

Grifo mural temporizado un agua salida inferior, activado por palanca.
Conexión inferior y superior

Dimensiones
68 x 55 x 187 mm
2 5/8" x 2 1/8" x 7 3/8"

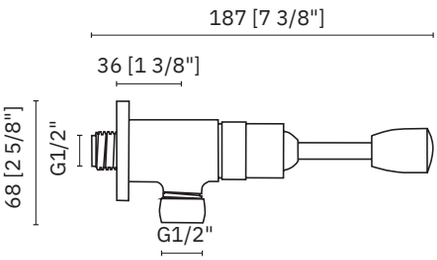

grifería temporizada para fregadero

Material
Cuerpo de latón CW617N cromado.
Componentes plásticos en POM

Acabado
Brillo (.B)

Pulsación suave (S)

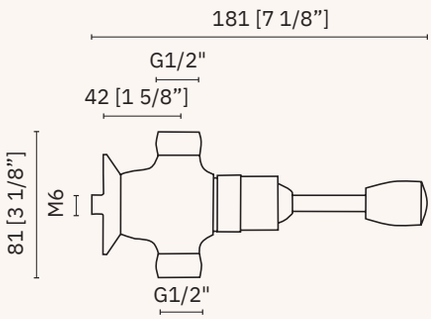

6 l/min

07490P.S

97001.P

Grifo mural temporizado
un agua, activado por palanca.
Conexión inferior y superior
Tiempo de actuación 7 ± 3 s.
Filtro antipartículas
Temperatura máxima 85º C.
Temperatura máxima
recomendada 60º C
Presión de trabajo
entre 0,5-5 bar. Presión
recomendada 3 bar

Dimensiones
81 x 55 x 181 mm
3 1/8" x 2 1/8" x 7 1/8"

Essentialtemp

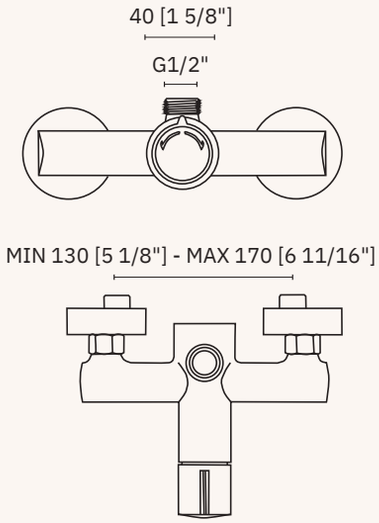

6 l/min

07470M.B

97440.15.S

Grifo mezclador temporizado
para fregadero.
Conexión superior
Tiempo de actuación 15 ± 5 s.
Temperatura máxima
recomendada 65º C.
Presión de trabajo
entre 1-6 bar. Presión
recomendada 2-4 bar

Dimensiones
60 x 211 x 160 mm
2 3/8" x 8 3/8" x 6 3/8"

Luxtemp

grifería temporizada caños para fregadero

Material
Latón cromado

Acabado
Brillo (.B)

07012.2.B

Caño extensible y giratorio de latón cromado para fregadero

Dimensiones
145 x 32 x 200 - 300 mm
5 3/4" x 1 1/4" x 7 7/8" - 11 3/4"

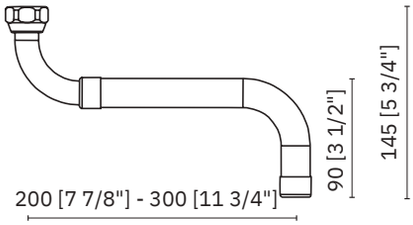

07018.2.B

Caño giratorio de latón cromado para fregadero

Dimensiones
231 x 31 x 163 mm
9 1/8" x 1 1/4" x 6 3/8"

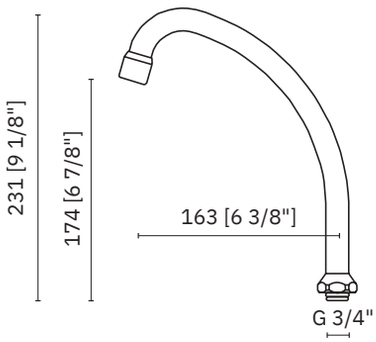

07013.2.B

Caño giratorio de latón cromado para fregadero

Dimensiones
215 x 30 x 300 mm
8 1/2" x 1 1/8" x 11 7/8"

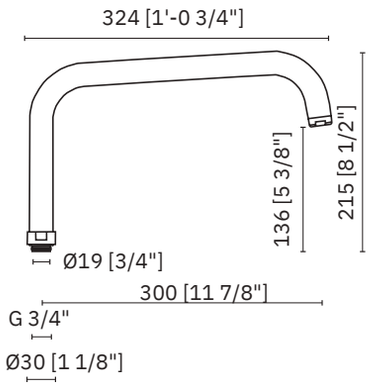

grifería temporizada caños para fregadero

Material
Latón cromado

Acabado
Brillo (.B)

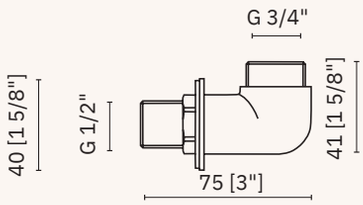

97195

Racor de conexión para caño fregadero mural

Dimensiones
41 x 40 x 75 mm
1 5/8" x 1 5/8" x 3"

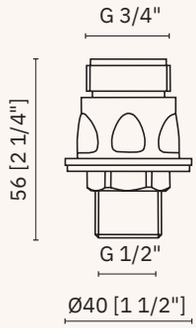

97193

Racor de conexión para caño fregadero sobre encimera

Dimensiones
56 x 40 x 40 mm
2 1/4" x 1 1/2" x 1 1/2"

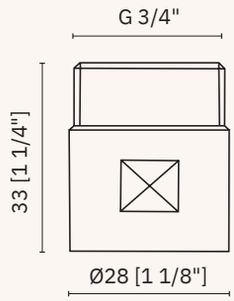

97129

Racor de unión grifo fregadero/ caño

Dimensiones
33 x 28 x 28 mm
1 1/4" x 1 1/8" x 1 1/8"

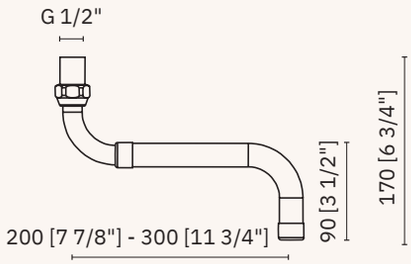

07012C.B

Conjunto de caño y racor de unión

Dimensiones
170 x 32 x 200 - 300 mm
6 3/4" x 1 1/4" x 7 7/8" - 11 3/4"

grifería temporizada caños para fregadero

Material
Latón cromado

Acabado
Brillo (.B)

07018C.B

Caño extensible y giratorio de latón cromado para fregadero

Dimensiones
251 x 31 x 163 mm
9 7/8" x 1 1/4" x 6 3/8"

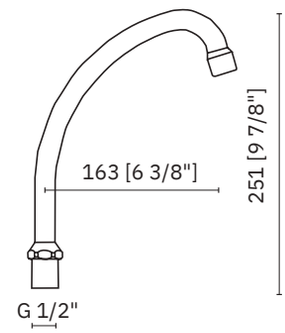

07018C3.B

Conjunto de caño giratorio y racor de unión rosca macho para fregadero

Dimensiones
260 x 31 x 163 mm
10 1/4" x 1 1/4" x 6 3/8"

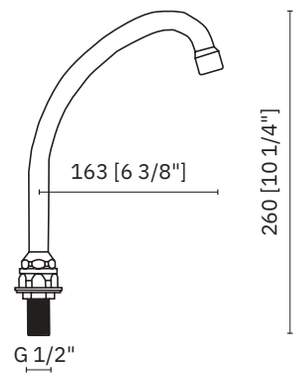

07104.B

Caño de latón cromado para fregadero

Dimensiones
300 x 45 x 144 mm
11 3/4" x 1 3/4" x 5 5/8"

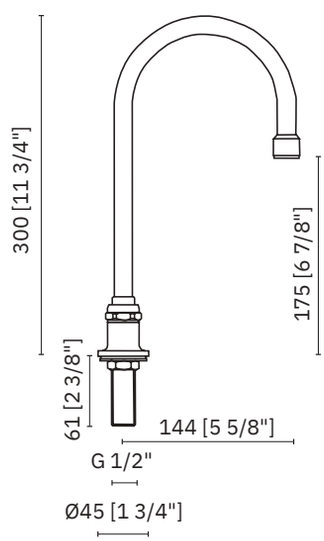

grifería temporizada

		07510.N		07490.N	07510P.S		07490P.S	07470M.B
07012C.B		☑		☑	☑		☑	
			☑	☑		☑	☑	☑
07018C.B			☑	☑		☑	☑	☑

	97195	97193
07012.2.B	☑	☑
07018.2.B	☑	☑

grifería de pedal un agua

Material
Cuerpo de latón CW617N cromado bajo la norma EN 248

Pulsación normal (N)

Acabado
Brillo (.B)

07106.2.B

91666.2

Grifo monopedal un agua fijación a suelo

Dimensiones
89 x 87 x 246 mm
3 1/2" x 3 3/8" x 9 5/8"

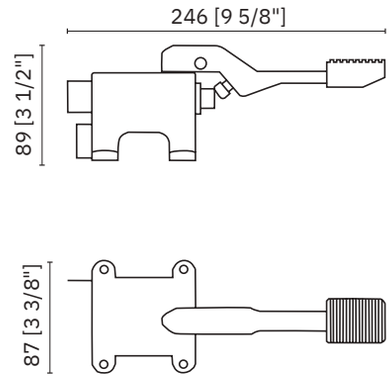

07112.2.B

Grifo pulsador de pie un agua empotrado fijación a suelo

Dimensiones
105 x 150 x 150 mm
4 1/8" x 5 7/8" x 5 7/8"

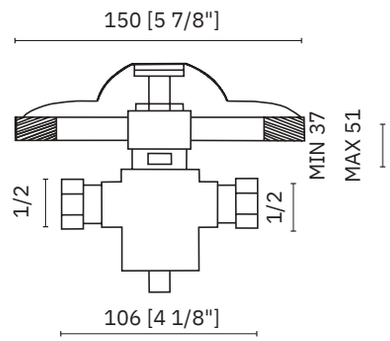

07465.N

97001.07.RA.N

Grifo pulsador para instalación en panel chapa

Dimensiones
63 x 44 x 73 mm
2 1/2" x 1 3/4" x 2 7/8"

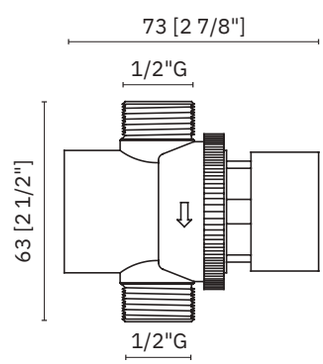

grifería de pedal mezclador

Material
Cuerpo de latón CW617N cromado bajo la norma EN 248

Acabado
Brillo (.B)

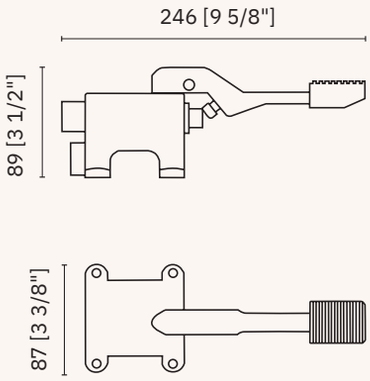

07107.2.B

91666.2

Grifo monopedal mezclador progresivo fijación a suelo

Dimensiones
89 x 87 x 246 mm
3 1/2" x 3 3/8" x 9 5/8"

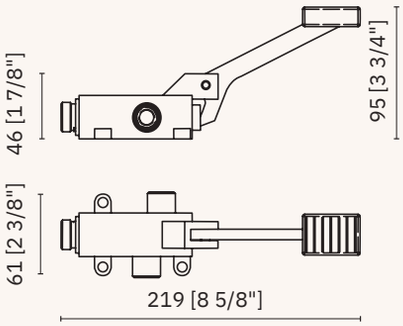

07105.2.B

91665.2

Grifo monopedal mezclador progresivo fijación a suelo

Dimensiones
95 x 61 x 219 mm
3 3/4" x 2 3/8" x 8 5/8"

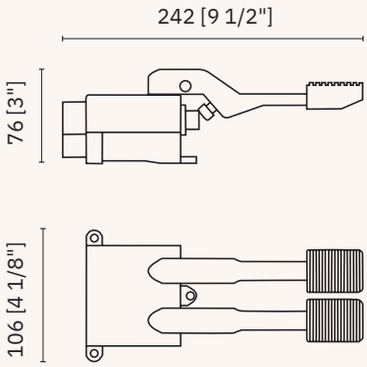

07108.2.B

91666.2

Grifo bipedal mezclador fijación a suelo

Dimensiones
76 x 106 x 242 mm
3" x 4 1/8" x 9 1/2"

grifería gerontológica

✓ Activación por palanca monomando de gran longitud
✓ Caudal 10 l/min a 1 bar

Material
Cuerpo de latón CW617N cromado

Acabado
Brillo (.B)

1,89 l/min

6 l/min

07210.LB

07210.B

Grifo gerontológico monomando mezclador para lavabo encimera. Caño fijo

Dimensiones
170 x 50 x 160 mm
6 3/4" x 2" x 6 1/4"

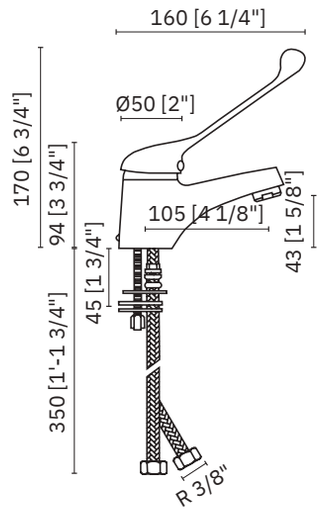

NUEVO

1,89 l/min

6 l/min

07212.LB

07212.B

Grifo gerontológico monomando mezclador para lavabo encimera. Caño fijo

Dimensiones
162 x 50 x 160 mm
6 3/8" x 2" x 6 1/4"

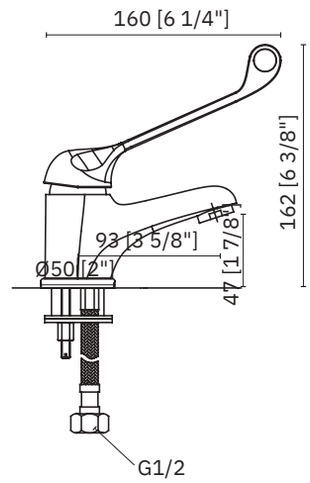

07201.B

Grifo gerontológico mural mezclador para lavabo. Caño giratorio

Dimensiones
255 x 150 x 180 mm
10" x 5 7/8" x 7 1/8"

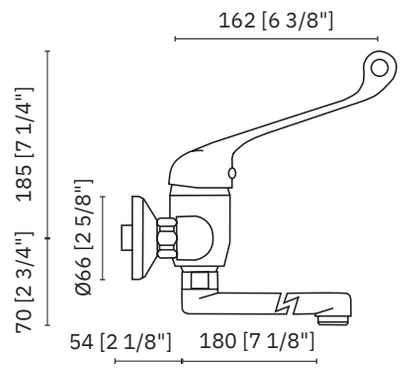

grifería gerontológica

- ✓ Activación por palanca monomando de gran longitud
- ✓ Caudal 10 l/min a 1 bar

Material
Cuerpo de latón CW617N cromado

Acabado
Brillo (.B)

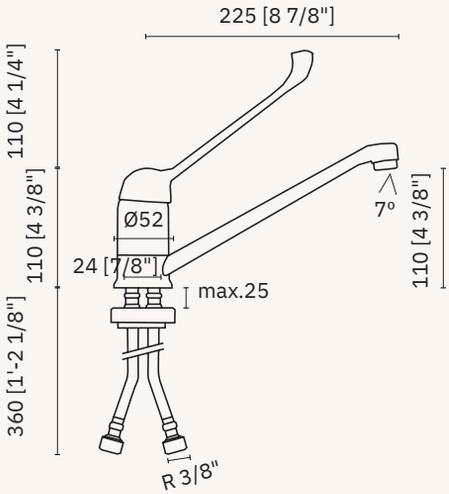

1,89 l/min — 07200.LB

6 l/min — 07200.B

Grifo gerontológico mezclador para lavabo sobre encimera. Caño giratorio

Dimensiones
220 x 52 x 225 mm
8 5/8" x 2 1/8" x 8 7/8"

NUEVO

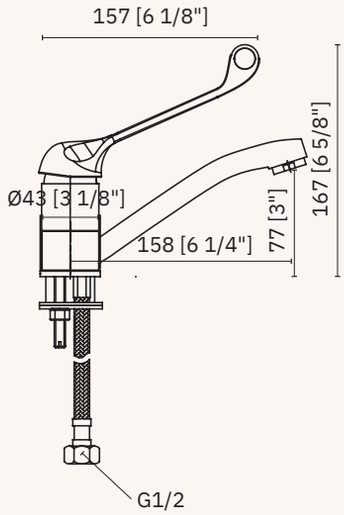

1,89 l/min — 07202.LB

6 l/min — 07202.B

Grifo gerontológico mezclador para lavabo sobre encimera. Caño giratorio

Dimensiones
167 x 43 x 165 mm
6 5/8" x 1 5/8" x 6 1/2"

grifería industrial

- ✓ Adecuado para fregaderos de uso profesional
- ✓ Caudal 17 l/min
- ✓ Temperatura máxima 85° C.
  Temperatura recomendada 65° C

Material
Cuerpo de latón CW617N cromado

Acabado
Brillo (.B)

07101.2.B

Grifo de sobremesa tipo ducha un agua

Dimensiones
1362 x 53 x 622 mm
4'-5 5/8" x 2 1/8" x 2'0 1/2"

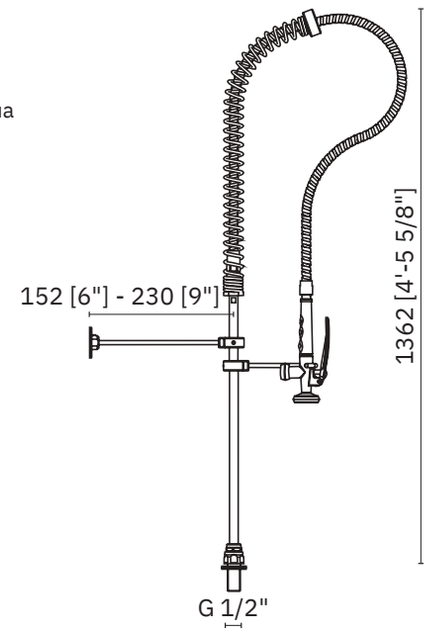

07102.2.B

Grifo de sobremesa tipo ducha
de dos aguas

Dimensiones
1122 x 53 x 622 mm
4'-5 5/8" x 2 1/8" x 2'-0 1/2"

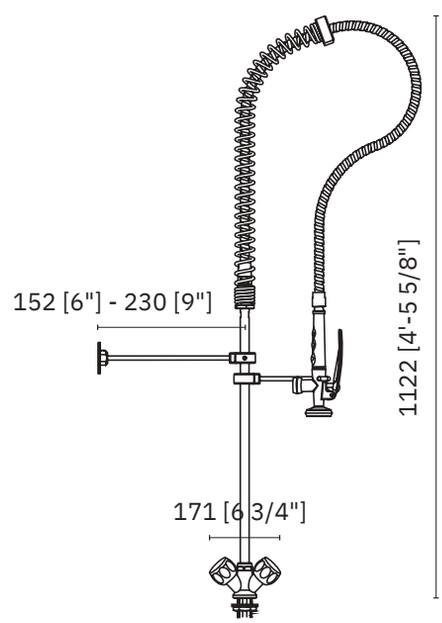

grifería industrial

- ✓ Adecuado para fregaderos de uso profesional
- ✓ Caudal 17 l/min
- ✓ Temperatura máxima 85° C.
  Temperatura recomendada 65° C

Material
Cuerpo de latón CW617N cromado

Acabado
Brillo (.B)

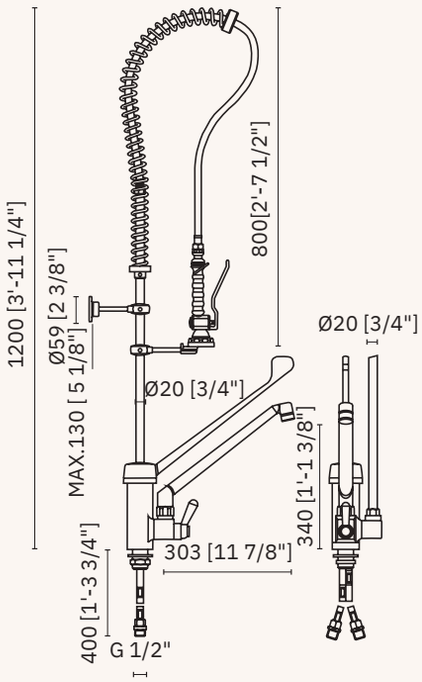

07100.2.B

Grifo de sobremesa tipo ducha de dos aguas de leva larga

Dimensiones
1200 x 400 x 312 mm
3'-11 1/4" x 1'-3 3/4" x 1'-01/4"

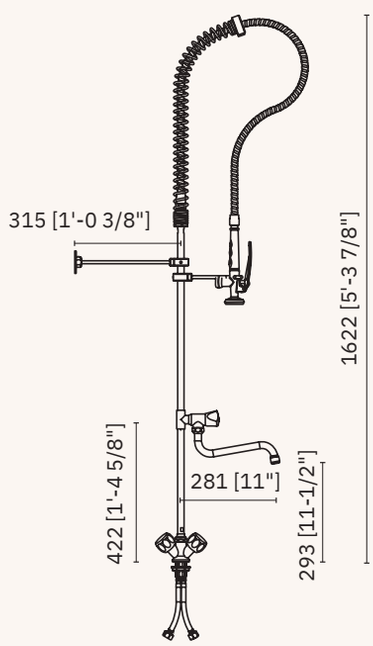

07102.2.CC

Grifo de sobremesa tipo ducha de dos aguas con caño

Dimensiones
1622 x 121 x 260 mm
5'-3 7/8" x 4 3/4" x 10 1/4"

grifería industrial

- ✓ Adecuado para fregaderos de uso profesional
- ✓ Caudal 17 l/min
- ✓ Temperatura máxima 85° C.
  Temperatura recomendada 65° C

Material
Cuerpo de latón CW617N cromado

Acabado
Brillo (.B)

07102M.2.CC

Grifo mural tipo ducha de dos aguas monomando con caño

Dimensiones
1306 x 55 x 254 mm
4'-3 3/8" x 2 1/8" x 10"

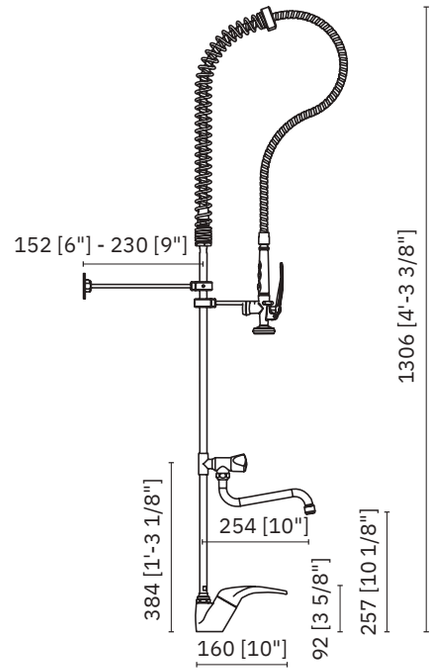

97601

Cabezal tipo ducha para grifo de fregadero

Dimensiones
215 x 53 x 100 mm
8 1/2" x 2 1/8" x 3 7/8"

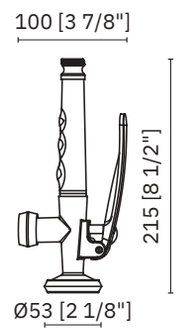

97602

Manguera flexible de 110 cm para grifo de fregadero

Dimensiones
25 x 1000 x 25 mm
1" x 3'-3/8" x 1"

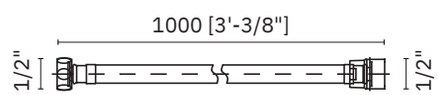

97603

Muelle para grifo de fregadero

Dimensiones
600 x 39 x 200 mm
1'-11 5/8" x 1 1/2" x 7 7/8"

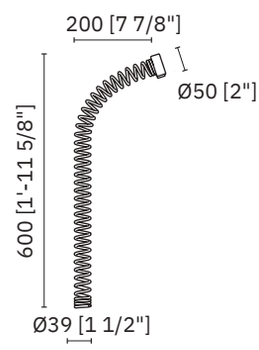

97050

Aireadores. STANDARD

Dimensiones
∅ 24 mm
∅ 7/8"

97061	97062	97165.1
Aireadores. ECO	Aireadores. LEED	Aireadores. LOW
Dimensiones ∅ 24 mm ∅ 7/8"	Dimensiones ∅ 24 mm ∅ 7/8"	Dimensiones ∅ 24 mm ∅ 7/8"

	CAUDAL	TIPO DE SALIDA
STANDARD (B)	6 l/min	
ECO (EB)	3 l/min	
LEED (LB)	1,89 l/min	
LOW (WB)	1,32 l/min	

97050.1

Aireadores antivandálicos. STANDARD

Dimensiones
∅ 24 mm
∅ 7/8"

97825	97065	97165.2
Aireadores antivandálicos. ECO	Aireadores antivandálicos. LEED	Aireadores antivandálicos. LOW
Dimensiones ∅ 24 mm ∅ 7/8"	Dimensiones ∅ 24 mm ∅ 7/8"	Dimensiones ∅ 24 mm ∅ 7/8"

	CAUDAL	TIPO DE SALIDA	LLAVE
STANDARD (B)	6 l/min		97827
ECO (EB)	3 l/min	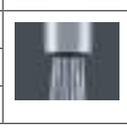	
LEED (LB)	1,89 l/min		
LOW (WB)	1,32 l/min		

repuestos de grifería

97825.1	97065.1	97165.3
Aireadores antivandálicos. ECO	Aireadores antivandálicos. LEED	Aireadores antivandálicos. LOW
Dimensiones ∅ 16,5 mm ∅ 5/8"	Dimensiones ∅ 16,5 mm ∅ 5/8"	Dimensiones ∅ 16,5 mm ∅ 5/8"

	CAUDAL	TIPO DE SALIDA	LLAVE
ECO (EB)	3 l/min		97828
LEED (LB)	1,89 l/min		
LOW (WB)	1,32 l/min		

Reguladores de caudal (1/2" G)

97280.02	97280.03	97280.04	97280.05	97280.06
2 l/min	3 l/min	4 l/min	5 l/min	6 l/min
LEED	ECO			STANDARD

Válvula antirretorno

97131.38	97131.12
3/8" G	1/2" G

97900.BL	97900.RD
3/8" G hembra 1/2" G macho	3/8" G hembra 1/2" G macho
AZUL	ROJO

07017.B

Válvula mezcladora

Dimensiones
55 x 35 x 71 mm
2 1/8" x 1 3/8" x 2 3/4"

antivandálico

sanitarios antivandálicos

Material
Acero inoxidable AISI 304

Acabado
Satinado (.S)

Antivandálico
Textura antideslizante
Enrasado a suelo
Incluye válvula de desagüe y sifón

13052.70.S

Plato de ducha

Dimensiones
30 x 700 x 700 mm
1 1/8" x 2'-3 1/2" x 2'-3 1/2"

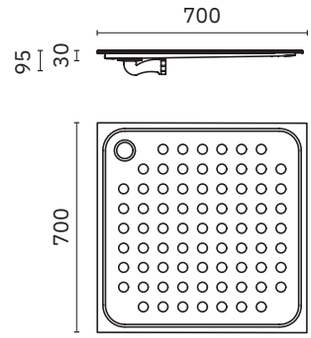

Grifería recomendada, no incluida:
07017.10.GLN
Consultar pág. 492

Rociador recomendado, no incluido:
07075.10.B
Consultar pág. 493

13052.80.S

Plato de ducha

Dimensiones
30 x 800 x 800 mm
1 1/8" x 2'-7 1/2" x 2'-7 1/2"

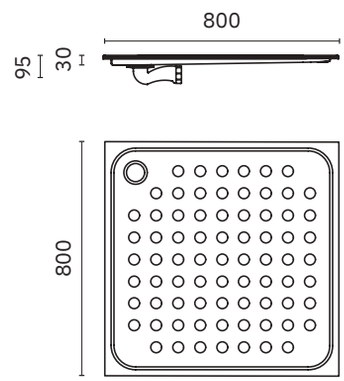

Grifería recomendada, no incluida:
07017.10.GLN
Consultar pág. 492

Rociador recomendado, no incluido:
07075.10.B
Consultar pág. 493

13052.90.S

Plato de ducha

Dimensiones
30 x 900 x 900 mm
1 1/8" x 2'-11 3/8" x 2'-11 3/8"

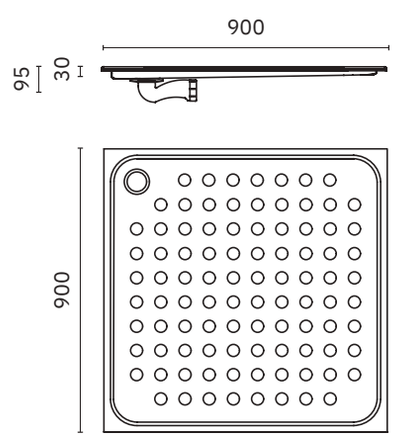

Grifería recomendada, no incluida:
07017.10.GLN
Consultar pág. 492

Rociador recomendado, no incluido:
07075.10.B
Consultar pág. 493

sanitarios antivandálicos

Material
Acero inoxidable AISI 304

Acabado
Satinado (.S)

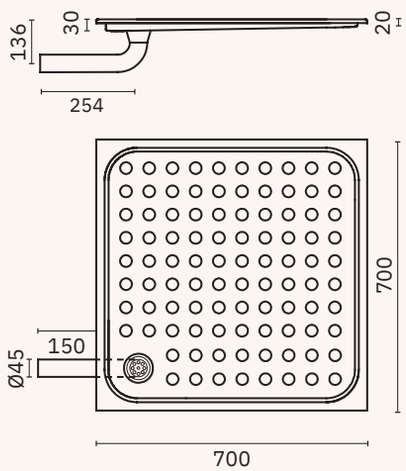

13052.70.PL.S

Plato de ducha con tubo de desagüe salida izquierda

Dimensiones
136 x 700 x 700 mm
5 3/8" x 2'-3 5/8"x 2'-3 5/8"

Grifería recomendada, no incluida:
07017.10.GLN
Consultar pág. 492

Rociador recomendado, no incluido:
07075.10.B
Consultar pág. 493

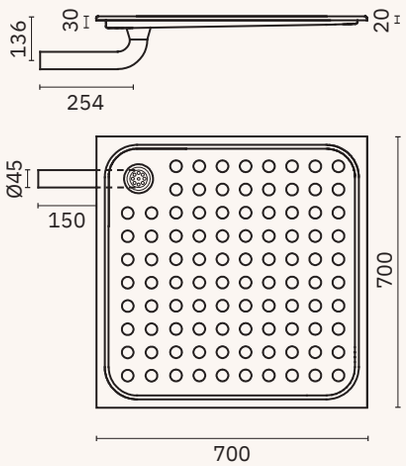

13052.70.PR.S

Plato de ducha con tubo de desagüe salida derecha

Dimensiones
136 x 700 x 700 mm
5 3/8" x 2'-3 5/8" x 2'-3 5/8"

Grifería recomendada, no incluida:
07017.10.GLN
Consultar pág. 492

Rociador recomendado, no incluido:
07075.10.B
Consultar pág. 493

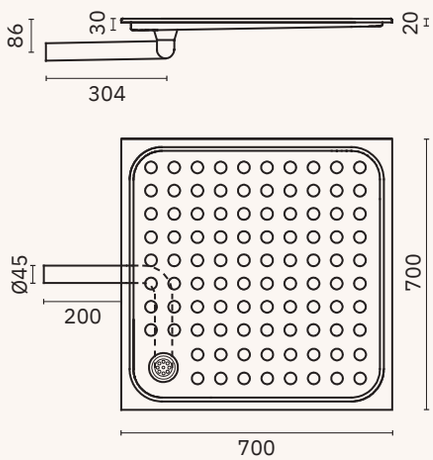

13052.70.P.S

Plato de ducha con tubo de desagüe salida central

Dimensiones
86 x 700 x 700 mm
3 3/8" x 2'-3 5/8" x 2'-3 5/8"

Grifería recomendada, no incluida:
07017.10.GLN
Consultar pág. 492

Rociador recomendado, no incluido:
07075.10.B
Consultar pág. 493

grifería antivandálica trasmuro para ducha

- ✓ Conjunto antivandálico un agua para ducha instalación trasmuro 10 cm
  Otros espesores consultar
- ✓ Tiempo de actuación 20 ± 5 s

Material
Cuerpo de latón cromado, pulsador de acero inoxidable para instalación a través de muro

Pulsación normal (N) Antiblocaje (A)

6 l/min

07018.10.LA | 07018.10.LN

Conjunto antivandálico
Consumo LEED 6 l/min

Dimensiones
90 x 50 x 230 mm
3 1/2" x 2" x 9 1/8"

9 l/min

07018.10.A | 07018.10.N

Conjunto antivandálico

Dimensiones
90 x 50 x 230 mm
3 1/2" x 2" x 9 1/8"

6 l/min

07670.LA | 07670.LN

Grifo temporizado para conjunto antivandálico 07018.10.LA y 07018.10.LN

Dimensiones
69 x 89 x 86 mm
2 3/4" x 3 1/2" x 3 3/8"

9 l/min

07670.A | 07670.N

Grifo temporizado para conjunto antivandálico 07018.10.A y 07018.10.N

Dimensiones
69 x 89 x 86 mm
2 3/4" x 3 1/2" x 3 3/8"

97001.25.A

Cartucho temporizado para grifo antivandálico 07670.LA y 07670.A

Dimensiones
30 x 35 x 70 mm
1 1/4" x 1 3/8" x 2 3/4"

97001.25.N

Cartucho temporizado para grifo antivandálico 07670.LN y 07670.N

Dimensiones
30 x 35 x 70 mm
1 1/4" x 1 3/8" x 2 3/4"

97418

Soporte para conjunto antivadálico

Dimensiones: 90 x 50 x 82 mm. 3 1/2" x 2" x 3 1/4"

07084.10.B

Pulsador para conjunto antivandálico

Dimensiones: ∅ 50 x 165 mm. ∅ 2" x 6 1/2"

07085.10.B

Pulsador plano para conjunto antivandálico

Dimensiones: ∅ 60 x 146 mm. ∅ 2 3/8" x 5 3/4"

grifería antivandálica trasmuro para ducha

- ✓ Instalación trasmuro 10 cm
  Otros espesores consultar
- ✓ Diseñado para instalaciones penitenciarias y colectividades de alto riesgo

Material
Cuerpo de latón cromado
Embellecedor acero inoxidable

07075.10.B

Rociador de ducha para conjunto antivandálico

Dimensiones
75 x 64 x 190 mm
2 7/8" x 2 1/2" x 7 1/2"

EJEMPLO DE INSTALACIÓN CONJUNTO DE DUCHA TRASMURO 07018.10.LA

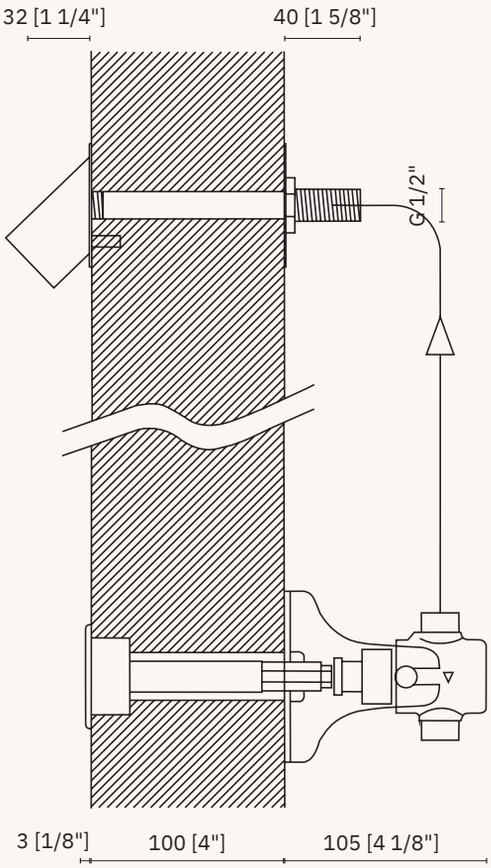

grifería antivandálica trasmuro para ducha

- ✓ Conjunto antivandálico mezclador para ducha con válvula antilegionella instalación trasmuro 10 cm
  Otros espesores consultar
- ✓ Tiempo de actuación 30 ± 10 s

Material
Cuerpo de latón cromado, pulsador de acero inoxidable para instalación a través de muro

Pulsación normal (N) Antiblocaje (A)

6 l/min

07017.10.GLA 07017.10.GLN

Conjunto antivandálico.
Consumo LEED 6 l/min.
Sistema antilegionella

Dimensiones
180 x 58 x 254 mm
7 1/8" x 2 1/4" x 10"

6 l/min

97345.GLA

Grifo temporizado para conjunto antivandálico 07017.10.GLA.
Sistema antilegionella

Dimensiones
108 x 71 x 69 mm
4 1/4" x 2 7/8" x 2 3/4"

6 l/min

97345.GLN

Grifo temporizado para conjunto antivandálico 07017.10.GLN.
Sistema antilegionella

Dimensiones
108 x 71 x 69 mm
4 1/4" x 2 7/8" x 2 3/4"

97001.25.A

Cartucho temporizado para grifo antivandálico 97345.GLA

Dimensiones
30 x 35 x 70 mm
1 1/4" x 1 3/8" x 2 3/4"

97001.25.N

Cartucho temporizado para grifo antivandálico 97345.GLN

Dimensiones
30 x 35 x 70 mm
1 1/4" x 1 3/8" x 2 3/4"

97438

Conjunto de levas

Dimensiones: 68 x 27 x 34 mm. 2 5/8" x 1" x 1 3/8"

97347

Soportes para conjunto antivandálico

Dimensiones: 84 x 90 x 50 mm. 3 1/4" x 3 1/2" x 2"

07068.10.B

Pulsador para conjunto antivandálico

Dimensiones: ∅ 62 x 178 mm. ∅ 2 3/8" x 7"

grifería antivandálica trasmuro para ducha

- ✓ Instalación trasmuro 10 cm
  Otros espesores consultar
- ✓ Diseñado para instalaciones penitenciarias y colectividades de alto riesgo

Material
Cuerpo de latón cromado
Embellecedor acero inoxidable

07075.10.B

Rociador de ducha para conjunto antivandálico

Dimensiones
75 x 64 x 190 мм
2 7/8" x 2 1/2" x 7 1/2"

EJEMPLO DE INSTALACIÓN CONJUNTO DE DUCHA TRASMURO 07017.10.GLA

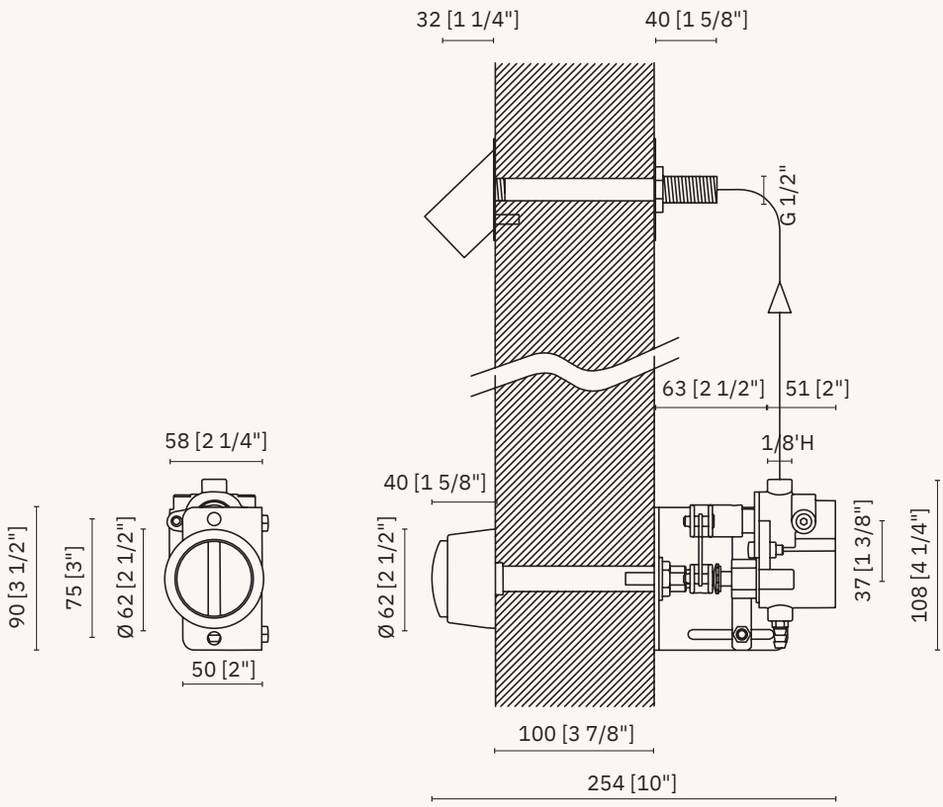

grifería antivandálica empotrada para ducha

Material
Caja de acero inoxidable AISI 304 para empotrar
Interior de latón cromado

Pulsación normal (N) Antiblocaje (A)

6 l/min

07017.LA | 07017.LN

Conjunto antivandálico mezclador para ducha.
Consumo LEED 6 l/min

Dimensiones
214 x 168 x 107 mm
8 3/8" x 6 5/8" x 4 1/4"

6 l/min

07017.GLA | 07017.GLN

Conjunto antivandálico mezclador para ducha. Consumo LEED 6 l/min
Sistema antilegionella

Dimensiones
214 x 168 x 107 mm
8 3/8" x 6 5/8" x 4 1/4"

6 l/min

97345.LA | 97345.LN

Grifo mezclador de ducha
Consumo LEED 6 l/min

Dimensiones
108 x 71 x 69 mm
4 1/4" x 2 3/8" x 2 3/4"

6 l/min

97345.GLA | 97345.GLN

Grifo mezclador de ducha. Consumo LEED 6 l/min. Sistema antilegionella

Dimensiones
108 x 71 x 69 mm
4 1/4" x 2 3/8" x 2 3/4"

97001.25.A

Cartucho para grifos
97345.LA y 97345.GLA

Dimensiones
30 x 35 x 70 mm
1 1/4" x 1 3/8" x 2 3/4"

97001.25.N

Cartucho para grifos
97345.LN y 97345.GLN

Dimensiones
30 x 35 x 70 mm
1 1/4" x 1 3/8" x 2 3/4"

97317

Tapa metálica en acero inoxidable

Dimensiones: 214 x 168 x 78 mm. 8 3/8" x 6 5/8" x 3 1/8"

97301

Protector para caja 97317

Dimensiones: 85 x 48 x 22 mm. 3 3/8" x 1 7/8" x 7/8"

97307

Mando selección temperatura

Dimensiones: ∅ 34 x 29 mm. ∅ 1 3/8" x 1 1/8"

grifería antivandálica empotrada para ducha

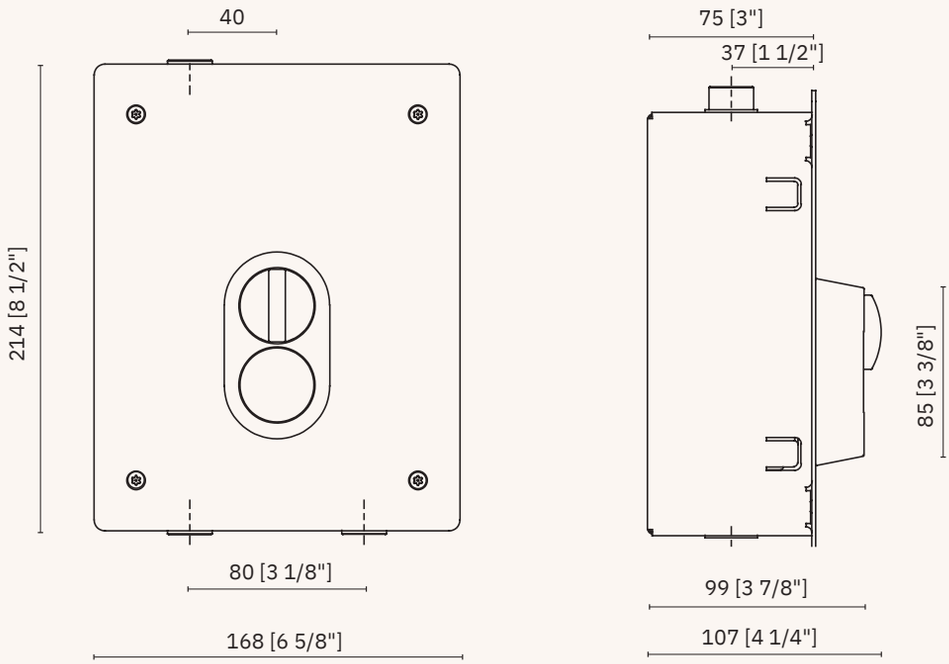

EJEMPLO DE INSTALACIÓN CONJUNTO DE DUCHA EMPOTRADA 07017.LA

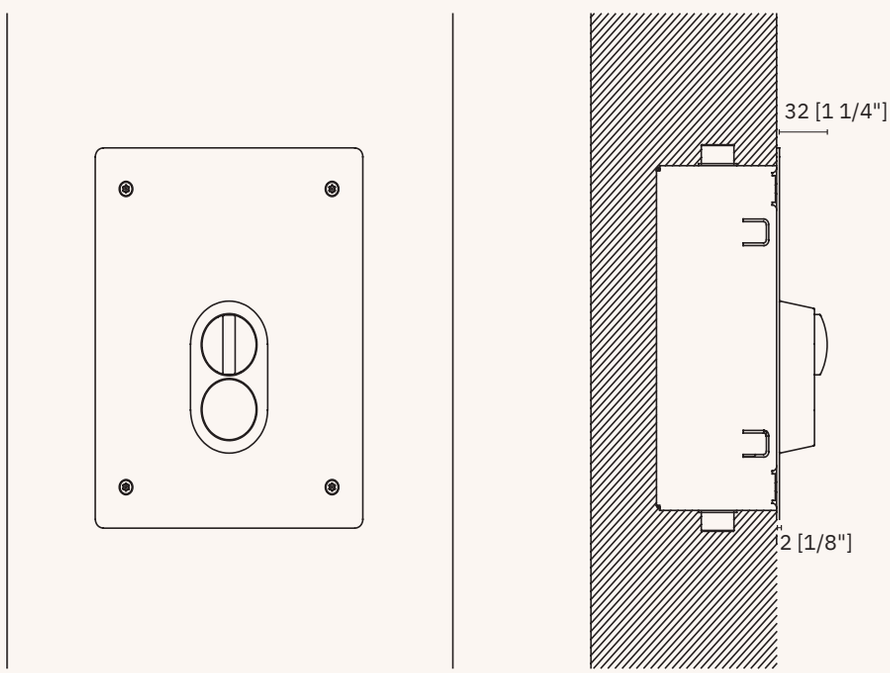

sanitarios antivandálicos

Material
Acero inoxidable AISI 304

Acabado
Satinado (.S)

Longitud de los pernos según espesor de muro (consúltenos)

13004.P.S

Urinario para sistemas de descarga encastrados. Fijación a través de muro mediante pernos incluidos.
Interior relleno de espuma de poliuretano como protección anti-sonora.

Dimensiones
600 x 360 x 395 mm
1'-11 5/8" x 1'-2 1/8" x 1'-3 1/2"

Grifo recomendado no incluido: 07015.10.LN
Consultar pág. 504

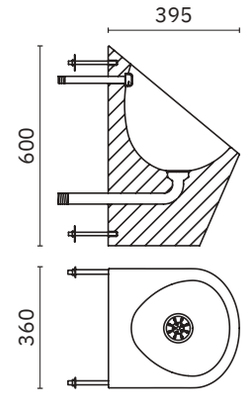

13012.P.S

Inodoro a suelo, salida horizontal. Fijación a través de muro mediante pernos incluidos.

Dimensiones
390 x 355 x 450 mm
1'-3 3/8" x 1'-2" x 1'-5 3/4"

Fluxor recomendado no incluido: 07016.10.B
Consultar pág. 498

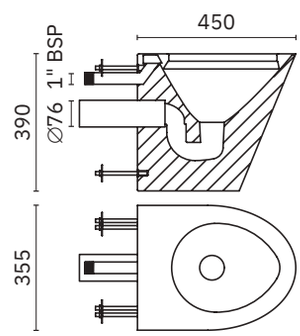

13012.PM.S

Inodoro a suelo, adaptado. Salida horizontal. Fijación a través de muro mediante pernos incluidos.

Dimensiones
460 x 355 x 480 mm
1'-6 1/8" x 1'-2" x 1'-6 7/8"

Fluxor recomendado no incluido: 07016.10.B
Consultar pág. 498

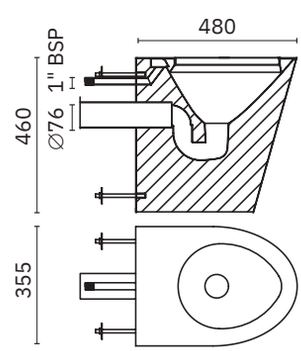

grifería antivandálica trasmuro para inodoro

- ✓ Robusto y duradero, adecuado para entornos de alta seguridad
- ✓ Instalación trasmuro 10 cm. Otros espesores consultar
- ✓ Tiempo de actuación 7 ± 2 s
- ✓ Caudal 25 l/min
- ✓ Disponible conjunto de fluxor con llave de paso

Material
Cuerpo de latón cromado, eje de acero inoxidable AISI 304, pulsador de latón cromado, brida de anclaje de acero zincado para instalación a través de muro

Pulsación normal

07016.10.B

Conjunto antivandálico para inodoro.
Instalación trasmuro

Dimensiones
144 x 70 x 209 mm
5 5/8" x 2 3/4" x 8 1/4"

07081.K

Fluxor para conjunto antivandálico 07016.10.B

Dimensiones
134 x 54 x 59 mm
5 1/4" x 2 1/8" x 2 3/8"

07099.B

Conjunto de pistón para toda la gama de fluxores

Dimensiones
75 x 29 x 29 mm
3" x 1 1/8" x 1 1/8"

97415

Soporte para conjunto antivandálico

Dimensiones
68 x 27 x 34 mm
2 5/8" x 1" x 1 3/8"

07084.10.B

Pulsador para conjunto antivandálico

Dimensiones
∅ 50 x 165 mm
∅ 2" x 6 1/2"

07085.10.B

Pulsador plano para conjunto antivandálico

Dimensiones
∅ 60 x 146 mm
∅ 2 3/8" x 5 3/4"

grifería antivandálica empotrada para inodoro

Material
Caja de acero inoxidable AISI 304 para empotrar.
Interior de latón

Acabado
Brillo (.B)

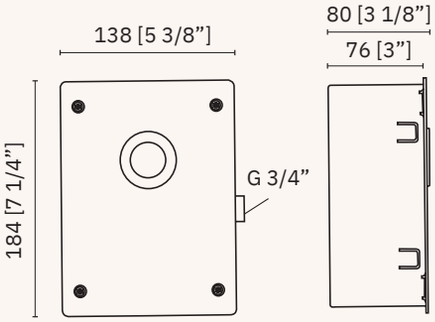

07083.28.B

Fluxor temporizado mural entrada 3/4 ”G sin llave de paso. (Opcional: disponible con llave de paso). Instalación encastrada. Conexión 28 mm

Dimensiones
184 x 138 x 80 mm
7 1/4" x 5 3/8" x 3 1/8"

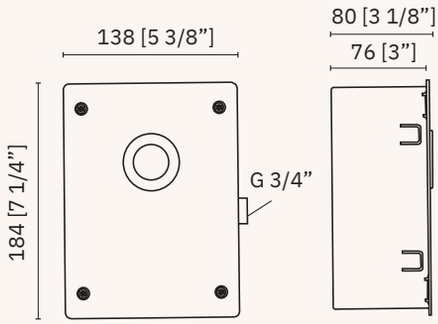

07083.32.B

Fluxor temporizado mural entrada 3/4 ”G sin llave de paso. (Opcional: disponible con llave de paso). Instalación encastrada. Conexión 32 mm

Dimensiones
184 x 138 x 80 mm
7 1/4" x 5 3/8 x 3 1/8"

complementos antivandálicos

09013.R.S

Percha de seguridad
antivandálica montaje frontal

Material
Acero inoxidable

Dimensiones
108 x 108 x 60 mm
4 1/4" x 4 1/4" x 2 3/8"

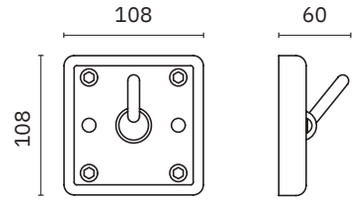

09013.P.S

Percha de seguridad
antivandálica montaje transmuro

Material
Acero inoxidable

Dimensiones
108 x 108 x 60 mm
4 1/4" x 4 1/4" x 2 3/8"

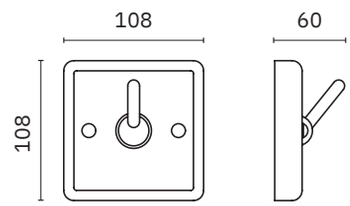

08071.B

Espejo antivandálico

Material
Pulido espejo

Dimensiones
700 x 500 mm
2'-3 1/2" x 1' 7 5/8" x 1/16"

Espesor
1,2 mm
1/16"

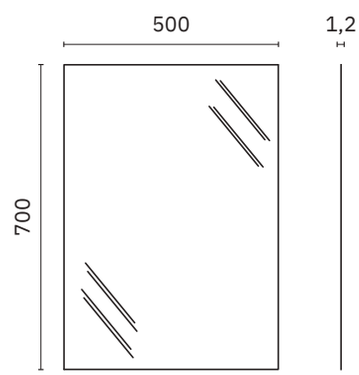

lavamanos antivandálicos

Material
Acero inoxidable AISI 304

Acabado
Satinado (.S)

Longitud de los pernos según espesor de muro (consúltenos)

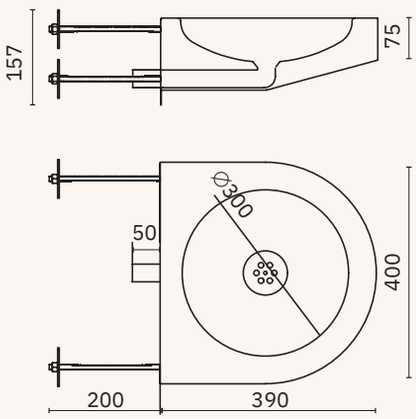

13066.P.S

Lavamanos mural adaptado.
Fijación a través de muro mediante pernos incluidos

Dimensiones
157 x 400 x 390 mm
6 1/8" x 1'-3 3/4" x 1'-3 3/8"

NUEVO

lavamanos antivandálicos

Material
Acero inoxidable AISI 304

Acabado
Satinado (.S)

Longitud de los pernos según espesor de muro (consúltenos)

13036.REC.P.S

Lavamanos recto mural.
Fijación a través de muro
mediante pernos incluidos.

Dimensiones
270 x 360 x 360 mm
10 5/8" x 1'-2 1/8" x 1'-2 1/8"

Grifo recomendado,
no incluido: 07015.10.LN
Consultar pág. 504

Caño recomendado,
no incluido: 07022.10.B
Consultar pág. 505

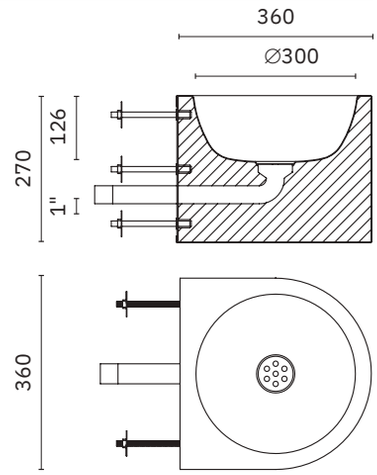

13036.REC.PL.S

Lavamanos recto mural esquina izquierda.
Fijación a través de muro
mediante pernos incluidos.

Pernos, entrada y salida
por lado izquierdo.

Dimensiones
270 x 360 x 360 mm
10 5/8" x 1'-2 1/8" x 1'-2 1/8"

Grifo recomendado,
no incluido: 07015.10.LN
Consultar pág. 504

Caño recomendado,
no incluido: 07022.10.B
Consultar pág. 505

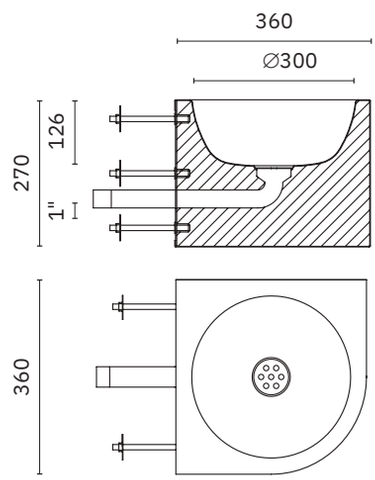

13036.REC.PR.S

Lavamanos recto mural esquina derecha.
Fijación a través de muro
mediante pernos incluidos.

Pernos, entrada y salida por lado
derecho.

Dimensiones
270 x 360 x 360 mm
10 5/8" x 1'-2 1/8" x 1'-2 1/8"

Grifo recomendado,
no incluido: 07015.10.LN
Consultar pág. 504

Caño recomendado,
no incluido: 07022.10.B
Consultar pág. 505

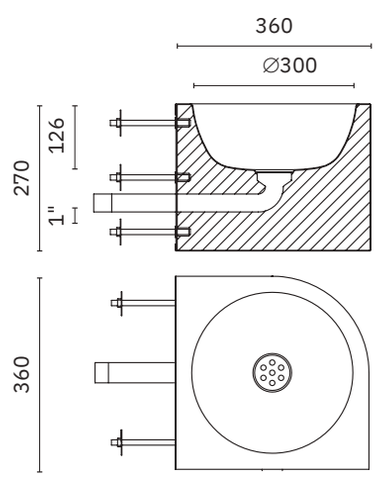

lavamanos antivandálicos

Material
Acero inoxidable AISI 304

Acabado
Satinado (.S)

Longitud de los pernos según espesor de muro (consúltenos)

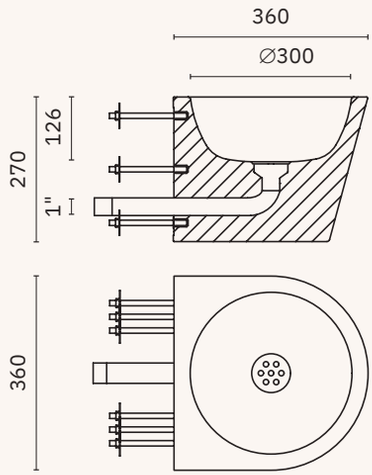

13036.P.S

Lavamanos mural.
Fijación a través de muro mediante pernos incluidos.

Dimensiones
270 x 360 x 360 mm
10 5/8" x 1'-2 1/8" x 1'-2 1/8"

Grifo recomendado,
no incluido: 07015.10.LN
Consultar pág. 504

Caño recomendado,
no incluido: 07022.10.B
Consultar pág. 505

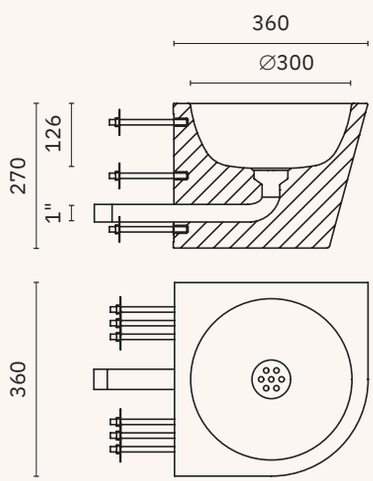

13036.PL.S

Lavamanos mural esquinero.
Fijación a través de muro mediante pernos incluidos.

Pernos, entrada y salida por lado izquierdo.

Dimensiones
270 x 360 x 360 mm
10 5/8" x 1'-2 1/8" x 1'-2 1/8"

Grifo recomendado,
no incluido: 07015.10.LN
Consultar pág. 504

Caño recomendado,
no incluido: 07022.10.B
Consultar pág. 505

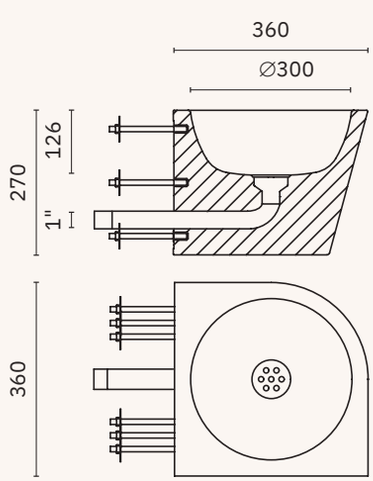

13036.PR.S

Pernos, entrada y salida por lado derecho.

Dimensiones
270 x 360 x 360 mm
10 5/8" x 1'-2 1/8" x 1'-2 1/8"

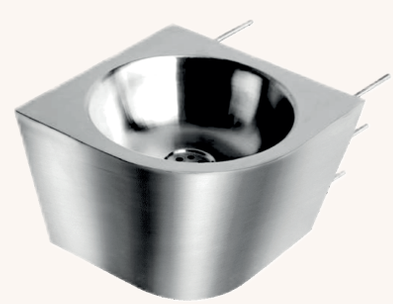

Grifo recomendado,
no incluido: 07015.10.LN
Consultar pág. 504

Caño recomendado,
no incluido: 07022.10.B
Consultar pág. 505

grifería antivandálica trasmuro para lavabo

- ✓ Conjunto antivandálico un agua para lavabo/urinario instalación trasmuro 10 cm
  Otros espesores consultar
- ✓ Tiempo de actuación 7 ± 3 s

Material
Cuerpo de latón cromado, pulsador de acero inoxidable para instalación a través de muro

Pulsación normal (N) Antiblocaje (A)

1,89 l/min

07015.10.LA | 07015.10.LN

Conjunto antivandálico.
Consumo LEED 1,89 l/min

Dimensiones
90 x 50 x 215mm
3 1/2" x 2" x 8 1/2"

1,89 l/min

07013.LA

Grifo temporizado para conjunto antivandálico 07015.10.LA

Dimensiones
89 x 34 x 86 mm
3 1/2" x 1 3/8" x 3 3/8"

1,89 l/min

07013.LN

Grifo temporizado para conjunto antivandálico 07015.10.LN

Dimensiones
89 x 34 x 86 mm
3 1/2" x 1 3/8" x 3 3/8"

97001.07.A

Cartucho para grifos 07013.LA

Dimensiones
30 x 35 x 70 mm
1 1/4" x 1 3/8" x 2 3/4"

97001.07.N

Cartucho para grifos 07013.LN

Dimensiones
30 x 35 x 70 mm
1 1/4" x 1 3/8" x 2 3/4"

97418

Soporte para conjunto antivadálico

Dimensiones: 90 x 50 x 82 mm. 3 1/2" x 2" x 3 1/4"

07084.10.B

Pulsador para conjunto antivandálico

Dimensiones: ∅ 50 x 165 mm. ∅ 2" x 6 1/2"

07085.10.B

Pulsador plano para conjunto antivandálico

Dimensiones: ∅ 60 x 146 mm. ∅ 2 3/8" x 5 3/4"

grifería antivandálica trasmuro para lavabo

- ✓ Instalación trasmuro 10 cm
  Otros espesores consultar
- ✓ Adecuado para colectividades, lavabos con alta frecuencia de uso y entornos de riesgo como centros penitenciarios

Material
Cuerpo de latón cromado
Embellecedor acero inoxidable

07022.10.B

Caño para conjunto antivandálico

Dimensiones
∅ 40 x 158 mm
∅ 1 5/8" x 6 1/4"

EJEMPLO DE INSTALACIÓN CONJUNTO DE LAVABO TRASMURO 07015.10.LA

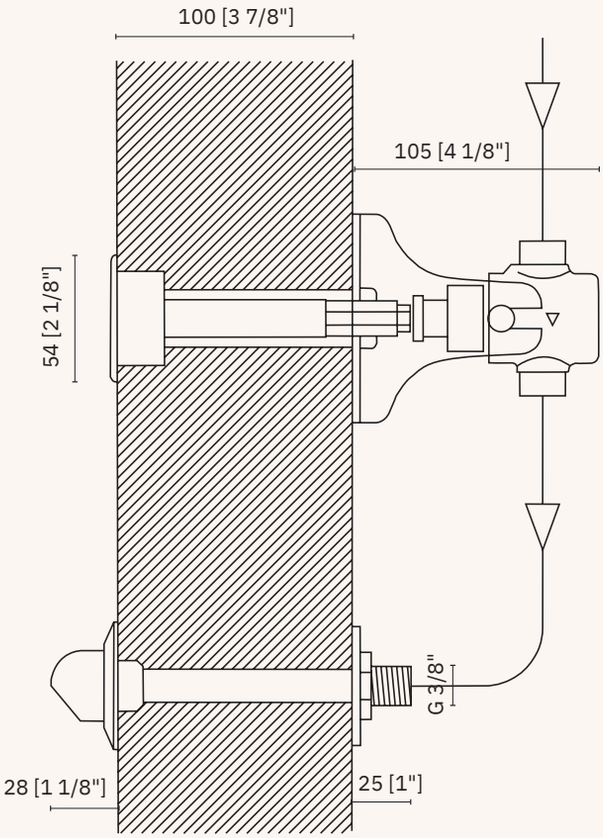

grifería antivandálica empotrada para lavabo

Material
Caja de acero inoxidable AISI 304 para empotrar
Interior de latón cromado

Pulsación normal (N) Antiblocaje (A)

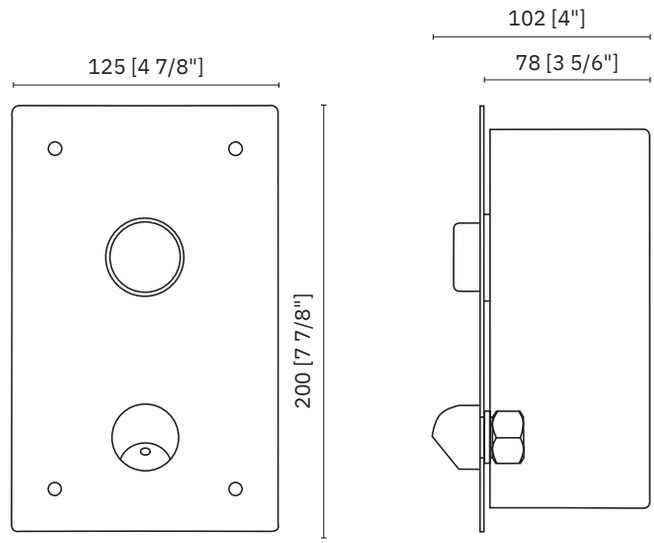

1,89 l/min

07090.LA | 07090.LN

Grifo temporizado mural para lavabo con caja de acero inoxidable encastrada.
Consumo LEED 1,89 l/min

Dimensiones
200 x 125 x 102 mm
7 7/8" x 4 7/8" x 4"

97001.07.A

Cartucho para grifos 07090.LA

Dimensiones
30 x 35 x 70 mm
1 1/4" x 1 3/8" x 2 3/4"

97001.07.N

Cartucho para grifos 07090.LN

Dimensiones
30 x 35 x 70 mm
1 1/4" x 1 3/8" x 2 3/4"

inodoro y lavamanos antivandálico

Antivandálico. Adecuado para instalaciones que demandan alto grado de seguridad. Incluye pernos para instalación a través de muro. Grifería no incluida.

Interior relleno de espuma de poliuretano como protección anti-sonora.

Material
Acero inoxidable AISI 304

13123.L

Inodoro en posición izquierda

Dimensiones
990 x 660 x 690 mm
3'-3" x 2'-2" x 2'-3 1/8"

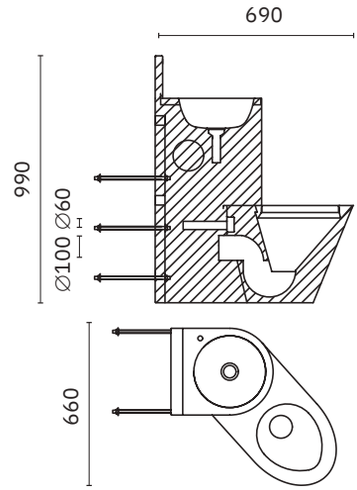

13123.C

Inodoro en posición central

Dimensiones
990 x 358 x 855 mm
3'-3" x 1'-2 1/8" x 2'-9 5/8"

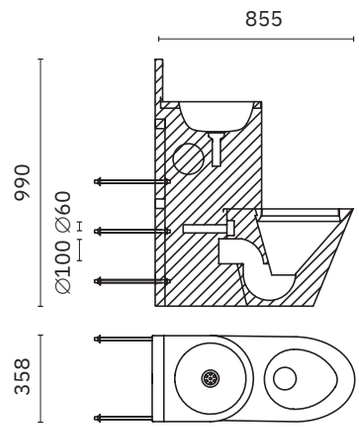

13123.R

Inodoro en posición derecha

Dimensiones
990 x 660 x 690 mm
3'-3" x 2'-2" x 2'-3 1/8"

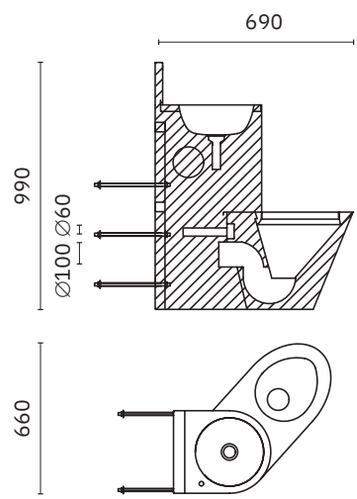

inodoro y lavamanos antivandálico

Antivandálico. Instalación adosada a pared. Incluye ventana de registro lateral para inspección. Grifería no incluida.

Interior relleno de espuma de poliuretano como protección anti-sonora.

Material
Acero inoxidable AISI 304

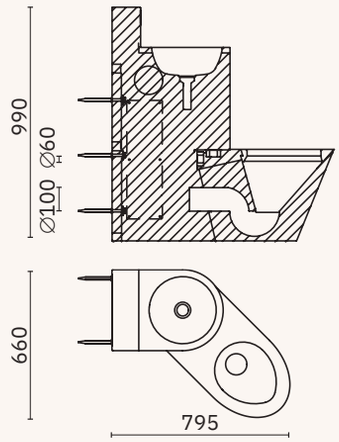

13124.L

Inodoro en posición izquierda

Dimensiones
990 x 660 x 795 mm
3'-3"x 2'-2" x 2'-7 1/4"

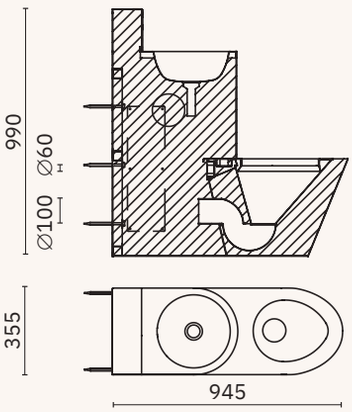

13124.C

Inodoro en posición central

Dimensiones
990 x 355 x 945 mm
3'-3"x 1'-2" x 3'-1 1/4"

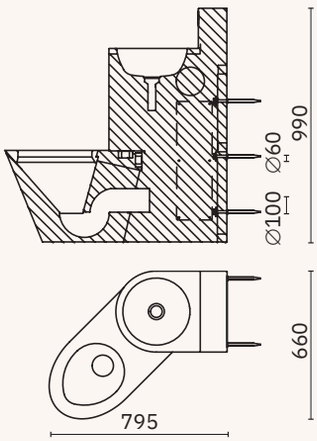

13124.R

Inodoro en posición derecha

Dimensiones
990 x 660 x 795 mm
3'-3" x 2'-2" x 2'-7 1/4"

07014.LA

Conjunto de grifería para equipos compactos de inodoro y lavamanos 13123 y 13124.

Incluye grifo con pulsador, caño y fluxor con pulsador. Caudal LEED

mobiliario industrial

fregaderos de acero inoxidable

Fregaderos industriales con bastidor, con o sin estante inferior.

CARACTERÍSTICAS CONSTRUCTIVAS:
- ✓ Construidos en acero inoxidable AISI 304.
- ✓ Cubetas embutidas con protección insonorizante.
- ✓ Con válvula de desagüe y tubo rebosadero.
- ✓ Peto posterior de 100 mm y frontal de 65 mm.
- ✓ Incluye bastidor con 4 patas de tubo 40 x 40 mm regulables hasta una altura de 900 mm.
- ✓ Montaje mediante tornillería allen (llave incluida).
- ✓ Estructuras desmontables para facilitar su transporte y almacenaje.
- ✓ Patas traseras avanzadas 50 mm para suelos con radio sanitario.

Sin estante

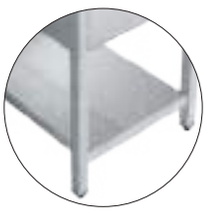

Con estante

Fregadero industrial INOX, 1 cubeta. Altura: 850 mm

	Fregadero + bastidor		Fregadero + bastidor + estante		Fregadero		
LARGO x FONDO	CÓDIGO		CÓDIGO		CÓDIGO		DIM. CUBETA
BASTIDOR 600							
600 x 600	11160.060.K		11160.060.E		11160.060.F		500 x 400 x 250
700 x 600	11160.070.K		11160.070.E		11160.070.F		500 x 500 x 300
BASTIDOR 700							
700 x 700	11170.070.K		11170.070.E		11170.070.F		500 x 500 x 300
800 x 700	11170.080.K		11170.080.E		11170.080.F		600 x 500 x 330
1000 x 700	11170.100.K		11170.100.E		11170.100.F		860 x 500 x 380
1200 x 700	11170.120.K		11170.120.E		11170.120.F		1060 x 500 x 380
1400 x 700	11170.140.K		11170.140.E		11170.140.F		1200 x 500 x 380

Fregadero industrial INOX, 2 cubetas. Altura: 850 mm

	Fregadero + bastidor		Fregadero + bastidor + estante		Fregadero		
LARGO x FONDO	CÓDIGO		CÓDIGO		CÓDIGO		DIM. CUBETA
BASTIDOR 600							
1000 x 600	11260.100.K		11260.100.E		11260.100.F		400 x 400 x 250
1200 x 600	11260.120.K		11260.120.E		11260.120.F		500 x 400 x 250
1300 x 600	11260.130.K		11260.130.E		11260.130.F		500 x 500 x 300
BASTIDOR 700							
1000 x 700	11270.100.K		11270.100.E		11270.100.F		400 x 500 x 250
1200 x 700	11270.120.K		11270.120.E		11270.120.F		500 x 500 x 300
1400 x 700	11270.140.K		11270.140.E		11270.140.F		600 x 500 x 330
1800 x 700	11270.180.K		11270.180.E		11270.180.F		800 x 500 x 380

Fregadero industrial INOX, 1 cubeta y 1 escurridor. Altura: 850 mm

Posición escurridor: izquierda.

Posición escurridor: derecha.

	Fregadero + bastidor			Fregadero + bastidor + estante			Fregadero			
LARGO x FONDO	CÓDIGO	CÓDIGO		CÓDIGO	CÓDIGO		CÓDIGO	CÓDIGO		DIM. CUBETA
BASTIDOR 500										
800 x 500	112L50.080.K	112R50.080.K		112L50.080.E	112R50.080.E		112L50.080.F	112R50.080.F		365 x 340 x 150
1000 x 500	112L50.100.K	112R50.100.K		112L50.100.E	112R50.100.E		112L50.100.F	112R50.100.F		365 x 340 x 150
BASTIDOR 550										
1000 x 550	112L55.100.K	112R55.100.K		112L55.100.E	112R55.100.E		112L55.100.F	112R55.100.F		400 x 400 x 200
1200 x 550	112L55.120.K	112R55.120.K		112L55.120.E	112R55.120.E		112L55.120.F	112R55.120.F		400 x 400 x 200
1400 x 550	112L55.140.K	112R55.140.K		112L55.140.E	112R55.140.E		112L55.140.F	112R55.140.F		400 x 400 x 200
BASTIDOR 600										
1000 x 600	112L60.100.K	112R60.100.K		112L60.100.E	112R60.100.E		112L60.100.F	112R60.100.F		400 x 400 x 250
1200 x 600	112L60.120.K	112R60.120.K		112L60.120.E	112R60.120.E		112L60.120.F	112R60.120.F		500 x 400 x 250
1300 x 600	112L60.130.K	112R60.130.K		112L60.130.E	112R60.130.E		112L60.130.F	112R60.130.F		500 x 400 x 300
1400 x 600	112L60.140.K	112R60.140.K		112L60.140.E	112R60.140.E		112L60.140.F	112R60.140.F		500 x 400 x 250
BASTIDOR 700										
1000 x 700	112L70.100.K	112R70.100.K		112L70.100.E	112R70.100.E		112L70.100.F	112R70.100.F		500 x 500 x 300
1200 x 700	112L70.120.K	112R70.120.K		112L70.120.E	112R70.120.E		112L70.120.F	112R70.120.F		500 x 500 x 300
1300 x 700	112L70.130.K	112R70.130.K		112L70.130.E	112R70.130.E		112L70.130.F	112R70.130.F		600 x 500 x 330
1400 x 700	112L70.140.K	112R70.140.K		112L70.140.E	112R70.140.E		112L70.140.F	112R70.140.F		600 x 500 x 330
1600 x 700	112L70.160.K	112R70.160.K		112L70.160.E	112R70.160.E		112L70.160.F	112R70.160.F		860 x 500 x 380
1800 x 700	112L70.180.K	112R70.180.K		112L70.180.E	112R70.180.E		112L70.180.F	112R70.180.F		1160 x 500 x 380
2000 x 700	112L70.200.K	112R70.200.K		112L70.200.E	112R70.200.E		112L70.200.F	112R70.200.F		1160 x 500 x 380

fregaderos de acero inoxidable de gran capacidad

Fregaderos industriales de gran capacidad con bastidor, con o sin estante inferior.

CARACTERÍSTICAS CONSTRUCTIVAS:
- ✓ Construidos en acero inoxidable AISI 304, con omegas de refuerzo.
- ✓ Cubetas embutidas con protección insonorizante.
- ✓ Con válvula de desagüe y tubo rebosadero.
- ✓ Peto posterior de 100 mm y frontal de 65 mm.
- ✓ Incluye bastidor con 4 patas de tubo 40 x 40 mm regulables hasta una altura de 900 mm.
- ✓ Montaje mediante tornillería allen (llave incluida).
- ✓ Estructuras desmontables para facilitar su transporte y almacenaje.
- ✓ Patas traseras avanzadas 50 mm para suelos con radio sanitario.

Sin estante

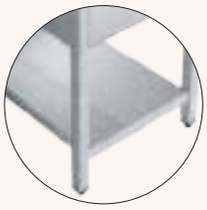

Con estante

Fregadero industrial INOX, 3 cubetas.
Altura: 850 mm

	Fregadero + bastidor		Fregadero + bastidor + estante		Fregadero		
LARGO x FONDO	CÓDIGO		CÓDIGO		CÓDIGO		DIM. CUBETA
BASTIDOR 700							
1800 x 700	11370.180.K		11370.180.E		11370.180.F		500 x 500 x 300

Fregadero industrial INOX, 2 cubetas y 2 escurridores.
Altura: 850 mm

	Fregadero + bastidor		Fregadero + bastidor + estante		Fregadero		
LARGO x FONDO	CÓDIGO		CÓDIGO		CÓDIGO		DIM. CUBETA
BASTIDOR 600							
2000 x 600	11460.200.K		11460.200.E		11460.200.F		500 x 400 x 250
BASTIDOR 700							
2000 x 700	11470.220.K		11470.220.E		11470.220.F		600 x 500 x 300

Fregadero industrial INOX, 2 cubetas y 1 escurridor. Altura: 850 mm

Posición escurridor: izquierda.

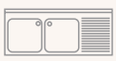

Posición escurridor: derecha.

	Fregadero + bastidor			Fregadero + bastidor + estante			Fregadero			
LARGO x FONDO	CÓDIGO	CÓDIGO		CÓDIGO	CÓDIGO		CÓDIGO	CÓDIGO		DIM. CUBETA
BASTIDOR 500										
1200 x 500	113L50.120.K	113R50.120.K		113L50.120.E	113R50.120.E		113L50.120.F	113R50.120.F		365 x 340 x 150
1350 x 500	113L50.135.K	113R50.135.K		113L50.135.E	113R50.135.E		113L50.135.F	113R50.135.F		365 x 340 x 150
BASTIDOR 600										
1400 x 600	113L60.140.K	113R60.140.K		113L60.140.E	113R60.140.E		113L60.140.F	113R60.140.F		400 x 400 x 250
1600 x 600	113L60.160.K	113R60.160.K		113L60.160.E	113R60.160.E		113L60.160.F	113R60.160.F		500 x 400 x 250
1800 x 600	113L60.180.K	113R60.180.K		113L60.180.E	113R60.180.E		113L60.180.F	113R60.180.F		500 x 400 x 300
BASTIDOR 700										
1600 x 700	113L70.160.K	113R70.160.K		113L70.160.E	113R70.160.E		113L70.160.F	113R70.160.F		500 x 500 x 300
1800 x 700	113L70.180.K	113R70.180.K		113L70.180.E	113R70.180.E					500 x 500 x 300
2000 x 700	113L70.200.K	113R70.200.K		113L70.200.E	113R70.200.E		113L70.200.F	113R70.200.F		600 x 500 x 300

mesas industriales

Mesas industriales con peto

Sin estante .K

LARGO	CÓDIGO		CÓDIGO		CÓDIGO		CÓDIGO	
	BASTIDOR 500				BASTIDOR 550			
600					11555.060.K		11555.060.E	
800			11550.080.E		11555.080.K		11555.080.E	
1000	11550.100.K				11555.100.K		11555.100.E	
1200	11550.120.K				11555.120.K		11555.120.E	
1400	11550.140.K				11555.140.K		11555.140.E	
1500			11550.150.E		11555.150.K		11555.150.E	
1600	11550.160.K		11550.160.E		11555.160.K		11555.160.E	
1800	11550.180.K		11550.180.E		11555.180.K		11555.180.E	
2000	11550.200.K		11550.200.E		11555.200.K		11555.200.E	
2200	11550.220.K		11550.220.E		11555.220.K		11555.220.E	
2400	11550.240.K		11550.240.E		11555.240.K		11555.240.E	

Mesas industriales con peto y estante

Con estante .E

LARGO	CÓDIGO		CÓDIGO		CÓDIGO		CÓDIGO	
	BASTIDOR 600				BASTIDOR 700			
600	11560.060.K		11560.060.E		11570.060.K		11570.060.E	
800	11560.080.K		11560.080.E		11570.080.K		11570.080.E	
1000	11560.100.K		11560.100.E		11570.100.K		11570.100.E	
1200	11560.120.K		11560.120.E		11570.120.K		11570.120.E	
1400	11560.140.K		11560.140.E		11570.140.K		11570.140.E	
1500	11560.150.K		11560.150.E		11570.150.K		11570.150.E	
1600	11560.160.K		11560.160.E		11570.160.K		11570.160.E	
1800	11560.180.K		11560.180.E		11570.180.K		11570.180.E	
2000	11560.200.K		11560.200.E		11570.200.K		11570.200.E	
2200	11560.220.K		11560.220.E		11570.220.K		11570.220.E	
2400	11560.240.K		11560.240.E		11570.240.K		11570.240.E	

Mesas bajas murales con estante y con peto.
Altura: 600 mm

CÓDIGO		LARGO x FONDO
BASTIDOR 600		
115A60.080.E		800 x 600
115A60.100.E		1000 x 600
115A60.120.E		1200 x 600
115A60.140.E		1400 x 600
115A60.160.E		1600 x 600

CÓDIGO		LARGO x FONDO
BASTIDOR 700		
115A70.080.E		800 x 700
115A70.100.E		1000 x 700
115A70.120.E		1200 x 700
115A70.140.E		1400 x 700
115A70.160.E		1600 x 700

Mesas esquineras con estante y con peto

BASTIDOR 600

115Y60.E

Dimensiones
600 x 600 x 850 mm
1'-11 5/8" x 1'-11 5/8" x 2'-9 1/2"

BASTIDOR 700

115Y70.E

Dimensiones
700 x 700 x 850 mm
2'-3 1/2" x 2'-3 1/2" x 2'-9 1/2"

mesas industriales

Mesas centrales. Altura: 850 mm

Sin estante .K

LARGO	CÓDIGO		CÓDIGO		CÓDIGO		CÓDIGO	
	BASTIDOR 500				BASTIDOR 550			
600	11650.060.K		11650.060.E		11655.060.K		11655.060.E	
800	11650.080.K		11650.080.E		11655.080.K		11655.080.E	
1000	11650.100.K		11650.100.E		11655.100.K		11655.100.E	
1200	11650.120.K		11650.120.E		11655.120.K		11655.120.E	
1400	11650.140.K		11650.140.E		11655.140.K		11655.140.E	
1500	11650.150.K		11650.150.E		11655.150.K		11655.150.E	
1600	11650.160.K		11650.160.E		11655.160.K		11655.160.E	
1800	11650.180.K		11650.180.E		11655.180.K		11655.180.E	
2000	11650.200.K		11650.200.E		11655.200.K		11655.200.E	
2200	11650.220.K		11650.220.E		11655.220.K		11655.220.E	
2400	11650.240.K		11650.240.E		11655.240.K		11655.240.E	

Mesas centrales con estante.
Altura: 850 mm

Con estante .E

LARGO	CÓDIGO		CÓDIGO		CÓDIGO		CÓDIGO	
	BASTIDOR 600				BASTIDOR 700			
600	11660.060.K		11660.060.E		11670.060.K		11670.060.E	
800	11660.080.K		11660.080.E		11670.080.K		11670.080.E	
1000	11660.100.K		11660.100.E		11670.100.K		11670.100.E	
1200	11660.120.K		11660.120.E		11670.120.K		11670.120.E	
1400	11660.140.K		11660.140.E		11670.140.K		11670.140.E	
1500	11660.150.K		11660.150.E		11670.150.K		11670.150.E	
1600	11660.160.K		11660.160.E		11670.160.K		11670.160.E	
1800	11660.180.K		11660.180.E		11670.180.K		11670.180.E	
2000	11660.200.K		11660.200.E		11670.200.K		11670.200.E	
2200	11660.220.K		11660.220.E		11670.220.K		11670.220.E	
2400	11660.240.K		11660.240.E		11670.240.K		11670.240.E	

LARGO	CÓDIGO	
	BASTIDOR 800	
1000	11680.100.E	
1200	11680.120.E	
1400	11680.140.E	
1600	11680.160.E	
1800	11680.180.E	
2000	11680.200.E	

Mesas bajas centrales con estante. Altura: 600 mm

LARGO	CÓDIGO		CÓDIGO	
	BASTIDOR 600		BASTIDOR 700	
800	116A60.080.E		116A70.080.E	
1000	116A60.100.E		116A70.100.E	
1200	116A60.120.E		116A70.120.E	
1400	116A60.140.E		116A70.140.E	
1600	116A60.160.E		116A70.160.E	

mesas chef

Incluyen válvula de desagüe y tubo rebosadero.

Mesas chef murales con peto y cubeta soldada 500 x 400 x 250 mm. Altura: 850 mm

CÓDIGO		LARGO x FONDO
BASTIDOR 600		
115L60.120.K		1200 x 600
115L60.140.K		1400 x 600
115L60.160.K		1600 x 600
115L60.180.K		1800 x 600
115R60.120.K		1200 x 600
115R60.140.K		1400 x 600
115R60.160.K		1600 x 600
115R60.180.K		1800 x 600

CÓDIGO		LARGO x FONDO
BASTIDOR 700		
115L70.120.K		1200 x 700
115L70.140.K		1400 x 700
115L70.160.K		1600 x 700
115L70.180.K		1800 x 700
115R70.120.K		1200 x 700
115R70.140.K		1400 x 700
115R70.160.K		1600 x 700
115R70.180.K		1800 x 700

Incluyen válvula de desagüe y tubo rebosadero.

Mesas chef murales con peto, estante y cubeta soldada 500 x 400 x 250 mm. Altura: 850 mm

CÓDIGO		LARGO x FONDO
BASTIDOR 600		
115L60.120.E		1200 x 600
115L60.140.E		1400 x 600
115L60.160.E		1600 x 600
115L60.180.E		1800 x 600
115R60.120.E		1200 x 600
115R60.140.E		1400 x 600
115R60.160.E		1600 x 600
115R60.180.E		1800 x 600

CÓDIGO		LARGO x FONDO
BASTIDOR 700		
115L70.120.E		1200 x 700
115L70.140.E		1400 x 700
115L70.160.E		1600 x 700
115L70.180.E		1800 x 700
115R70.120.E		1200 x 700
115R70.140.E		1400 x 700
115R70.160.E		1600 x 700
115R70.180.E		1800 x 700

muebles especiales

Fregadero con bastidor, 1 cubeta, escurridor y puertas correderas.
Altura: 850 mm

LARGO x FONDO	CÓDIGO	CÓDIGO	
BASTIDOR 550			
1000 x 550	114Z55L.100.K	114Z55R.100.K	
1200 x 550	114Z55L.120.K	114Z55R.120.K	
1400 x 550	114Z55L.140.K	114Z55R.140.K	

Fregadero con bastidor, 1 cubeta y puerta batiente.
Altura: 850 mm

LARGO x FONDO	CÓDIGO	
BASTIDOR 600		
600 x 600	114Z60.060.K	
BASTIDOR 700		
700 x 700	114Z70.070.K	

Fregadero con bastidor, cubetas/escurridor y puertas correderas. Altura: 850 mm

LARGO x FONDO	CÓDIGO	CÓDIGO		CÓDIGO	
BASTIDOR 600					
1000 x 600	114Z60L.100.K	114Z60R.100.K		114Z60X.100.K	
1200 x 600	114Z60L.120.K	114Z60R.120.K		114Z60X.120.K	
1400 x 600	114Z60L.140.K	114Z60R.140.K			
BASTIDOR 700					
1000 x 700	114Z70L.100.K	114Z70R.100.K		114Z70X.100.K	
1200 x 700	114Z70L.120.K	114Z70R.120.K		114Z70X.120.K	
1300 x 700	114Z70L.130.K	114Z70R.130.K			
1400 x 700	114Z70L.140.K	114Z70R.140.K		114Z70X.140.K	

Fregadero con bastidor, 2 cubetas, escurridor y puertas correderas. Altura: 850 mm

LARGO x FONDO	CÓDIGO	CÓDIGO		CÓDIGO	
BASTIDOR 600					
1400 x 600	114Z60L2.140.K	114Z60R2.140.K			
1600 x 600	114Z60L2.160.K	114Z60R2.160.K			
1800 x 600	114Z60L2.180.K	114Z60R2.180.K			
2000 x 600				114Z60X2.200.K	

Fregadero con bastidor, cubetas/escurridor y puertas correderas. Altura: 850 mm

LARGO x FONDO	CÓDIGO	CÓDIGO		CÓDIGO	
BASTIDOR 700					
1600 x 700	114Z70L2.160.K	114Z70R2.160.K			
1800 x 700	114Z70L2.180.K	114Z70R2.180.K		114Z70X3.180.K	

muebles especiales

Fregadero con bastidor, 1 cubeta, escurridor, puerta batiente y espacio para lavavajillas. Altura: 850 mm

LARGO x FONDO	CÓDIGO	CÓDIGO	
BASTIDOR 550			
1200 x 550	114V55L.120.K	114V55R.120.K	
1400 x 550	114V55L.140.K	114V55R.140.K	
BASTIDOR 600			
1200 x 600	114V60L.120.K	114V60R.120.K	
1400 x 600	114V60L.140.K	114V60R.140.K	
BASTIDOR 700			
1200 x 700	114V70L.120.K	114V70R.120.K	
1400 x 700	114V70L.140.K	114V70R.140.K	

Fregadero con bastidor, 2 cubetas, escurridor, puertas correderas y espacio para lavavajillas. Altura: 850 mm

LARGO x FONDO	CÓDIGO	CÓDIGO	
BASTIDOR 600			
1800 x 600	114V60L2.180.K	114V60R2.180.K	
BASTIDOR 700			
1800 x 700	114V70L2.180.K	114V70R2.180.K	

Sin estante

Fregadero con bastidor, 1 cubeta, escurridor y espacio para lavavajillas. Altura: 850 mm

	Fregadero + bastidor			Fregadero + bastidor + estante		
LARGO x FONDO	CÓDIGO	CÓDIGO		CÓDIGO	CÓDIGO	
BASTIDOR 550						
1200 x 550	114S55L.120.K	114S55R.120.K		114S55L.120.E	114S55R.120.E	
1400 x 550	114S55L.140.K	114S55R.140.K		114S55L.140.E	114S55R.140.E	
BASTIDOR 600						
1200 x 600	114S60L.120.K	114S60R.120.K		114S60L.120.E	114S60R.120.E	
1400 x 600	114S60L.140.K	114S60R.140.K		114S60L.140.E	114S60R.140.E	
BASTIDOR 700						
1200 x 700	114S70L.120.K	114S70R.120.K		114S70L.120.E	114S70R.120.E	
1400 x 700	114S70L.140.K	114S70R.140.K		114S70L.140.E	114S70R.140.E	

Con estante

Fregadero con bastidor, 1 cubeta, escurridor y espacio para lavavajillas. Altura: 850 mm

	Fregadero + bastidor			Fregadero + bastidor + estante		
LARGO x FONDO	CÓDIGO	CÓDIGO		CÓDIGO	CÓDIGO	
BASTIDOR 600						
1800 x 600	114S60L2.180.K	114S60R2.180.K		114S60L2.180.E	114S60R2.180.E	
BASTIDOR 700						
1800 x 700	114S70L2.180.K	114S70R2.180.K		114S70L2.180.E	114S70R2.180.E	

muebles especiales

Peto lateral postizo para fregaderos.

Material
Acero inoxidable AISI 304

DIMENSIONES	CÓDIGO	CÓDIGO	
100 x 550	11501.55D.S	11501.55I.S	
100 x 600	11501.60D.S	11501.60I.S	
100 x 700	11501.70D.S	11501.70I.S	

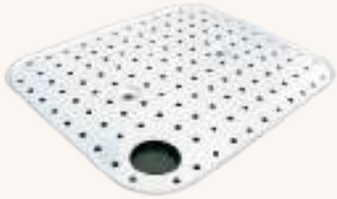

Fondo perforado para fregadero.

Material
Acero inoxidable AISI 304

DIMENSIONES	CÓDIGO	CÓDIGO	
500 x 400	11502.40D.S	11502.40I.S	
500 x 500	11502.50D.S	11502.50I.S	
600 x 500	11502.60D.S	11502.60I.S	

115Z40.100.S

Armario de pared con puertas correderas y escurreplatos.

Dimensiones
400 x 1000 x 600 mm. 1'-3 3/4" x 3'-3 3/8" x 1'-11 5/8"

11560.100.S

Contramostrador con 1 estante.

Dimensiones
1050 x 1000 x 600 mm.
3'-5 3/8" x 3'-3 3/8" x 1'-11 5/8"

11527.S

Mesa de trabajo
de acero inoxidable

Dimensiones
850 x 500 x 500 mm
2'-9 1/2" x 1'-7 3/4" x 1'-7 3/4"

11509.60.S

Módulo 3 cajones
INOX

Dimensiones
590 x 400 x 510 mm
1'-11 1/4" x 1'-3 3/4" x 1'-8 1/8"

11509.70.S

Módulo 3 cajones
INOX

Dimensiones
590 x 400 x 610 mm
1'-11 1/4" x 1'-3 3/4" x 2'

11508.S

Cajón INOX gran
capacidad

Dimensiones
150 x 460 x 450 mm
5 7/8" x 1'-6 1/8" x 1'-5 3/4"

muebles especiales

11510.S

Pack 4 ruedas
de recambio

11532.K

Aro embellecedor para orificio de desbarace en mesas y fregaderos

Material
Caucho de alta densidad

Dimensiones
∅ 200 mm. ∅ 7 7/8"

11530.S

Vertedero

Material
Acero inoxidable AISI 304

Dimensiones
500 x 600 x 600 mm
1'-7 3/4" x 1'-11 5/8" x 1'-11 5/8"

11503.S

Soporte con pata

Material
Acero inoxidable AISI 304

11504.S

Soporte mural

Material
Acero inoxidable AISI 304

11531.S

Vertedero con rejilla

Material
Acero inoxidable AISI 304

Dimensiones
160 x 362 x 365 mm
6 1/4" x 1'-2 1/4" x 1'-2 3/8"

11505.4.S

4 patas

Material
Acero inoxidable AISI 304

11505.6.S

6 patas

Material
Acero inoxidable AISI 304

AGUJERO PARA GRIFO

Agujero para grifo en fregaderos industriales.
En los fregaderos industriales de muebles especiales con espacio para lavavajillas el agujero no podrá ir entre el escurridor y la cubeta.

Dimensiones
∅ 32 mm - ∅ 35 mm

MODELO	POSICIÓN	CÓDIGO
Derecha		OP.0154.32.D OP.0154.35.D
Izquierda		OP.0154.32.I OP.0154.35.I
Centrado		OP.0154.32.C OP.0154.35.C
Entre cubetas		OP.0154.EC

mobility

barras design

NUEVO

Barras rectas con dos puntos de apoyo. Incluyen kit anticonductivo y tornillería.

Material
Acero inoxidable AISI 304

Acabado
Satinado (.S) Brillo (.B) Negro (.N) Bronce (.CU)
Oro satinado (.G) Oro brillo (.PG) Gun metal (.TT)

∅ barra
32 mm, 1 1/4"

Satinado (.S) | Brillo (.B) | Negro (.N) | Bronce (.CU) | Oro satinado (.G) | Oro brillo (.PG) | Gun metal (.TT)

600 mm

450 mm

300 mm

Recubrimiento de PVD: bronce, oro satinado, oro brillo, gun metal.

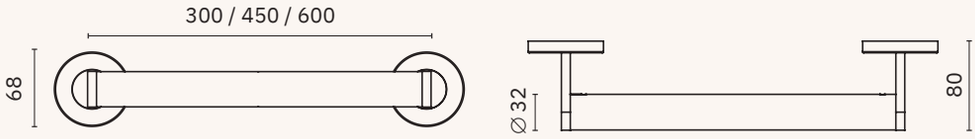

Dimensiones (Longitud)	600 mm. 1'-11 5/8"	450 mm. 1'-5 3/4"	300 mm. 11 3/4"
Satinado	15254.60.S	15254.45.S	15254.30.S
Brillo	15254.60.B	15254.45.B	15254.30.B
Negro	15254.60.N	15254.45.N	15254.30.N
Bronce PVD	15254.60.CU	15254.45.CU	15254.30.CU
Oro satinado PVD	15254.60.G	15254.45.G	15254.30.G
Oro brillo PVD	15254.60.PG	15254.45.PG	15254.30.PG
Gun metal PVD	15254.60.TT	15254.45.TT	15254.30.TT

BARRAS ABATIBLES

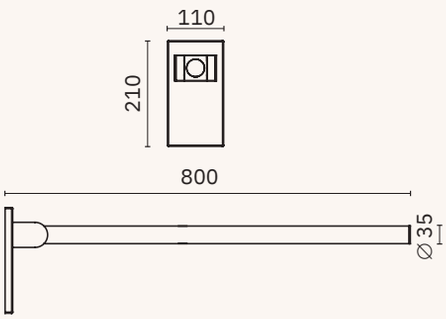

15255.80.S | 15255.80.B

Barra abatible. Incluye kit anticonductivo y tornillería.

Dimensiones
210 x 800 x 110 mm
8 1/4" x 2'-7 1/2" x 4 3/8"

barras design

NUEVO

Barras angulares con dos puntos de apoyo. Incluyen kit anticonductivo y tornillería.

Material
Acero inoxidable AISI 304

Acabado
Satinado (.S) Brillo (.B) Negro (.N) Bronce (.CU)
Oro satinado (.G) Oro brillo (.PG) Gun metal (.TT)

Dimensiones: 195 x 469 x 80 mm
7 5/8" x 1'-6 1/2" x 3 1/8"

∅ barra
32 mm, 1 1/4"

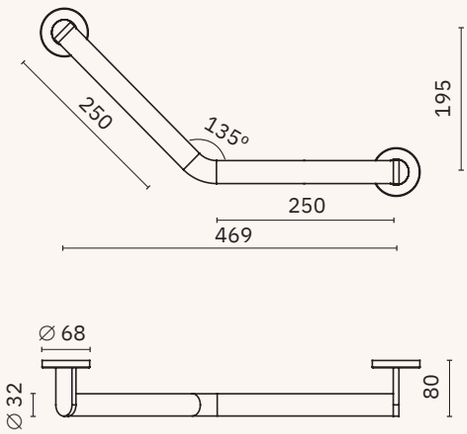

Recubrimiento de PVD: bronce, oro satinado, oro brillo, gun metal.

15261.S
Acabado
Satinado

15261.B
Acabado
Brillo

15261.N
Acabado
Negro

15261.CU
Acabado
Bronce

15261.G
Acabado
Oro satinado

15261.PG
Acabado
Oro brillo

15261.TT
Acabado
Gun metal

barras de apoyo inox rectas

Barras rectas con dos puntos de apoyo. Incluyen kit anticonductivo y tornillería.

Material
Acero inoxidable AISI 304 para acabados (.S), (.B), (.W) y (.N)
Acero epoxy blanco para acabado (.F)

Acabado
Satinado (.S) Brillo (.B) Blanco (.W) Negro (.N)
Blanco (.F)

∅ barra
32 mm, 1 1/4"

Inox AISI 304 (.B) | Inox AISI 304 (.S) | Inox AISI 304 (.W) | Inox AISI 304 (.N) | Acero epoxy blanco (.F)

1200 mm
1000 mm
800 mm
600 mm
450 mm
300 mm

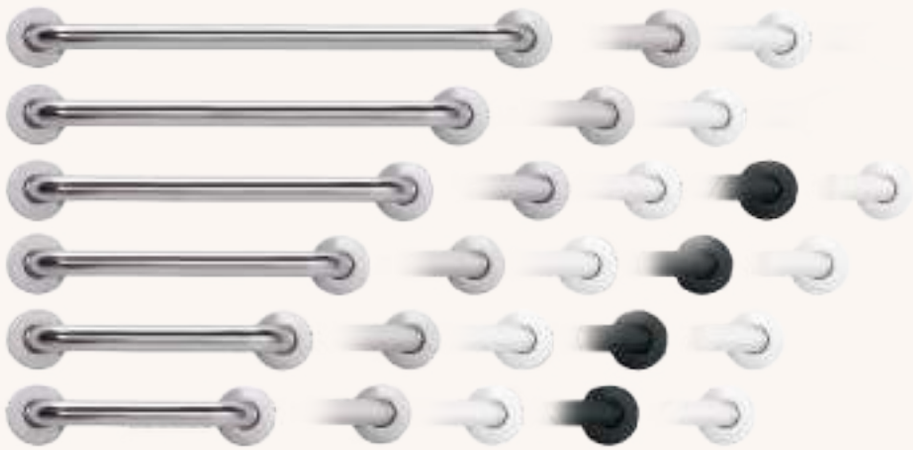

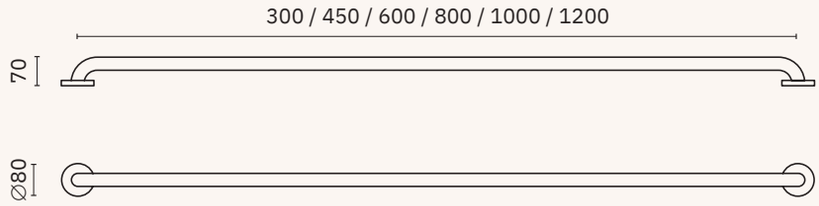

Dimensiones (Longitud)	*AISI 304-Satinado*	*AISI 304-Brillo*	*AISI 304-Blanco*	*AISI 304-Negro*	*Epoxy-Blanco*
1200 mm. 3'-11 1/4"	15054.120.S	15054.120.B	15054.120.W		
1000 mm. 3'-3 3/8"	15054.100.S	15054.100.B	15054.100.W		
800 mm. 2'-7 1/2"	15054.80.S	15054.80.B	15054.80.W	15054.80.N	15054.80.F
600 mm. 1'-11 5/8"	15054.60.S	15054.60.B	15054.60.W	15054.60.N	15054.60.F
450 mm. 1'-5 3/4"	15054.45.S	15054.45.B	15054.45.W	15054.45.N	15054.45.F
300 mm. 11 3/4"	15054.30.S	15054.30.B	15054.30.W	15054.30.N	15054.30.F

barras de apoyo inox abatibles

Material
Acero inoxidable AISI 304 para acabados (.S), (.B), (.W) y (.N)
Acero epoxy blanco para acabado (.F)

Acabado
Satinado (.S) Brillo (.B) Blanco (.W) Negro (.N) Blanco (.F)

∅ barra
32 mm, 1 1/4"

Kit anticonductivo y tornillería incluidos

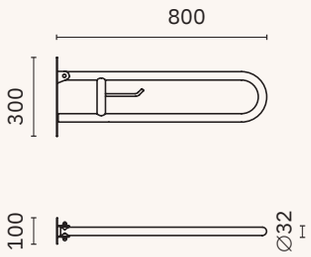

15051.80.S | 15051.80.B

15051.80.W | 15051.80.N

15051.80.F

Con portarrollos

Dimensiones
300 x 800 x 100 mm
11 3/4" x 2'-7 1/2" x 3 7/8"

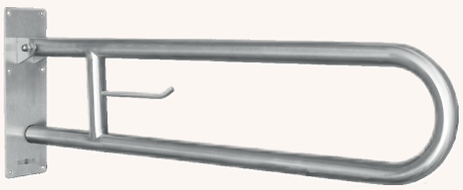

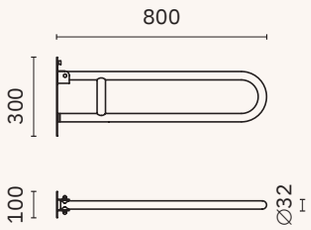

15051.SP.80.S | 15051.SP.80.B

15051.SP.80.W

Sin portarrollos

Dimensiones
300 x 800 x 100 mm
11 3/4" x 2'-7 1/2" x 3 7/8"

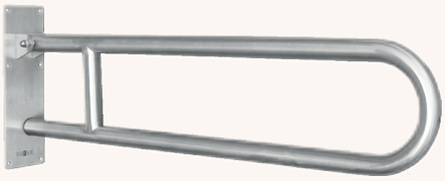

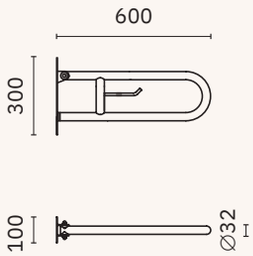

15051.60.S | 15051.60.B

15051.60.W | 15051.60.N

15051.60.F

Con portarrollos

Dimensiones
300 x 600 x 100 mm
11 3/4" x 1'-11 5/8" x 3 7/8"

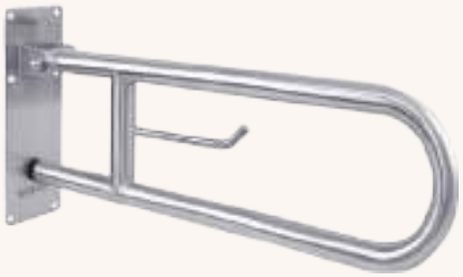

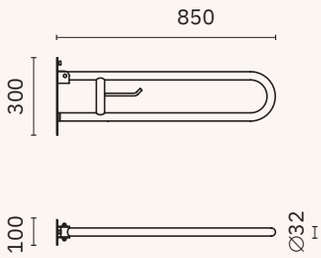

15051.85.S | 15051.85.B

15051.85.W

Con portarrollos

Dimensiones
300 x 850 x 100 mm
11 3/4" x 2'-9 1/2" x 3 7/8"

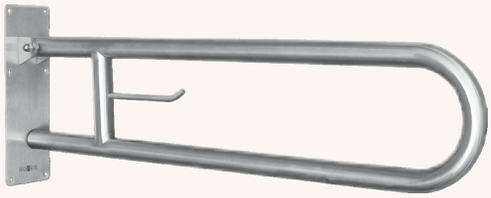

barras de apoyo inox abatibles

Material
Acero inoxidable AISI 304 para acabados (.S), (.B), (.W) y (.N)
Acero epoxy blanco para acabado (.F)

Acabado
Satinado (.S) Brillo (.B) Blanco (.W) Negro (.N)

∅ barra
32 mm, 1 1/4"

Kit anticonductivo y tornillería incluidos

15053.S | 15053.B

15053.W

Kit fijaciones para hotel.
Adecuado para
15051.80, 15051.60, 15051.85, 15206

Dimensiones
330 x 160 mm
1'-1" x 6 1/4"

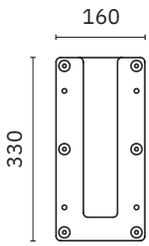

15064.S | 15064.B

15064.W | 15064.N

Con anclaje a suelo y portarrollos

Dimensiones
850 x 810 x 150 mm
2'-9 1/2" x 2'-7 7/8" x 5 7/8"

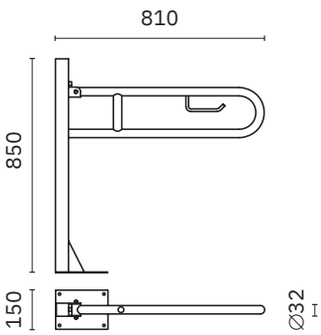

15206.S | 15206.B

15206.W | 15206.N

Con pata de soporte a suelo y portarrollos

Dimensiones
750 x 800 x 100 mm
2'-5 1/2" x 2'-7 1/2" x 3 7/8"

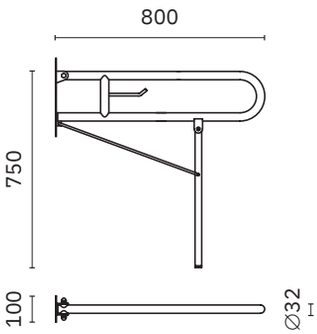

15062.S | 15062.B

15062.W

Con pata de soporte a suelo y portarrollos

Dimensiones
750 x 780 x 100 mm
2'-5 1/2" x 2'-6 3/4" x 3 7/8"

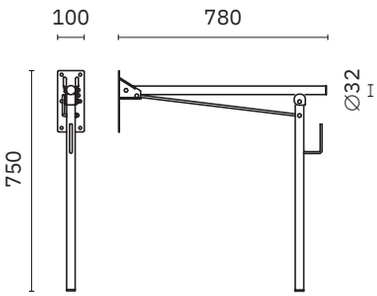

barras de apoyo inox soporte pared

Material
Acero inoxidable AISI 304 para mod. 15055.
Acero inoxidable para mod. 15047 y 15048.

Acabado
Satinado (.S) Brillo (.B) Blanco (.W)

∅ barra: 32 mm, 1 1/4"
Kit anticonductivo y tornillería incluidos

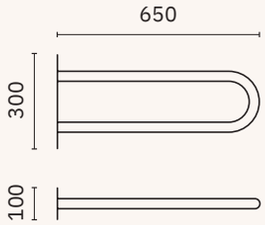

15055.S | 15055.B

Barra fija de apoyo inox

Dimensiones
300 x 650 x 100 mm
11 3/4" x 2'-1 5/8" x 3 7/8"

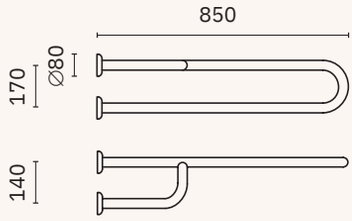

15047.85.S | 15047.85.B

15047.85.W

Triple soporte a pared

Dimensiones
170 x 850 x 140 mm. 6 3/4" x 2'-9 1/2" x 5 1/2"

Posición

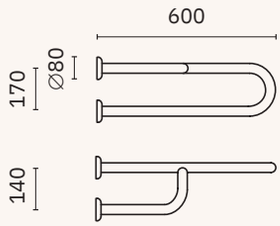

15047.S | 15047.B

15047.W

Triple soporte a pared

Dimensiones
170 x 600 x 140 mm. 6 3/4" x 1'-11 5/8" x 5 1/2"

Posición

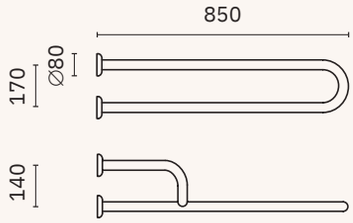

15048.85.S | 15048.85.B

15048.85.W

Triple soporte a pared

Dimensiones
170 x 850 x 140 mm. 6 3/4" x 2'-9 1/2" x 5 1/2"

Posición

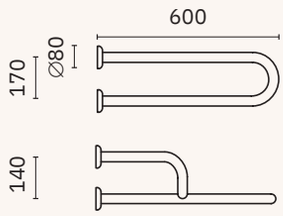

15048.S | 15048.B

15048.W

Triple soporte a pared

Dimensiones
170 x 600 x 140 mm. 6 3/4" x 1'-11 5/8" x 5 1/2"

Posición

barras de apoyo inox soporte pared-suelo

Material
Acero inoxidable AISI 304

Acabado
Satinado (.S) Brillo (.B) Blanco (.W)

∅ barra
32 mm, 1 1/4"

Kit anticonductivo y tornillería incluidos

15203.S | 15203.B

15203.W

Dimensiones
700 x 125 x 700 mm
2'-3 1/2" x 0 7/8" x 2'-3 1/2"

Posición

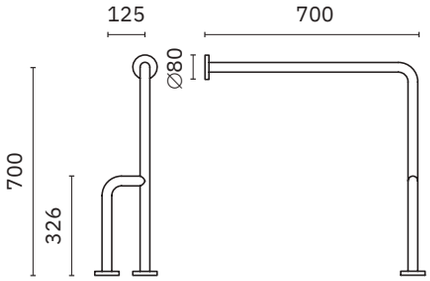

15204.S | 15204.B

15204.W

Dimensiones
700 x 125 x 700 mm
2'-3 1/2" x 0 7/8" x 2'-3 1/2"

Posición

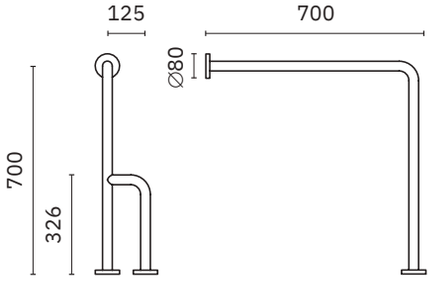

15198.S | 15198.B

15198.W

Dimensiones
700 x 700 x 32 mm
2'-3 1/2" x 2'-3 1/2" x 1 1/4"

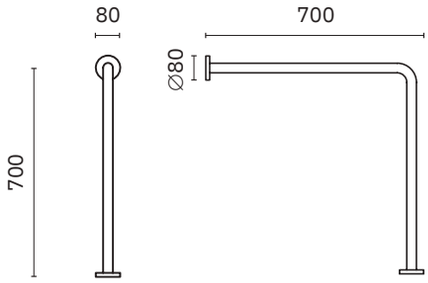

PLACAS NO CONDUCTORAS

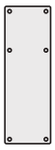

15210.K

Adecuada para barras 15051 y 15062

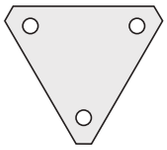

15211.K

Adecuada para barras rectas (se precisan dos unidades)

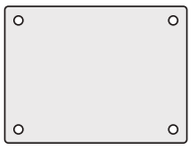

15213.K

Adecuada para barras 15064

15220.K

Adecuada para asientos de ducha 15045 (precisa dos unidades) y 15046 (precisa tres unidades)

barras de apoyo inox angulares

Material
Acero inoxidable AISI 304

Acabado
Satinado (.S) Brillo (.B) Blanco (.W)

∅ barra
32 mm, 1 1/4"

Kit anticonductivo y tornillería incluidos

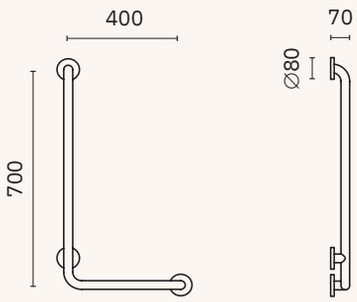

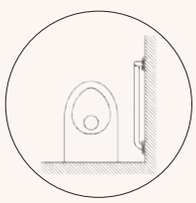

15158.S | 15158.B

15158.W

Dimensiones
700 x 400 x 70 mm
2'-3 1/2" x 1'-3 3/4" x 2 3/4"

15258.S | 15258.B

15258.W

Dimensiones
1200 x 400 x 70 mm
3'-11 1/4" x 1'-3 3/4" x 2 3/4"

15058.W

Dimensiones
460 x 300 x 70 mm
1'-6 1/8" x 11 3/4" x 2 3/4"

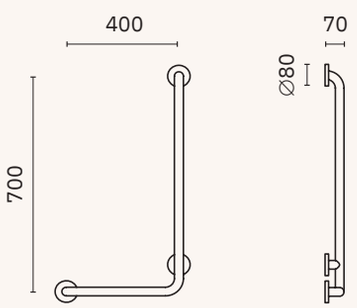

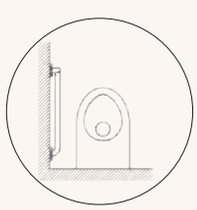

15159.S | 15159.B

15159.W

Dimensiones
700 x 400 x 70 mm
2'-3 1/2" x 1'-3 3/4" x 2 3/4"

15259.S | 15259.B

15259.W

Dimensiones
1200 x 400 x 70 mm
3'-11 1/4" x 1'-3 3/4" x 2 3/4"

15059.B | 15059.W

Sin florón

Dimensiones
460 x 300 x 70 mm
1'-6 1/8" x 11 3/4" x 2 3/4"

barras de apoyo inox angulares

Material
Acero inoxidable AISI 304

∅ barra
32 mm, 1 1/4"

Acabado
Satinado (.S) Brillo (.B) Blanco (.W) Negro (.N)

Kit anticonductivo y tornillería incluidos

15060.S | 15060.B

15060.W | 15060.N

Posición reversible

Dimensiones
600 x 600 x 70 mm
1'-11 5/8" x 1'-11 5/8" x 2 3/4"

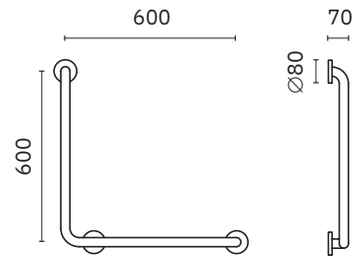

15161.S | 15161.B

15161.W | 15161.N

Ángulo de 135º

Dimensiones
283 x 683 x 70 mm
11 1/8" x 2'-2 7/8" x 2 3/4"

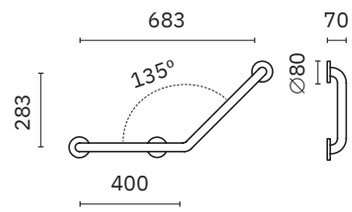

15162.S | 15162.B

15162.W

Dimensiones
1150 x 500 x 70 mm
3'-9 1/4" x 1'-7 5/8" x 2 3/4"

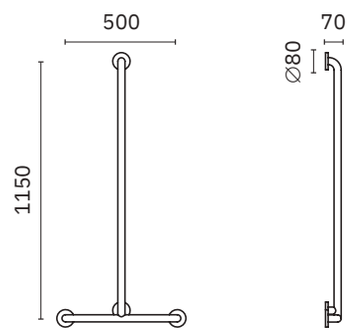

15069.S | 15069.B

Ángulo de 60º

Dimensiones
383 x 400 x 70 mm
1'-3 1/8" x 1'-3 3/4" x 2 3/4"

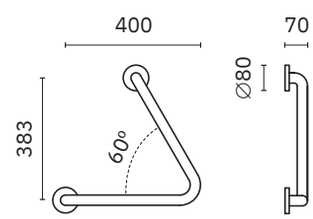

15052.S | 15052.B

15052.W | 15052.N

Ángulo de 90º

Dimensiones
700 x 700 x 32 mm
2'-3 1/2" x 2'-3 1/2" x 1 1/4"

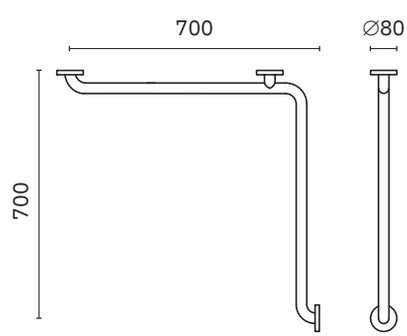

barras de apoyo inox angulares

Material
Acero inoxidable AISI 304

Acabado
Satinado (.S) Brillo (.B) Blanco (.W)

∅ barra
32 mm, 1 1/4"

Kit anticonductivo y tornillería incluidos

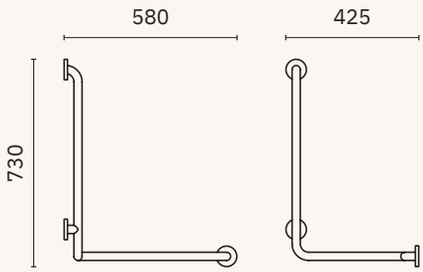

15049.S	15049.B	15049.W

Barra de doble ángulo

Dimensiones
730 x 580 x 425 mm
2'-4 3/4" x 1'-10 7/8" x 1'-4 3/4"

15149.S	15149.B	15149.W

Barra de doble ángulo

Dimensiones
1200 x 580 x 425 mm
3'-11 1/4" x 1'-10 7/8" x 1'-4 3/4"

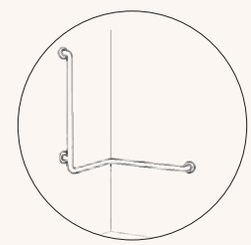

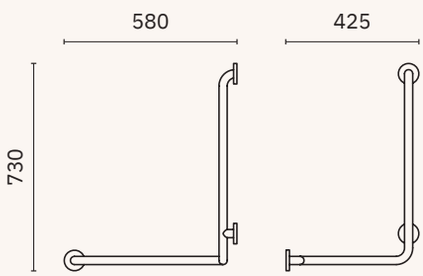

15050.S	15050.B	15050.W

Barra de doble ángulo

Dimensiones
730 x 580 x 425 mm
2'-4 3/4" x 1'-10 7/8" x 1'-4 3/4"

15150.S	15150.B	15150.W

Barra de doble ángulo

Dimensiones
1200 x 580 x 425 mm
3'-11 1/4" x 1'-10 7/8" x 1'-4 3/4"

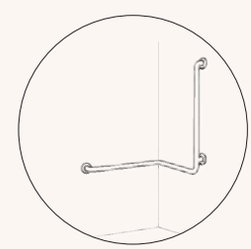

15209.34.B	15209.32.B
Soporte para rociador de ducha	Soporte para rociador de ducha
Para barra ∅ 34 mm, ∅ 1 3/8"	Para barra ∅ 32 mm, ∅ 1 1/4"

barras de apoyo nylon rectas y abatibles

Material
Aluminio recubierto de polímero anti-bacterias.
Soportes de acero inoxidable AISI 304

Acabado
Blanco

∅ barra
34 mm, 1 3/8"

BARRAS RECTAS

15054.30.NBA	300 mm
15054.40.NBA	400 mm
15054.50.NBA	500 mm
15054.60.NBA	600 mm
15054.73.NBA	730 mm
15054.80.NBA	800 mm
15054.90.NBA	900 mm
15054.120.NBA	1200 mm

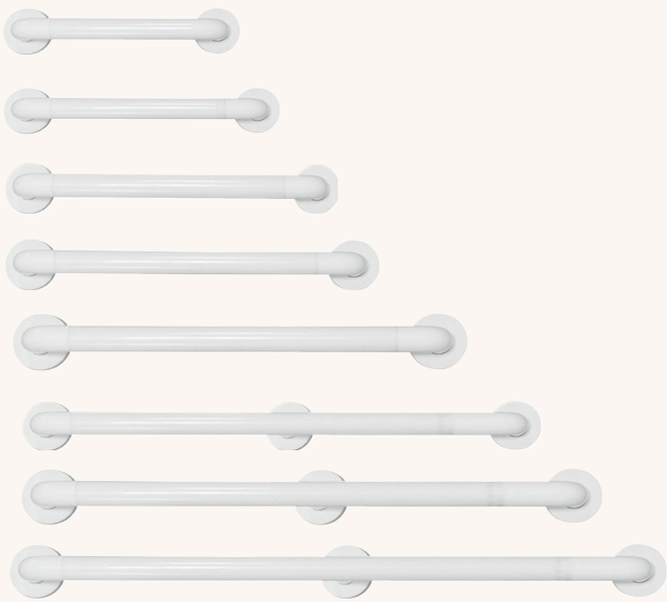

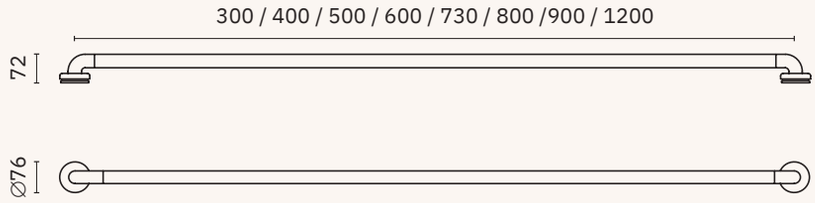

BARRAS ABATIBLES

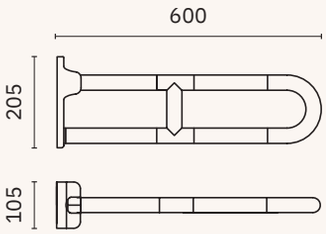

15051.60.NBA

Dimensiones
205 x 600 x 105 mm
5 1/8" x 1'-11 5/8" x 4 1/8"

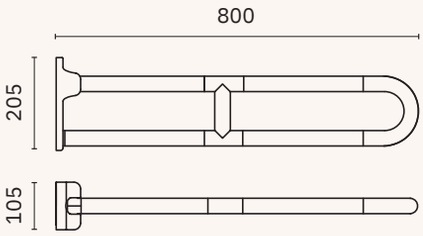

15051.80.NBA

Dimensiones
205 x 800 x 105 mm
5 1/8" x 2'-7 1/2" x 4 1/8"

barras de apoyo nylon angulares

Material
Aluminio recubierto de polímero anti-bacterias.
Soportes de acero inoxidable AISI 304

Acabado
Blanco

∅ barra
34 mm, 1 3/8"

15158.NBA

Dimensiones
700 x 400 x 72 mm
2'-3 1/2" x 1'-3 3/4" x 2 7/8"

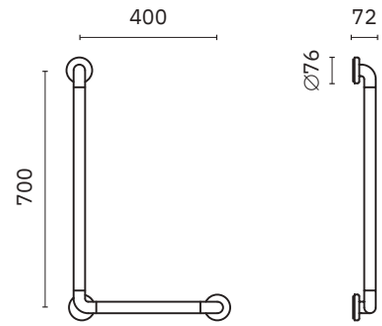

15159.NBA

Dimensiones
700 x 400 x 72 mm
2'-3 1/2" x 1'-3 3/4" x 2 7/8"

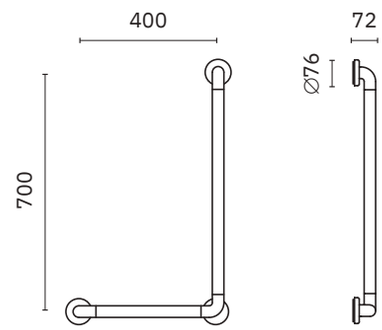

15060.NBA

Dimensiones
600 x 600 x 72 mm
1'-11 5/8" x 1'-11 5/8" x 2 7/8"

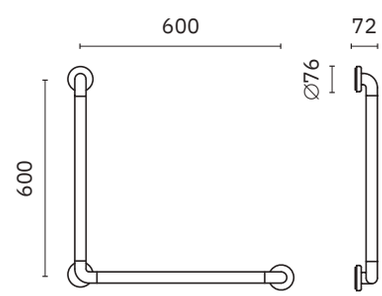

barras de apoyo nylon angulares

Material
Aluminio recubierto de polímero anti-bacterias.
Soportes de acero inoxidable AISI 304

Acabado
Blanco

∅ barra
34 mm, 1 3/8"

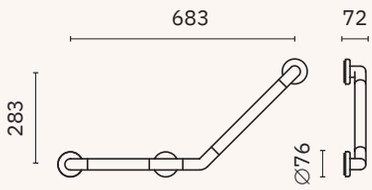

15161.NBA

Dimensiones
283 x 683 x 72 mm
11 1/8" x 2'-2 7/8" x 2 7/8"

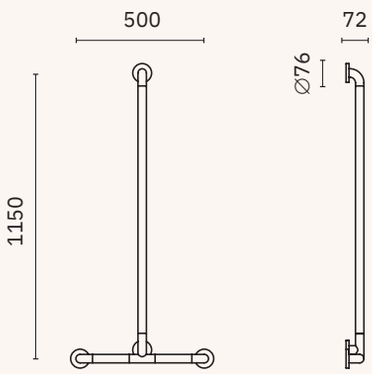

15162.NBA

Dimensiones
1150 x 500 x 72 mm
3'-9 1/4" x 1'-7 5/8" x 2 7/8"

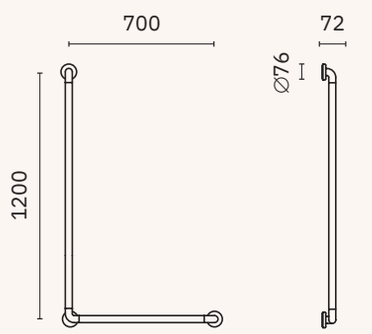

15158.120.70.NBA

Dimensiones
1200 x 700 x 72 mm
3'-11 1/4" x 2'-3 1/2" x 2 7/8"

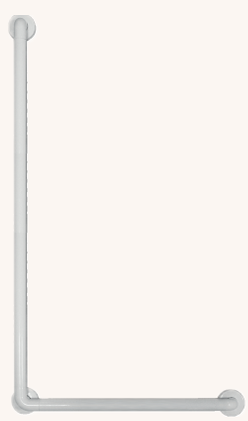

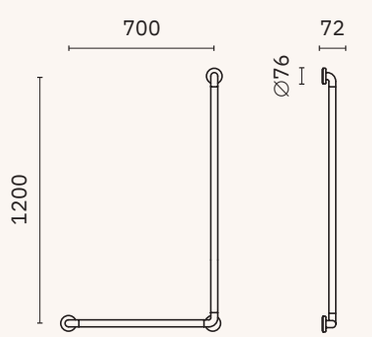

15159.120.70.NBA

Dimensiones
1200 x 700 x 72 mm
3'-11 1/4" x 2'-3 1/2" x 2 7/8"

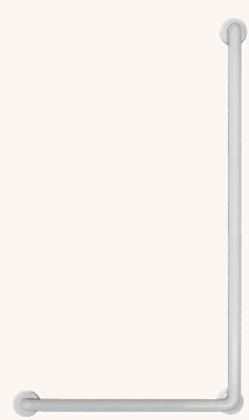

barras de apoyo nylon angulares

Material
Aluminio recubierto de polímero anti-bacterias.
Soportes de acero inoxidable AISI 304

Acabado
Blanco

∅ barra
34 mm, 1 3/8"

15049.NBA

Dimensiones
800 x 700 x 700 mm
2'-7 1/2" x 2'-3 1/2" x 2'-3 1/2"

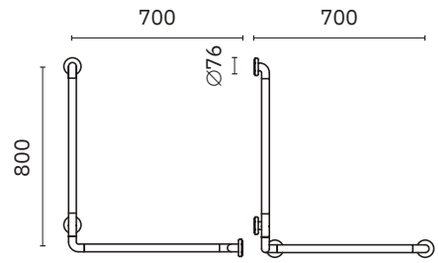

15050.NBA

Dimensiones
800 x 700 x 700 mm
2'-7 1/2" x 2'-3 1/2" x 2'-3 1/2"

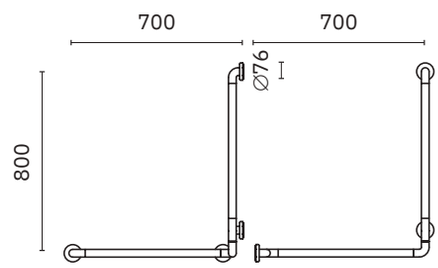

15052.NBA

Dimensiones
800 x 700 x 34 mm
2'-7 1/2" x 2'-3 1/2" x 1 3/8"

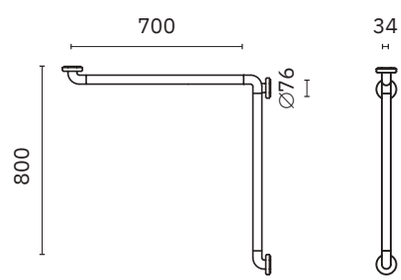

barras de apoyo nylon

Material
Aluminio recubierto de polímero anti-bacterias.
Soportes de acero inoxidable AISI 304

Acabado
Blanco

∅ barra
34 mm, 1 3/8"

15209.34.NBA

Soporte de NYLON para rociador de ducha

Para barra
∅ 34 mm
∅ 1 3/8"

15209.32.NBA

Soporte de NYLON para rociador de ducha

Para barra
∅ 32 mm
∅ 1 3/8"

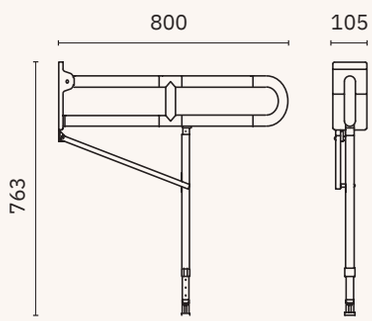

15206.NBA

Barra abatible con apoyo a suelo.
Pata de altura regulable

Dimensiones
763 x 800 x 105 mm
2'-6" x 2'-7 1/2" x 4 1/8"

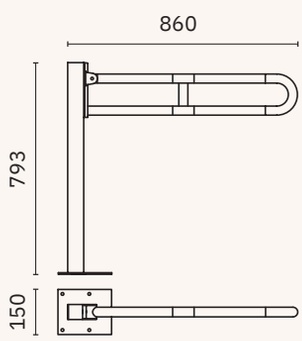

15064.NBA

Barra abatible con anclaje a suelo

Dimensiones totales
793 x 860 x 150 mm
2'-7 1/4" x 2'-9 7/8" x 5 7/8"

Altura de apoyo 800 mm
2'-7 1/2"

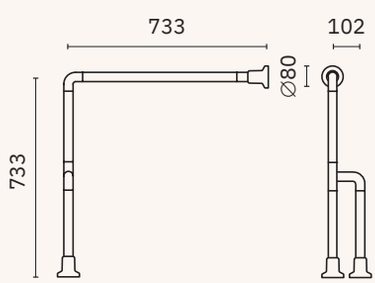

15203.NBA

Barra pared-suelo con doble soporte a suelo. Posición reversible

Dimensiones
733 x 102 x 733 mm
2'-4 7/8" x 4" x 2'-4 7/8"

barras de apoyo nylon

Material
Aluminio recubierto de polímero anti-bacterias.
Soportes de acero inoxidable AISI 304

Acabado
Blanco

∅ barra
34 mm, 1 3/8"

15047.60.NBA

Con triple apoyo a pared.
Posición reversible

Dimensiones
120 x 600 x 102 mm
4 3/4" x 1'-11 5/8" x 4"

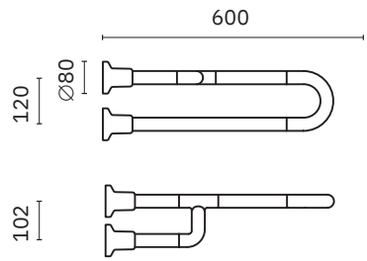

15047.80.NBA

Con triple apoyo a pared.
Posición reversible

Dimensiones
120 x 800 x 102 mm
4 3/4" x 2'-7 1/2" x 4"

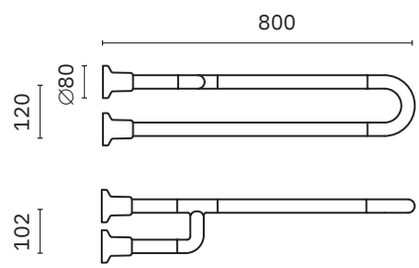

15071.NBA

Percha

Dimensiones
95 x 81 x 96 mm
3 3/4" x 3 1/4" x 3 3/4"

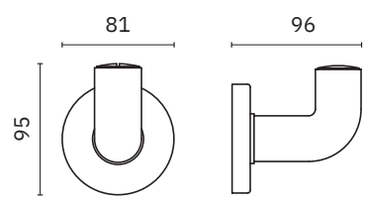

15051.NPR

Portarrollos adaptable
a barra abatible

Material
ABS blanco

Dimensiones
50 x 155 x 92 mm
2" x 6 1/8" x 3 5/8"

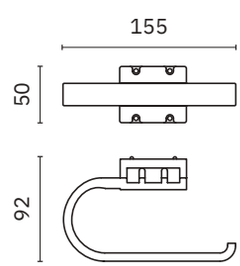

barras de apoyo nylon rectas

Material
Aluminio recubierto de poliamida

∅ barra
36 mm, 1 3/8"

Acabado
Blanco

15061.N36

Dimensiones
1800 x 36 x 145 mm
5'-10 7/8" x 1 3/8" x 5 3/4"

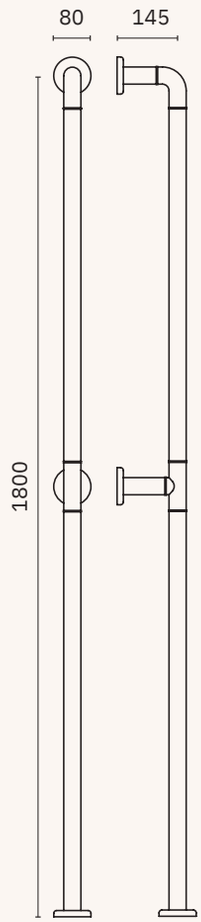

15054.170.N36

Dimensiones
1700 x 36 x 145 mm
5'-6 7/8" x 3 1/8" x 5 3/4"

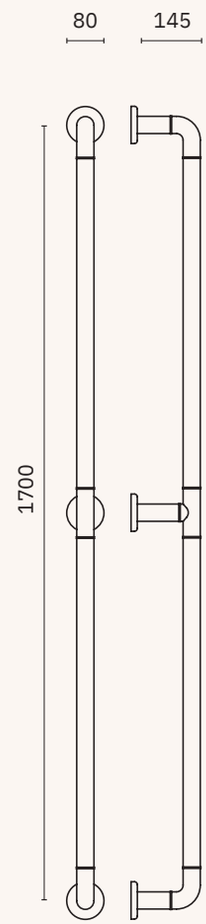

barras de apoyo nylon

Material
Aluminio recubierto de poliamida

∅ barra
36 mm, 1 3/8"

Acabado
Blanco

15047.60.N36

Barra con triple apoyo en pared. Posición reversible

Dimensiones
150 x 600 x 90 mm
5 7/8" x 1'-11 5/8" x 3 1/2"

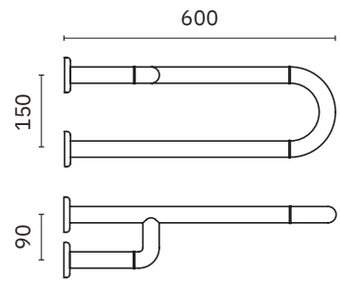

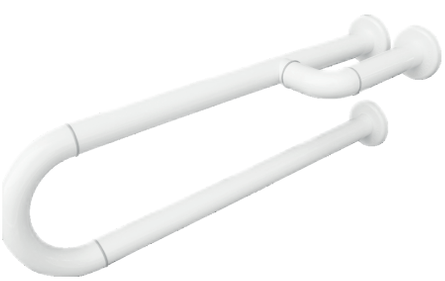

15047.80.N36

Barra con triple apoyo en pared. Posición reversible

Dimensiones
150 x 800 x 90 mm
5 7/8" x 2'-7 1/2" x 3 1/2"

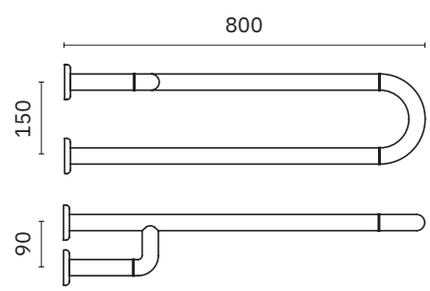

barras de apoyo nylon angulares

Material
Aluminio recubierto de poliamida

Acabado
Blanco

∅ barra
36 mm, 1 3/8"

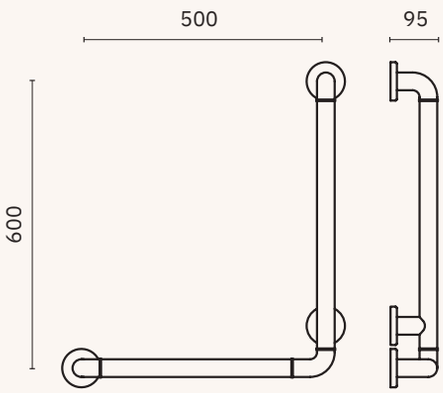

15159.N36

Dimensiones
600 x 500 x 95 mm
1'-11 5/8" x 1'-7 3/4" x 3 3/4"

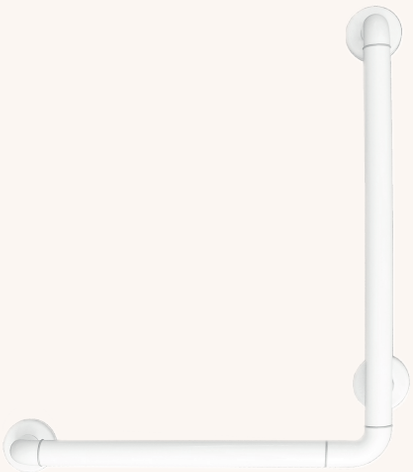

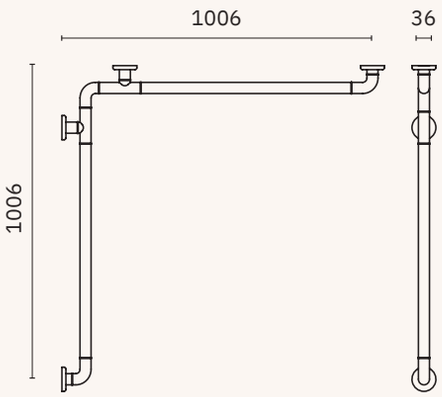

15052.105.N36

Conjunto de dos barras: angular y recta

Dimensiones
1006 x 1006 x 36 mm
3'-3 5/8" x 3'-3 5/8" x 1 3/8"

36 x 1612 x 95 mm
1 3/8" x 5'-3 1/2" x 3 3/4"

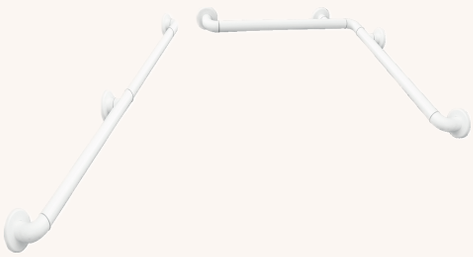

asientos de ducha plegables

NUEVO

Material
Polímero de alta resistencia
Fijaciones de acero inoxidable AISI 304
Pata de Aluminio cepillado

Acabado
Blanco (.W)
Gris antracita (.A)

- ✓ Asiento de ducha mural abatible y extraíble con pata de apoyo.
- ✓ Concebido para personas con movilidad reducida (PMR).
- ✓ Como elemento extraíble, permite sustituirse temporalmente por una repisa u otro accesorio.
- ✓ Robustez y precisión técnica.
- ✓ Fácil mantenimiento y larga vida útil.
- ✓ Facilidad de instalación y el confort para el usuario.

15031.W

15031.A

Dimensiones abierto:
509 x 450 x 475 mm
1'-8" x 1'-5 3/4" x 1'-6 3/4"

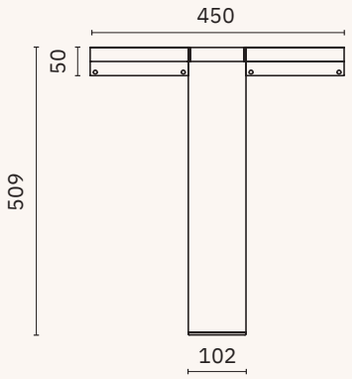

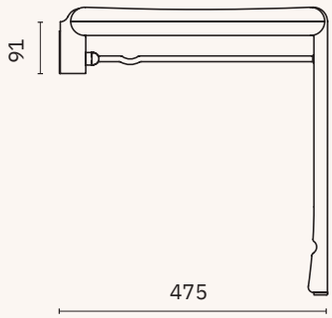

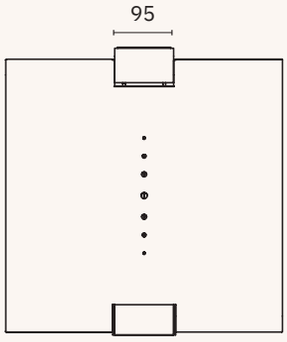

asientos de ducha plegables nylon

Material
Polipropileno anti-bacterias
Fijaciones de acero inoxidable AISI 304

Acabado
Blanco

15045.NBA

Asiento plegable con dos patas regulables

Dimensiones
435-595 x 455 x 462 mm
1'-5 1/8" - 1'-11 3/8" x 1'-5 7/8" x 1'-6 1/4"

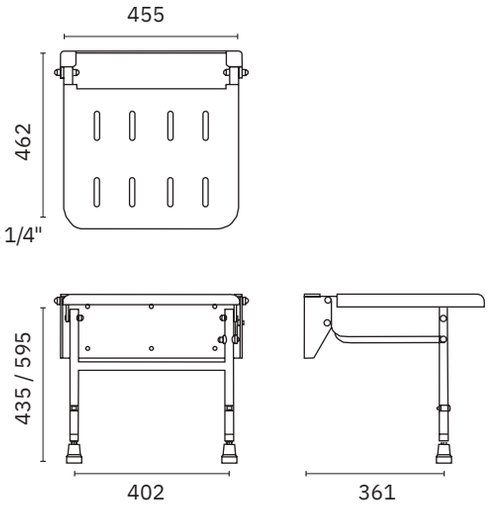

15042.NBA

Asiento plegable

Dimensiones
80 x 420 x 420 mm
3 1/8" x 1'-4 1/2" x 1'-4 1/2"

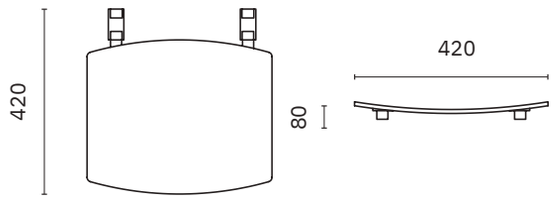

NUEVO

15044.NBA

Asiento plegable

Dimensiones
590 x 447 x 502 mm
1'-1 1/4" x 1'-5 5/8" x 1'-7 3/4"

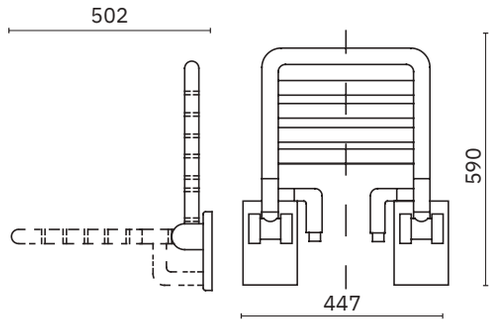

15042.FIX.NBA

Asiento plegable con respaldo

Dimensiones
446 x 420 x 417 mm
1'-5 1/2" x 1'-4 1/2" x 1'-4 3/8"

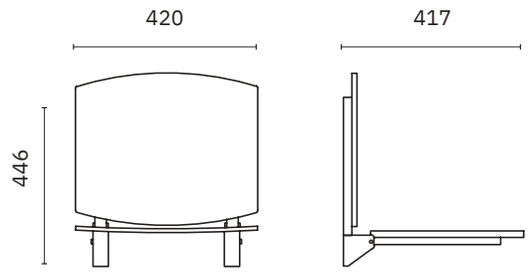

asientos de ducha plegables nylon

Material
Polipropileno anti-bacterias
Fijaciones de acero inoxidable AISI 304

Acabado
Blanco
Negro (.N)

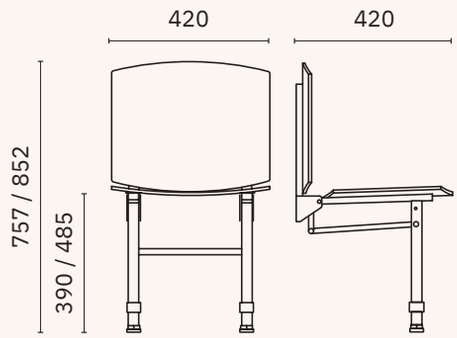

15042.PAT.NBA | 15042.PAT.N

Asiento plegable con resplado y dos patas regulables

Dimensiones
740 - 835 x 420 x 420 mm
2'-5 1/8" - 2'-8 7/8" x 1'-4 1/2" x 1'-4 1/2"

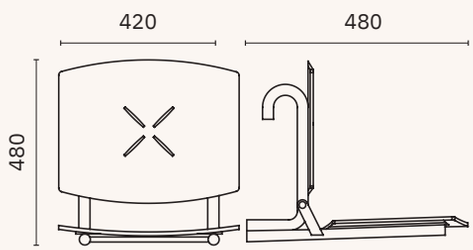

15042.MOV.NBA

Asiento amovible y plegable con respaldo

Dimensiones
480 x 420 x 480 mm
1'-6 7/8" x 1'-4 1/2" x 1'-6 7/8"

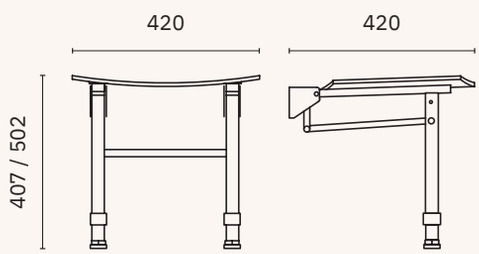

15042.PIE.NBA | 15042.PIE.N

Asiento plegable con dos patas regulables

Dimensiones
407 - 502 x 420 x 420 mm
1'-4" - 1'-7 3/4" x 1'-4 1/2" x 1'-4 1/2"

asientos de ducha plegables

Material
Acero inoxidable AISI 304

Acabado
Satinado (.S) Brillo (.B) Blanco (.W) Negro (.N)

15045.S | 15045.B

15045.W

Con doble apoyo a suelo

Dimensiones
477 x 450 x 410 mm
1'-6 3/4" x 1'-5 3/4" x 1'-4 1/8"

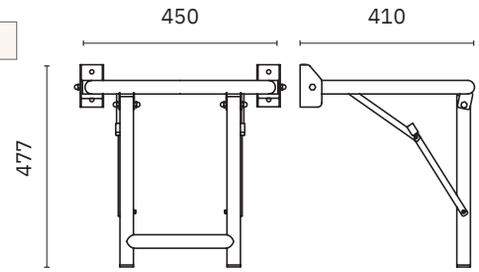

15046.S | 15046.B

15046.W

Con soporte en pared

Dimensiones
428 x 450 x 410 mm
1'-4 7/8" x 1'-5 3/4" x 1'-4 1/8"

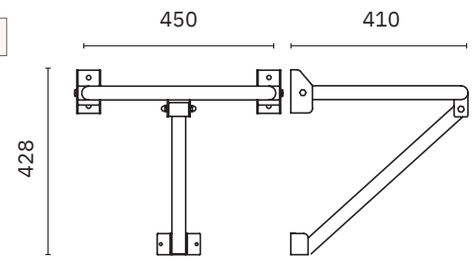

15066.S

Con asiento acolchado
y soporte en pared

Dimensiones
399 x 462 x 435 mm
1'-3 3/4" x 1'-6 1/4" x 1'-5 1/8"

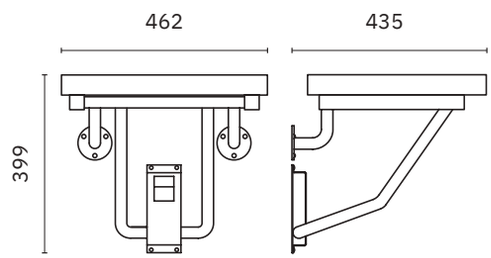

NUEVO

15025.S | 15025.W

Asiento mural para ducha

Dimensiones
570 x 574 x 430 mm
1'-10 1/2" x 1'-10 5/8" x 1'-4 7/8"

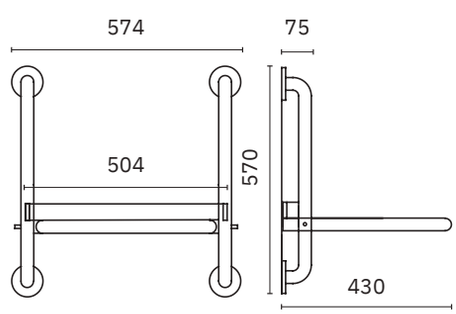

15041.S | 15041.B

15041.W | 15041.N

Asiento mural para ducha

Dimensiones
100 x 501 x 420 mm
3 7/8" x 1'-7 3/4" x 1'-4 1/2"

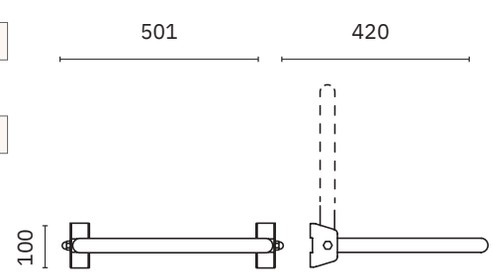

asientos de ducha plegables

Material
Acero inoxidable AISI 304

Acabado
Satinado (.S) Brillo (.B) Blanco (.W) Negro (.N)

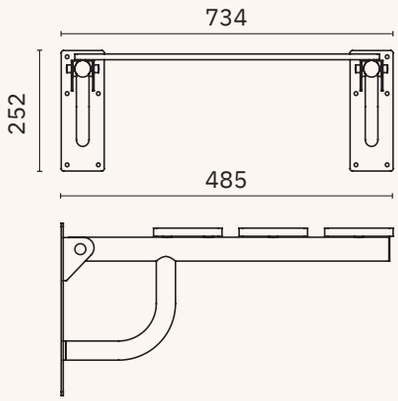

15073.S

Con asiento de tabla fenólica y soporte en pared

Dimensiones
252 x 734 x 485 mm
9 7/8" x 2'-4 7/8" x 1'-7 1/8"

NUEVO

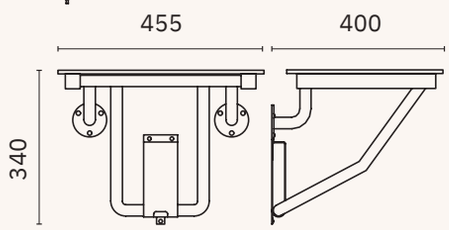

15065.S

Con asiento de tabla fenólica y soporte en pared

Dimensiones
340 x 455 x 400 mm
1'-3 3/4" x 1'-5 7/8" x 1'-3 3/4"

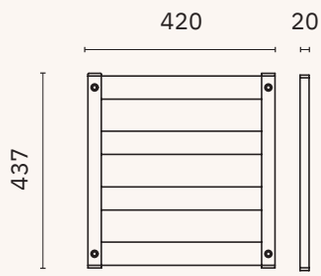

15077.S

Respaldo para asiento de ducha

Dimensiones
437 x 420 x 20 mm
1'-5 1/4" x 1'-4 1/2" x 3/4"

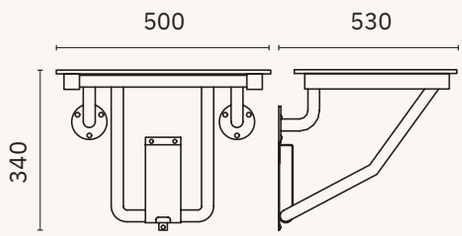

15065.50.S

Con asiento de tabla fenólica y soporte en pared

Dimensiones
340 x 500 x 530 mm
1'-3 3/4" x 1'-8 7/8" x 1'-8 7/8"

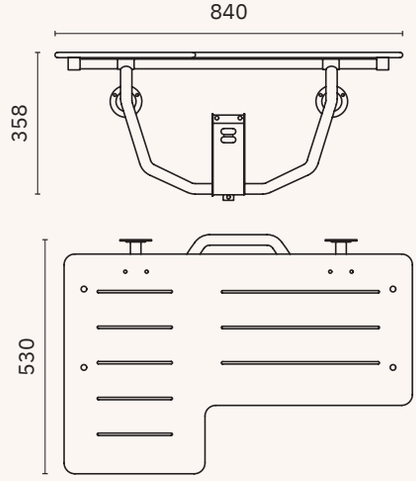

15074.L

Con asiento doble de tabla fenólica y soporte en pared

Dimensiones
358 x 840 x 530 mm
1'-2 1/8" x 2'-9 1/8" x 1'-8 7/8"

asientos de ducha plegables

Acabado
Blanco (.W)

15035.XL.W

Asiento plegable con asideros laterales y dos patas de apoyo a suelo regulables.

Material
Acero inoxidable pintado y ABS

Dimensiones
465 x 527 x 360 mm
1'-6 1/4" x 1'-8 3/4" x 1'-2 1/4"

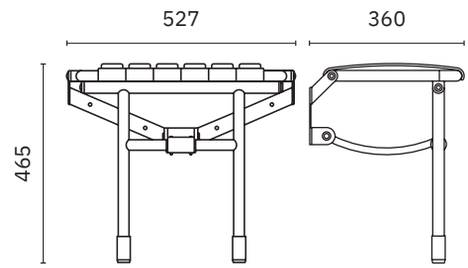

15035.2.W

Asiento plegable con dos patas de apoyo a suelo regulables.

Material
Acero inoxidable pintado y ABS

Dimensiones
465 x 352 x 386 mm
1'-6 1/4" x 1'-1 7/8" x 1'-3 1/4"

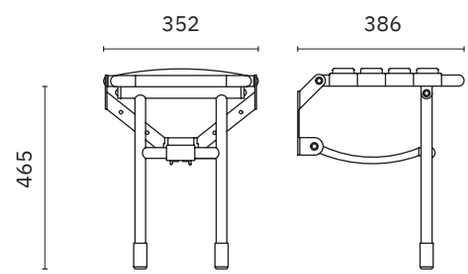

15067.2.W

Material
Aluminio y ABS

Dimensiones
100 x 325 x 315 mm
3 7/8" x 1'-0 3/4" x 1'-3 3/8"

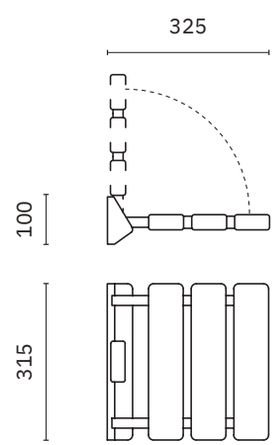

bañeras adaptadas

Material
Resina poliéster

Acabado
Gelcoat blanco brillo

H501

Bañera con asiento con elevador eléctrico. Desagüe 1” 1/4. Carga máxima asiento: 165 kg. Capacidad: 190 litros. Disponible en versión izquierda y derecha.

Dimensiones
565 x 1500 x 700 mm / 565 x 1700 x 700 mm
1'-10 1/4" x 4'-11" x 2'-3 1/2" / 1'-10 1/4" x 5'-6 7/8" x 2'-3 1/2"

H502

Bañera con acceso frontal a través de una puerta estanca. Desagüe 1” 1/4. Peso: 41 kg

Dimensiones
930 x 660 x 980 mm
3'-0 5/8" x 2'-2" x 3'-2 5/8"

H503

Bañera de acceso lateral. Disponible en versión izquierda y derecha

Dimensiones
900 x 1245 x 660 mm
2'-11 1/2" x 4'-1" x 2'-2"

H504

Bañera de acceso lateral. Disponible en versión izquierda y derecha

Dimensiones
930 x 950 x 660 mm
3'-0 5/8" x 3'-1 3/8" x 2'-2"

asientos de ducha y bañera

Acabado
Satinado (.S) Brillo (.B) Blanco (.W)

15040.NBA

Asiento para bañera

Longitud ajustable

Material
Polipropileno blanco

Dimensiones
110 x 720 x 380 mm
4 3/8" x 2'-4 3/8" x 1'-3"

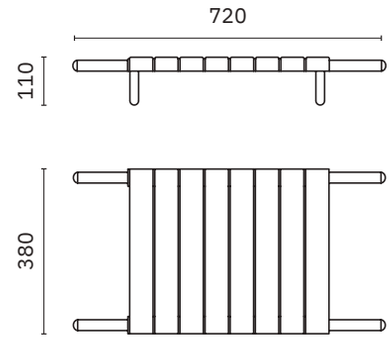

15043.2.NBA

Asiento para bañera

Material
Acero inoxidable AISI 304

Dimensiones
190 x 700 x 380 mm
7 1/2" x 2'-3 1/2" x 1'-3"

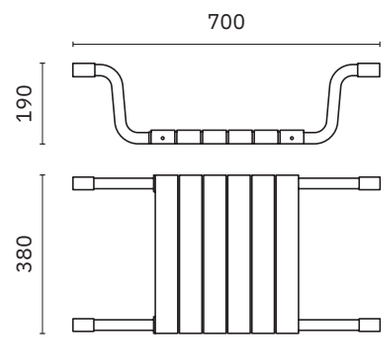

15042.MOV.S 15042.MOV.B

15042.MOV.W

Asiento amovible para ducha
(no plegable)

Material
Acero inoxidable AISI 304

Dimensiones
498 x 450 x 416 mm
1'-7 5/8" x 1'-5 3/4" x 1'-4 3/8"

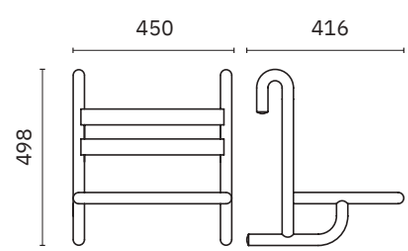

asientos de ducha

Acabado
Blanco (.W)

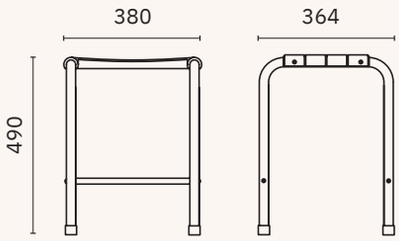

15044.2.NBA

Asiento para ducha

Material
Acero inoxidable AISI 304

Dimensiones
490 x 380 x 364 mm
1'- 7 1/4" x 1'- 3" x 1'- 2 3/8"

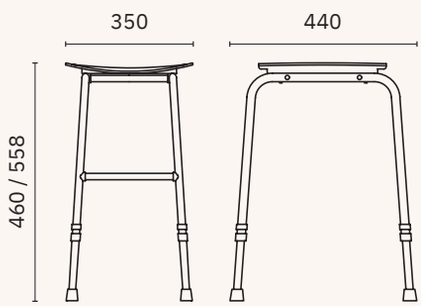

15037.W

Asiento para ducha
Patas ajustables de aluminio

Material
Polipropileno blanco

Dimensiones
460 - 558 x 350 x 440 mm
1'-6 1/8" - 1'-10" x 1'-1 3/4" x 1'-5 3/8"

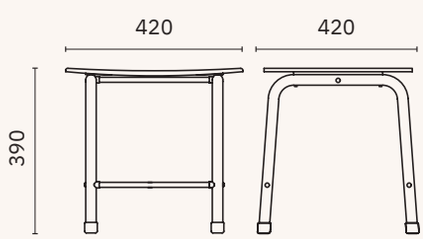

15038.W

Asiento para ducha
Patas de acero inoxidable
AISI 304

Material
Polipropileno blanco

Dimensiones
390 x 420 x 420 mm
1'-3 3/8" x 1'-4 1/2" x 1'-4 1/2"

inodoros ergonómicos a suelo

21S

Inodoro a suelo con salida vertical.
Abertura frontal.

Tapa 2040AR.2 no incluida

Material
Cerámica blanca

Dimensiones
476 x 334 x 595 mm
1'-6 3/4" x 1'-1 1/8" x 1'-11 3/8"

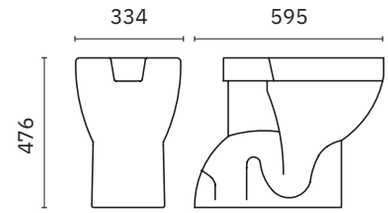

21M

Inodoro a suelo con salida
vertical/horizontal. Abertura frontal.

Tapa 13144.I no incluida

Material
Cerámica blanca

Dimensiones
900 x 380 x 760 mm
2'-11 1/2" x 1'-3" x 2'-5 7/8"

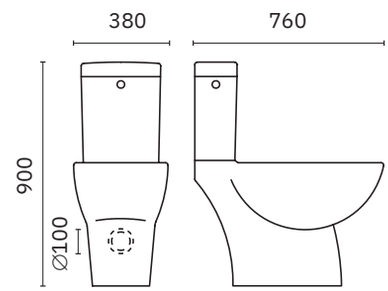

31P

Inodoro a suelo con salida horizontal.
Abertura frontal.

Tapa 13144.I no incluida

Material
Cerámica blanca

Dimensiones
495 x 390 x 590 mm
1'-7 1/2" x 1'-3 3/8" x 1'-11 1/4"

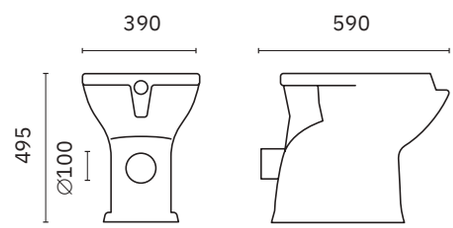

ASIENTOS PARA WC

2040AR.2

Asiento para inodoro con abertura higiénica y tapa.
Adaptación universal

Material
Durolux

13144.I

Asiento para inodoro con abertura higiénica y tapa.
Adaptación universal

Material
Poliéster blanco

inodoros ergonómicos suspendidos

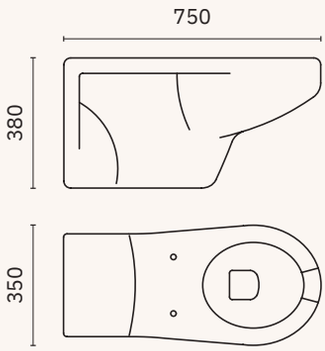

13153.W

Inodoro-bidé suspendido

Tapa adaptable modelos: 13144.I y 2040AR.2 (no incluidas)

Bastidor 304H.2 no incluido

Material
Cerámica blanca

Dimensiones
380 x 350 x 750 mm
1'-3" x 1'-1 3/4" x 2'-5 1/2"

ACCESORIOS INODOROS

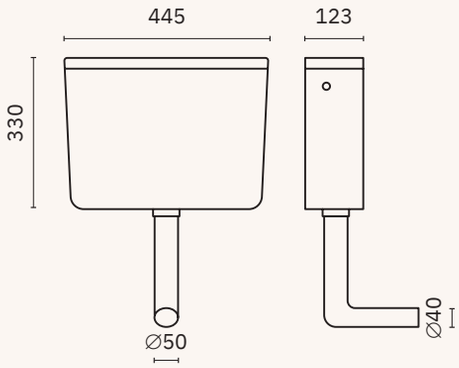

C1

Cisterna de accionamiento manual.
Incluye tubo conexión a inodoro

Adecuada para inodoros 21S y 31P

Material
ABS

Dimensiones
330 x 445 x 123 mm
1'-1" x 1'-5 1/2" x 4 7/8"

304H.2

Bastidor metálico para soporte de WC

13182.B

Mando manual pneumático de encastre con pulsador para cisterna C1

13184.B

Mando manual pneumático externo con pulsador para cisterna C1

15075.N

Respaldo acolchado.
Apoyo a pared con tubo de acero inoxidable AISI 304

Material
Poliuretano color negro

lavamanos ergonómicos

H5

Lavamanos. Seno profundo, apoyacodos y frontal cóncavo.

No incluye accesorios

Material
Cerámica blanca

Dimensiones
155 x 650 x 525 mm
6 1/8" x 2'-1 5/8" x 1'-8 3/4"

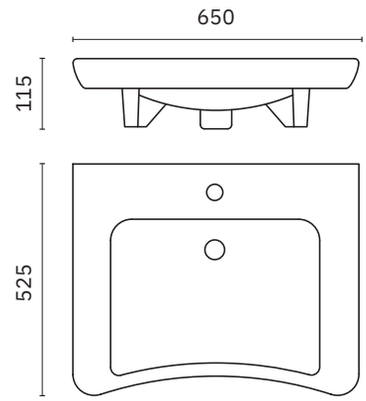

ACCESORIOS PARA LAVAMANOS

303A

Soporte fijo para lavamanos H5

303B

Soporte reclinable manual para lavamanos H5

303C

Soporte reclinable pneumático para lavamanos H5

303D

Soporte fijo para adaptación a soporte reclinable neumático para lavamanos 13024.2.S

302P

Conjunto sifón encastrado, tubo flexible y válvula para lavabos H5 y 13024.2.S

302A

Conjunto sifón en superficie, tubo flexible y válvula para lavabos H5 y 13024.2.S

grifería gerontológica

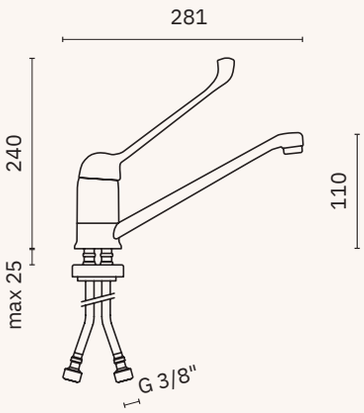

07200.B

Grifo monomando mezclador palanca clínica. Instalación sobre encimera. Adecuado para lavamanos H5

Material
Latón cromado

Dimensiones
240 x 50 x 281 mm
9 1/2" x 2"x 11"

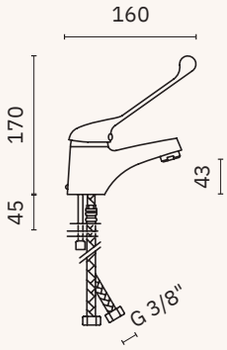

07210.B

Grifo monomando mezclador palanca clínica. Instalación sobre encimera

Material
Latón cromado

Dimensiones
170 x 50 x 160 mm
6 3/4" x 2" x 6 1/4"

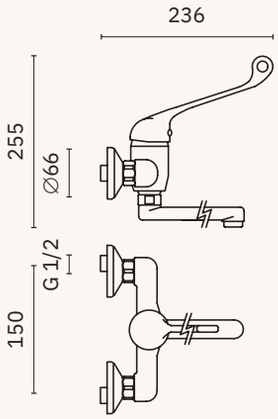

07201.B

Grifo monomando mezclador palanca clínica. Instalación mural

Material
Latón cromado

Dimensiones
255 x 216 x 236 mm
10" x 8 1/2"x 9 1/4"

DUCHAS PARA BIDÉ

186D

Mezclador termostático mural para higiene personal. Accionamiento mediante palanca

187D

Ducha para bidé con palanca automática y posición para flujo continuo en ABS cromado con soporte fijo en ABS y flexo en PVC reforzado de 120 cm

188D

Ducha para bidé con palanca de retorno automático y posición para flujo continuo en ABS negro con soporte fijo en ABS y flexo de PVC reforzado de 120 cm

kits inodoros

13142.KIT

Kit inodoro equipado con

21S	Inodoro salida a suelo
C1	Cisterna ABS
2040AR.2	Asiento con tapa

H42

Kit inodoro equipado con

21S	Inodoro salida a suelo
C1	Cisterna ABS
2040AR.2	Asiento con tapa
186D	Mezclador termostático para higiene personal

13143.KIT

Kit inodoro equipado con

31P	Inodoro salida a pared
C1	Cisterna ABS
13144.I	Asiento con tapa

H42A

Kit inodoro equipado con

31P	Inodoro salida a pared
C1	Cisterna ABS
13144.I	Asiento con tapa
186D	Mezclador termostático para higiene personal

13153.KIT

Kit inodoro-bidé equipado con

13153.W	Inodoro-bidé suspendido
13144.I	Asiento con tapa

kits lavamanos / help kit

Kit lavamanos equipado con:

07200.B	Grifo monomando
H5	Lavamanos cerámico
303A	Soporte fijo
302A	Conjunto sifón

H14

Kit lavamanos equipado con:

07200.B	Grifo monomando
H5	Lavamanos cerámico
303B	Soporte reclinable manual
302A	Conjunto sifón

H11

Kit lavamanos equipado con:

07200.B	Grifo monomando
H5	Lavamanos cerámico
303C	Soporte reclinable neumático
302A	Conjunto sifón

H12

Kit lavamanos equipado con:

07200.B	Grifo monomando
13024.2.S	Lavamanos acero inoxidable
303C	Soporte reclinable neumático
303D	Soporte fijo para adaptación
302A	Conjunto sifón

H15

asientos con alza

Material
Polipropileno

15032.W

Asiento ergonómico sin tapa.

Dimensiones
165 x 390 x 400 mm
6 1/2" x 1'-3 3/8" x 1'-3 3/4"

Suplemento elevador 110 mm

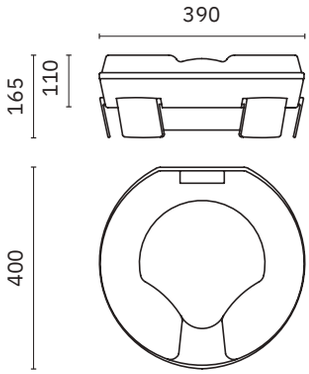

15033.W

Asiento ergonómico con tapa.

Dimensiones
177 x 390 x 400 mm
7" x 1'-3 3/8" x 1'-3 3/4"

Suplemento elevador 110 mm

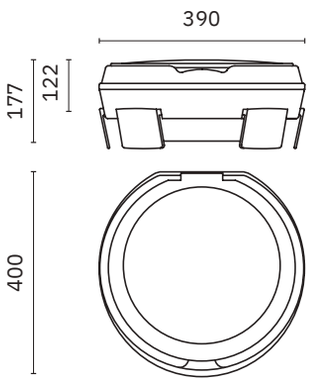

15034.W

Asiento ergonómico sin tapa y con asideros.

Dimensiones
290 x 660 x 420 mm
11 3/8" x 2'-2" x 1'-4 1/2"

Suplemento elevador 110 mm

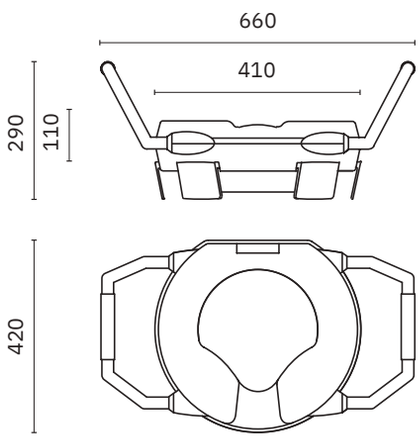

asientos con alza

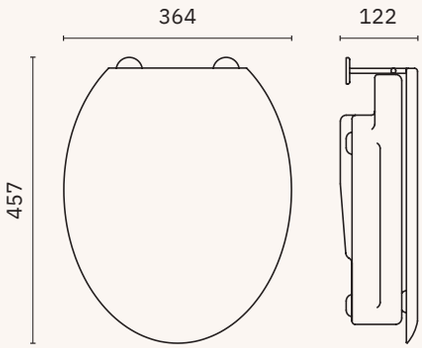

K10

Asiento para inodoro con abertura higiénica frontal, alza de 100 mm y tapa.

Adaptación universal

Material
Durolux

Dimensiones
122 x 364 x 457 mm
4 3/4" x 1'-2 3/8" x 1'-6"

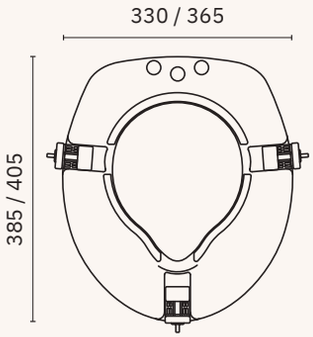

15039.W

Asiento ergonómico con tapa.

Material
Asiento Duraplast.
Tapa poliéster

Dimensiones
330 - 365 x 385 -405 mm
1' - 1'-2 3/8" x 1'-3 1/8" - 1'-4"

Suplemento elevador 100 mm

espejos reclinables

Material
Marco de acero inoxidable AISI 304

Otras dimensiones disponibles bajo pedido

Acabado
Satinado (.S) Brillo (.B) Blanco (.W)

SATINADO (.S)

BRILLO (.B)

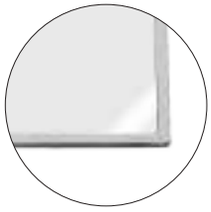

BLANCO (.W)

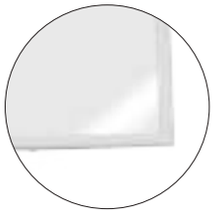

08024.S

08024.B

08024.W

Dimensiones
800 x 600 x 75 mm
2'-7 1/2" x 1'-11 5/8" x 3"

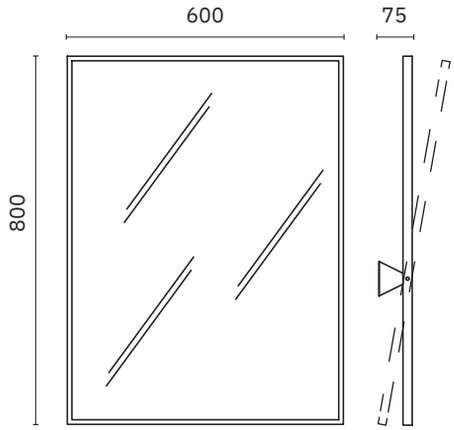

08023.S

08023.B

08023.W

Dimensiones
700 x 500 x 75 mm
2'-3 1/2" x 1'-7 5/8" x 3"

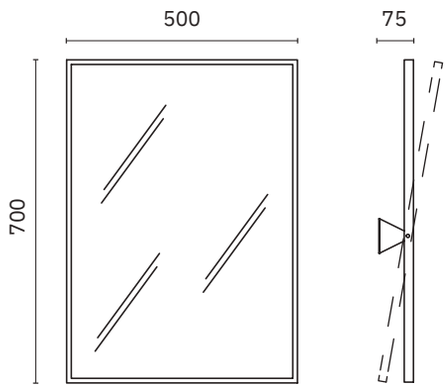

espejos reclinables

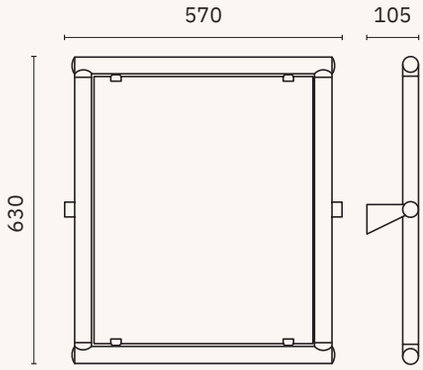

08025.W

Material
Aluminio recubierto nylon

Dimensiones
630 x 570 x 105 mm
2'-0 3/4" x 1'-10 1/2" x 4 1/8"

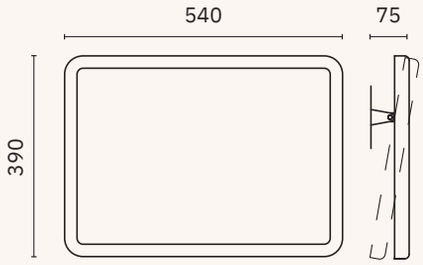

08026.W

Material
Marco ABS blanco, soporte acero inoxidable

Dimensiones
390 x 540 x 75 mm
1'-3 3/8" x 1'-9 1/4" x 3"

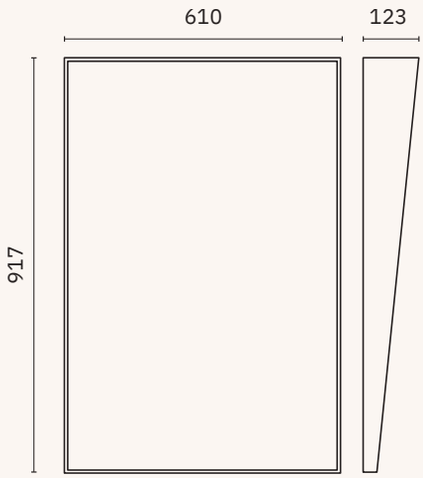

08053.S

Espejo reclinado sin regulación

Material
Marco acero inoxidable AISI 304

Dimensiones
917 x 610 x 123 mm
3'-0 1/8" x 2' x 4 7/8"

emergencia

lavaojos y duchas de emergencia

BOCCHI SafeWORK

Material
Acero galvanizado

Acabado
Pintado epoxy color verde

Conexiones
Latón

Lavaojos de emergencia mural

Funcionamiento
Palanca manual lateral

Dimensiones
300 x 400 x 336 mm
11 3/4" x 1'-3 3/4" x 1'-1 1/4"

SC300.

Material
Recogedor de polipropileno

SC300SS

Material
Recogedor de acero inoxidable

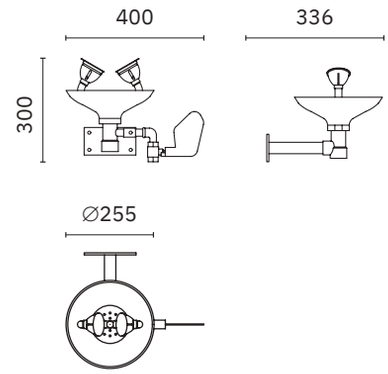

Lavaojos de emergencia con pedestal

Funcionamiento
Palanca manual lateral

Dimensiones
1030 x 400 x 255 mm
3'-4 1/2" x 1'-3 3/4" x 10"

SC320.

Material
Recogedor de polipropileno

SC320SS

Material
Recogedor de acero inoxidable

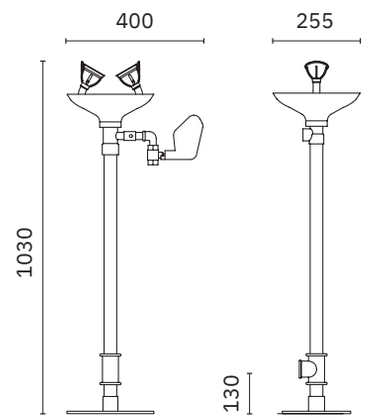

Lavaojos de emergencia con pedestal

Funcionamiento
Palanca manual lateral y pedal

Dimensiones
1030 x 464 x 351 mm.
3'-4" 1/2" x 1'-6 1/4" x 1'-1 3/4"

SC380.

Material
Recogedor de polipropileno

SC380SS

Material
Recogedor de acero inoxidable

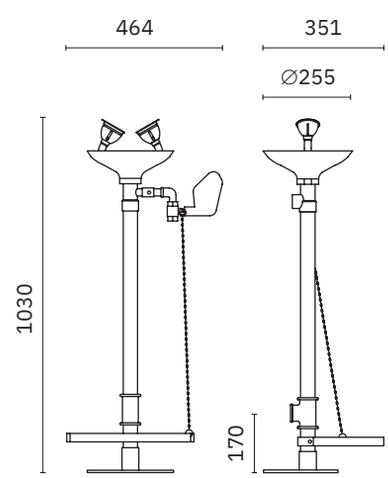

NOFER

lavaojos y duchas de emergencia

Material
Acero galvanizado

Acabado
Pintado epoxy color verde

Conexiones
Latón

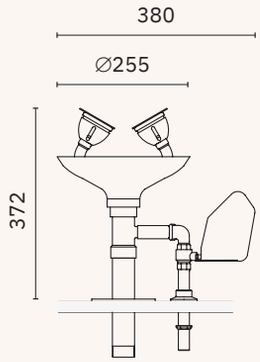

Lavaojos con chorros aireados, válvula de cierre manual. Instalación sobre encimera

Funcionamiento
Palanca lateral de empuje

Dimensiones
372 x 380 x 255 mm. 1'-2 5/8" x 1'-3" x 10"

SC410.

Material
Recogedor de polipropileno

SC410SS

Material
Recogedor de acero inoxidable

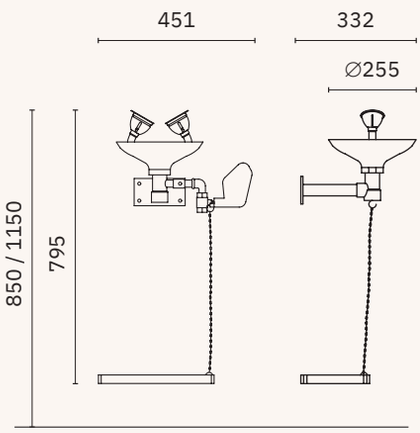

Lavaojos con chorros aireados, válvula de cierre manual. Instalación mural

Funcionamiento
Palanca manual lateral y pedal

Dimensiones
795 x 451 x 332 mm. 2'-7 1/4" x 1'-5 3/4" x 1'-1

SC310.

Material
Recogedor de polipropileno

SC310SS

Material
Recogedor de acero inoxidable

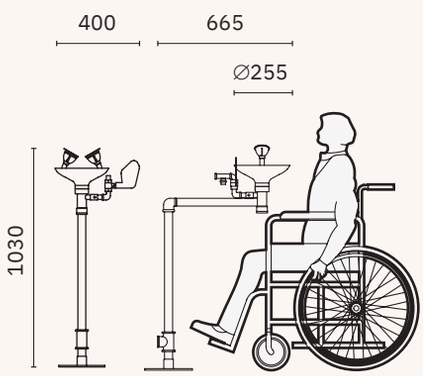

Lavaojos adaptado de montaje a suelo

Funcionamiento
Palanca manual lateral

Dimensiones
1030 x 400 x 665 mm. 3'-4" 1/2" x 1'-3 3/4" x 2'-2 1/4"

SC330.

Material
Recogedor de polipropileno

SC330SS

Material
Recogedor de acero inoxidable

lavaojos y duchas de emergencia

BOCCHI SafeWORK

Material
Acero galvanizado

Acabado
Pintado epoxy color verde

Conexiones
Latón

Ducha de emergencia instalación en techo

Funcionamiento
Tirante rígido con empuñadura triangular

Dimensiones
380 x 249 x 205 mm. 1'-3" x 9 3/4" x 8 1/8"

SC820.

Material
Rociador de polipropileno

SC820SS

Material
Rociador de acero inoxidable

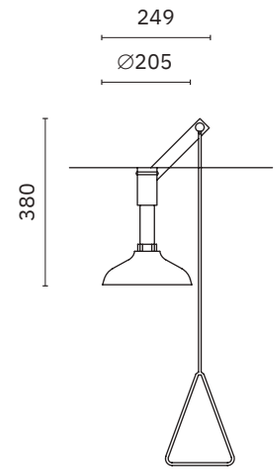

Ducha de emergencia instalación en pared

Funcionamiento
Tirante rígido con empuñadura triangular

Dimensiones
383 x 205 x 700 mm.
1'-3 1/8" x 8 1/8" x 2'-3 1/2"

SC830.

Material
Rociador de polipropileno

SC830SS

Material
Rociador de acero inoxidable

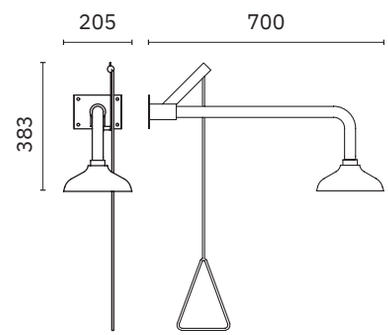

Ducha de emergencia

Funcionamiento
Tirante rígido con empuñadura triangular

Dimensiones
2533 x 205 x 762 mm. 8'-3 3/4" x 8 1/8" x 2'-6"

SC800.

Material
Rociador de polipropileno

SC800SS

Material
Rociador de acero inoxidable

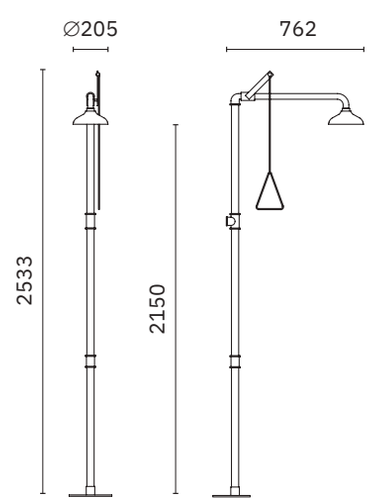

NOFER

lavaojos y duchas de emergencia

BOCCHI SafeWORK

Material
Acero galvanizado

Acabado
Pintado epoxy color verde

Conexiones
Latón

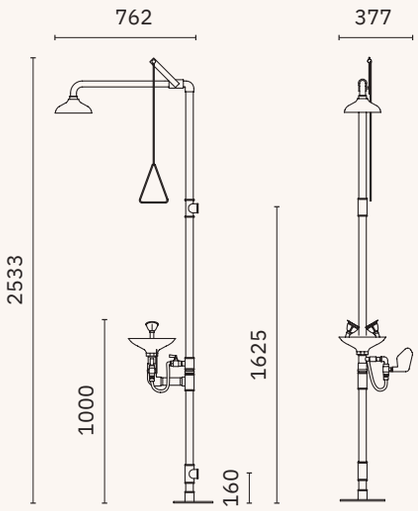

Combinación ducha y lavaojos de emergencia

Funcionamiento ducha
Tirante rígido con empuñadura triangular

Funcionamiento lavaojos
Palanca manual lateral

Dimensiones
2533 x 377 x 762 mm. 8'-3 3/4" x 1'-2 7/8" x 2'-6"

SC700.

Material
Rociador de ducha y recogedor de polipropileno

SC700SS

Material
Rociador de ducha y recogedor de acero inoxidable

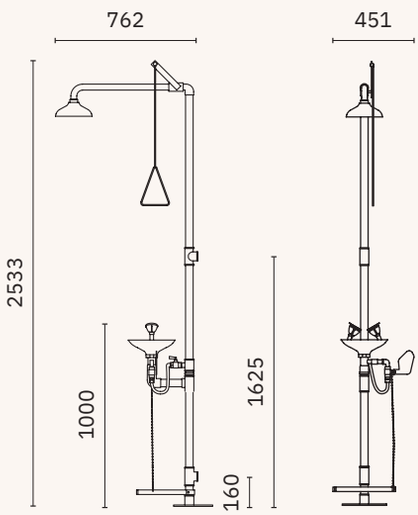

Combinación ducha y lavaojos de emergencia

Funcionamiento ducha
Tirante rígido con empuñadura triangular

Funcionamiento lavaojos
Palanca manual lateral y pedal

Dimensiones
2533 x 451 x 762 mm. 8'-3 3/4" x 1'-5 3/4" x 2'-6"

SC710.

Material
Rociador de ducha y recogedor de polipropileno

SC710SS

Material
Rociador de ducha y recogedor de acero inoxidable

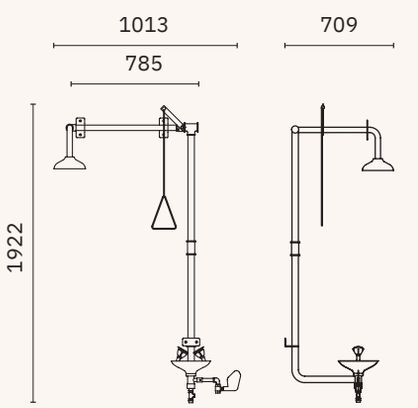

Conjunto ducha sobre puerta y lavaojos

Funcionamiento
Palanca manual lateral

Dimensiones
1922 x 1013 x 709 mm
6'-3 5/8" x 3'-3 7/8" x 2'-3 7/8"

SC740.

Material
Rociador de ducha y recogedor de polipropileno

SC740SS

Material
Rociador de ducha y recogedor de acero inoxidable

lavaojos y duchas de emergencia

BOCCHI SafeWORK

Material
Acero galvanizado

Acabado
Pintado epoxy color verde

Conexiones
Latón

Plataforma con ducha

Funcionamiento
Peana

Dimensiones
2478 x 920 x 946 mm. 8'-1 1/2 x 3'-0 1/4 x 3'-1 1/4

SCP800.

Material
Rociador de polipropileno

SCP800SS

Material
Rociador de acero inoxidable

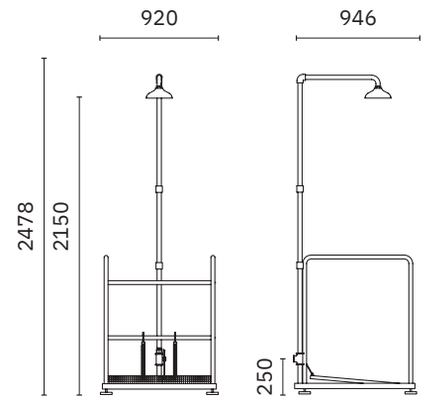

Plataforma con lavaojos

Funcionamiento
Palanca manual lateral

Dimensiones
1157 x 900 x 954 mm. 3'-9 1/2" x 2'-11 1/2" x 3'-1 1/2"

SCP380.

Material
Recogedor de polipropileno

SCP380SS

Material
Recogedor de acero inoxidable

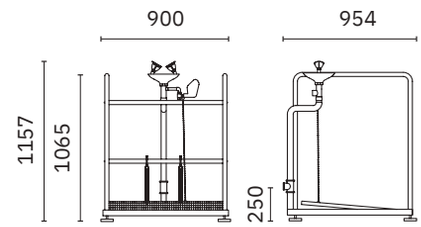

Plataforma con ducha y lavaojos y válvula anticongelación autodrenante con actuación independiente de la ducha a través de tirador

Funcionamiento ducha
Barra rígida de tiro con mango triangular en la ducha

Funcionamiento lavaojos
Al pisar la plataforma el lavaojos se pone en funcionamiento

Dimensiones
2530 x 920 x 975 mm. 8'-3 5/8" x 3'-0 1/4 x 3'-2 3/8"

SCP730.

Material
Rociador y recogedor de polipropileno

SCP730SS

Material
Rociador y recogedor de acero inoxidable

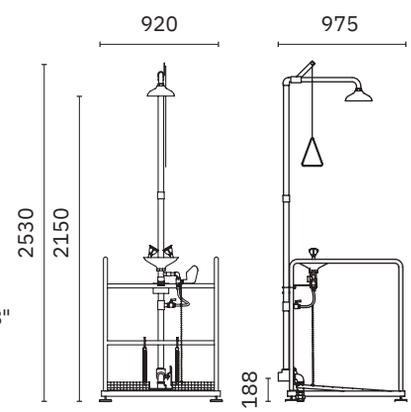

NOFER

lavaojos y duchas de emergencia

BOCCHI SafeWORK

Material
Acero galvanizado

Acabado
Pintado epoxy color verde

Conexiones
Latón

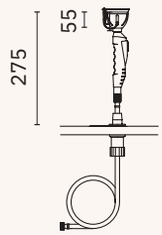

SC421.

Ducha manual lavaojos
de sobremesa extraíble

Dimensiones
275 x 63 x 63 mm
10 7/8" x 2 1/2" x 2 1/2"

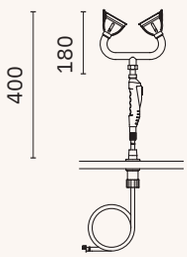

SC422.

Ducha manual doble lavaojos
de sobremesa extraíble

Dimensiones
400 x 173 x 63 mm
15 3/4" x 6 3/4" x 2 1/2"

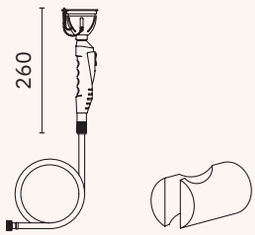

SC431.

Ducha lavaojos con soporte a pared

Dimensiones
220 x 63 x 63 mm
8 5/8" x 2 1/2" x 2 1/2"

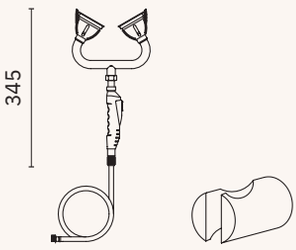

SC432.

Ducha lavaojos doble con soporte a pared

Dimensiones
345 x 173 x 63 mm
13 5/8" x 6 3/4" x 2 1/2"

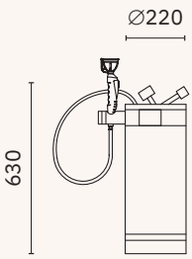

SC391.

Unidad presurizada lavaojos portátil

Dimensiones
630 x 220 x 220 mm
2'-0 3/4" x 8 5/8" x 8 5/8"

Capacidad
18 litros

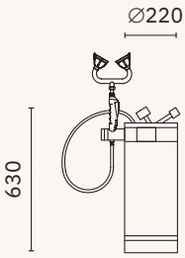

SC392.

Unidad presurizada lavaojos doble portátil

Dimensiones
630 x 220 x 220 mm
2'-0 3/4" x 8 5/8" x 8 5/8"

Capacidad
18 litros

fuentes de agua

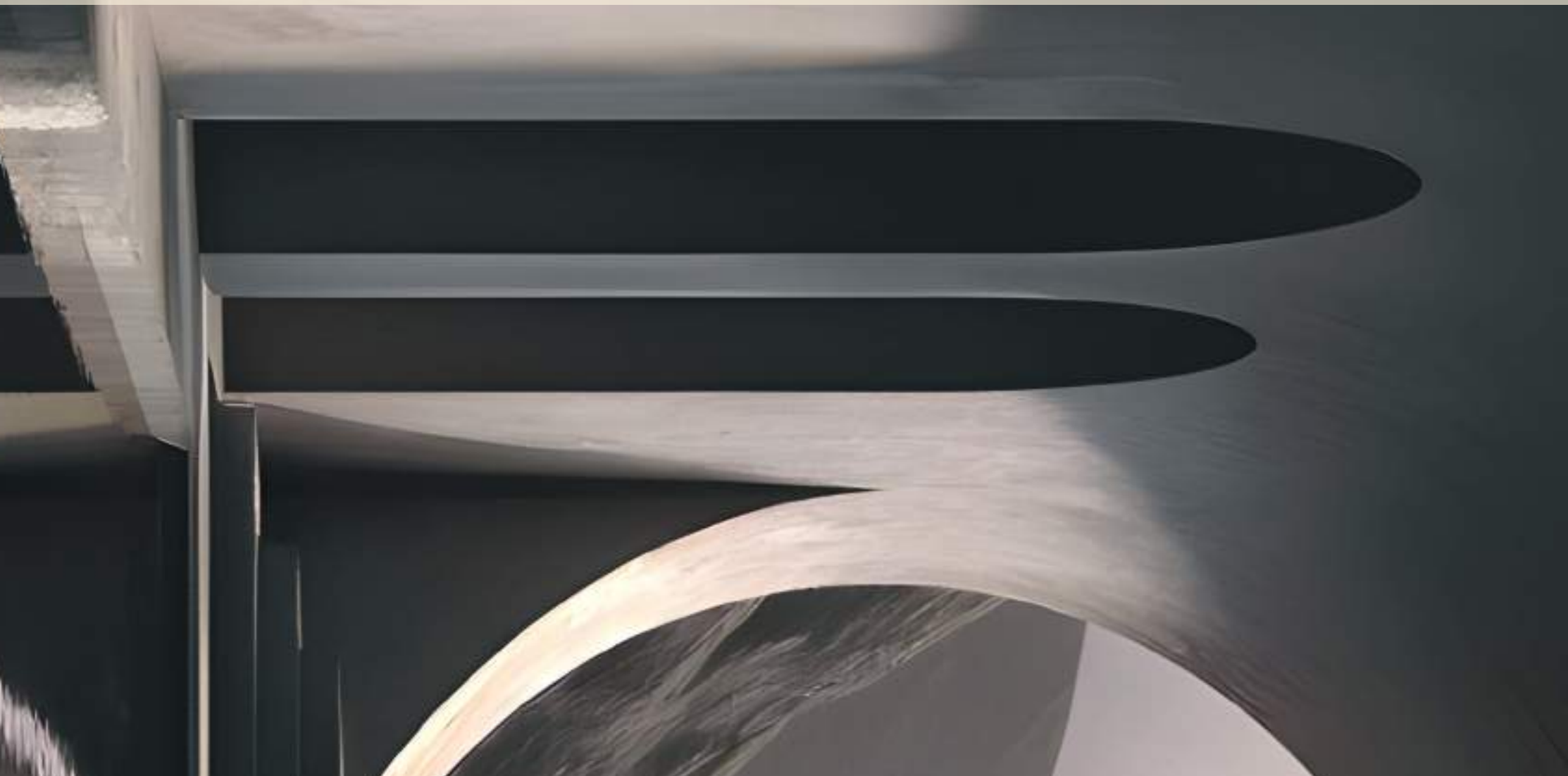

fuentes de agua

Gran capacidad

10014.B

Fuente de agua fría 50 l/h

Con dos grifos (surtidor y llenavasos).
Activación manual

Con regulador de presión

Doble depósito 4+4 litros

Carcasa
Acero inoxidable AISI 304

Acabado
Brillo

Dimensiones
1236 x 355 x 265 mm
4'-0 5/8" x 1'-2" x 10 1/2"

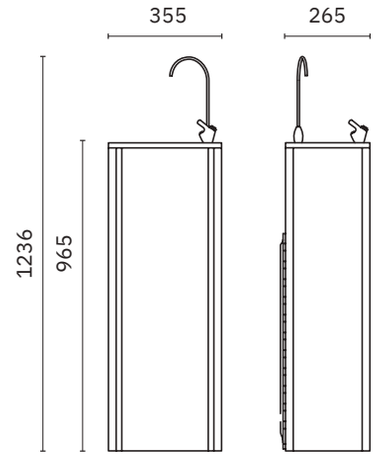

10006.B

Fuente de agua fría 25 l/h

Con dos grifos (surtidor y llenavasos).
Activación manual

Con regulador de presión

Depósito de 4 litros.

Carcasa
Acero inoxidable AISI 304

Acabado
Brillo

Dimensiones
1236 x 355 x 265 mm
4'-0 5/8" x 1'-2" x 10 1/2"

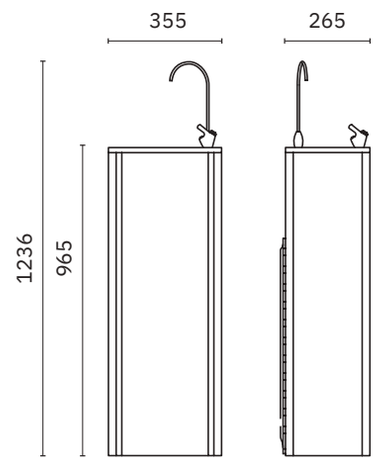

10016.B

Fuente de agua fría mural 30 l/h

Con dos grifos (surtidor y llenavasos).
Activación pulsador

Con regulador de presión

Depósito de 4 litros.

Carcasa
Acero inoxidable AISI 304

Acabado
Brillo

Dimensiones
853 x 427 x 310 mm
2'-9 5/8" x 1'-4 7/8" x 1'-0 1/4"

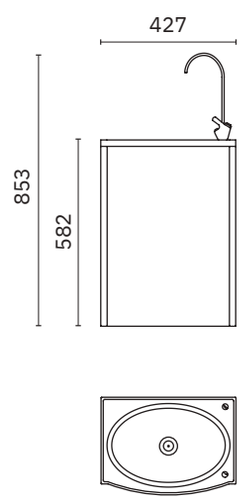

fuentes de agua

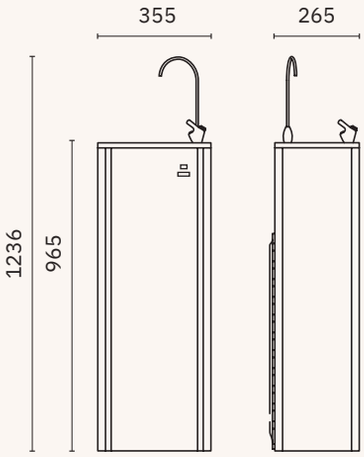

10012.B

Fuente de agua fría 50 l/h

Con dos grifos (surtidor y llenavasos)

Con sensor Láser. Activación automática, inmediata y precisa

Con regulador de presión

Doble depósito 4+4 litros

Carcasa
Acero inoxidable AISI 304

Acabado
Brillo

Dimensiones
1236 x 355 x 265 mm
4'-0 5/8" x 1'-2" x 10 1/2"

LASER sensor

Gran capacidad

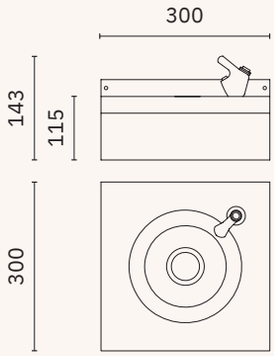

10023.B

Fuente de agua con grifo surtidor

Con regulador de presión

Material
Acero inoxidable AISI 304

Dimensiones
143 x 300 x 300 mm
5 5/8" x 11 3/4" x 11 3/4"

fuentes agua

ACCESORIOS

10010.K

Dispensador de vasos de plástico

Capacidad 70 vasos

10071.B

Grifo llenavasos

10008.B

Grifo pulsador

06046.K

Filtro anticloro

06047.K

Cartucho anticloro para filtro 06046.K

13113.B

Tapón embellecedor de acero inoxidable y ABS

∅ 40 mm. 1 5/8"

06048.K

Filtro de algodón PP para fuente 10006.B

06049.K

Filtro de carbono UDF para fuente 10006.B

	10006.B	10002.S	10012.S	10016.B
CARACTERÍSTICAS				
Caudal de agua fría a 10 °C / Tª entrada: 20 °C / Tª ambiente	25 l/h	50 l/h	50 l/h	30 l/h
Voltaje	220-240 V~	220-240 V~	220-240 V~	220-240 V~
Frecuencia	50/60 Hz	50/60 Hz	50/60 Hz	50/60 Hz
Potencia total	120 W	200 W	200 W	180 W
Potencia compresor	1/6 Hp	1/6 Hp	1/6 Hp	1/6 Hp
Tipo de refrigerante	R134A	R600A	R600A	R600A
Tipo de condensador	estático	ventilación forzada	ventilación forzada	estático
Depósito / compresor	SÍ - 4 litros	SÍ - 2 depósitos	NO	SÍ - 4 litros
Rellena vasos	SÍ	SÍ	SÍ	SÍ
Grifo pulsador	SÍ	SÍ	SÍ	SÍ
Diámetro entrada de agua	M G3/8"	M G3/8"	M G3/8"	M G3/8"
Desagüe	∅ 18 mm	∅ 18 mm	∅ 22 mm	∅ 20 mm
Regulación temperatura salida de agua	SÍ	SÍ	SÍ	SÍ
Regulación de presión	SÍ	SÍ	SÍ	SÍ
Regulación altura de chorro	SÍ	SÍ	SÍ	SÍ

cambiapañales

cambiapañales

09213.W

Cambiapañales horizontal

Protección antibacteriana permanente

Material
Polietileno de alta densidad

Dimensiones
495 x 866 x 560 mm
1'-7 1/2" x 2'-10 1/8" x 1'-10" (abierto)
560 x 866 x 110 mm
1'-10" x 2'-10 1/8" x 4 3/8" (cerrado)

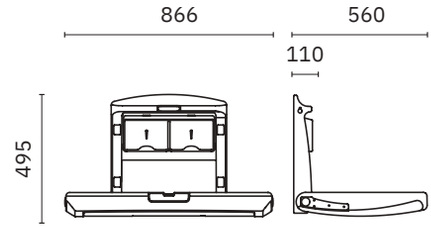

09209.W

Cambiapañales horizontal adosado

Protección antibacteriana permanente

Material
Polietileno de alta densidad

Dimensiones
500 x 880 x 490 mm
1'-7 3/4" x 2'-10 5/8" x 1'-7 1/4" (abierto)
500 x 880 x 100 mm
1'-7 3/4" x 2'-10 5/8" x 3 7/8" (cerrado)

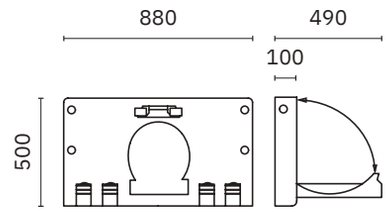

09211.W

Silla mural para bebés

Protección antibacteriana permanente

Material
Polietileno de alta densidad

Dimensiones
470 x 285 x 330 mm
1'-6 1/2" x 11 1/4" x 1'-1" (abierto)
470 x 285 x 145 mm
1'-6 1/2" x 11 1/4" x 5 3/4"(cerrado)

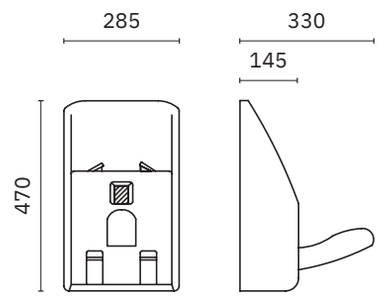

09215.W

Cambiapañales vertical

Protección antibacteriana permanente

Material
Polietileno de alta densidad

Dimensiones
458 x 480 x 885 mm
1'-6" x 1'-6 7/8" x 2'-10 7/8" (abierto)
870 x 480 x 126 mm
2'-10 1/4" x 1'-6 7/8" x 5" (cerrado)

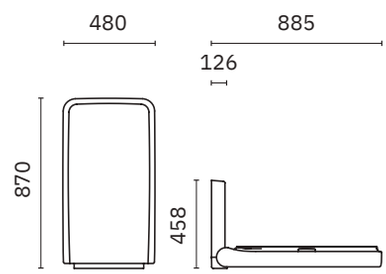

cambiapañales

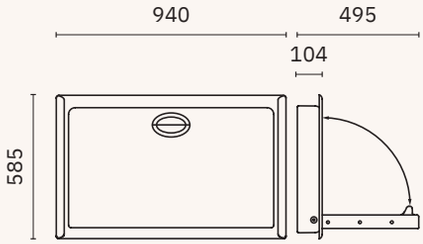

09200.2.S

Cambiapañales empotrado en pared

Protección antibacteriana permanente

Material
Acero inoxidable AISI 304 y polietileno de alta densidad

Dimensiones
585 x 940 x 495 mm
1'-11" x 3'-1" x 1'-7 1/2" (abierto)
585 x 940 x 104 mm
1'-11" x 3'-1" x 4 1/8" (cerrado)

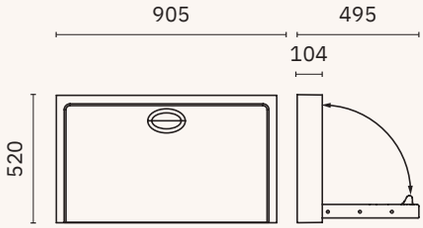

09203.2.S

Cambiapañales de superficie

Protección antibacteriana permanente

Material
Acero inoxidable AISI 304 y polietileno de alta densidad

Dimensiones
520 x 905 x 495 mm
1'-8 1/2 x 2'-11 5/8 x 1'-7 1/2" (abierto)
520 x 905 x 104 mm
1'-8 1/2 x 2'-11 5/8 x 4 1/8" (cerrado)

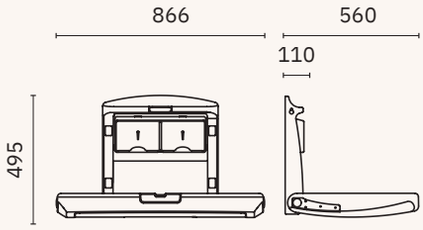

09214.S

Cambiapañales horizontal

Protección antibacteriana permanente

Material
Polietileno de alta densidad con lámina frontal de acero inoxidable

Dimensiones
495 x 866 x 560 mm
1'-7 1/2" x 2'-10 1/8" x 1'-10" (abierto)
560 x 866 x 110 mm
1'-10" x 2'-10 1/8" x 4 3/8" (cerrado)

soluciones ambiente

matainsectos

17054.40.A

Matainsectos, 2 tubos 8 W.
Cobertura 40 m²

Carcasa
Aluminio con tapas laterales de ABS

Dimensiones
262 x 365 x 130 mm
10 1/4" x 14 3/8" x 5 1/8"

Recambio tubo
06020.08

17054.80.A

Matainsectos, 2 tubos 15 W.
Cobertura 80 m²

Carcasa
Aluminio con tapas laterales de ABS

Dimensiones
262 x 514 x 130 mm
10 1/4" x 1'-8 1/4" x 5 1/8"

Recambio tubo
06020.15

17060.25.W

Matainsectos, 1 tubo de 18 W.
Cobertura 25 m²

Dimensions
200 x 450 x 177 mm
7 7/8" x 1'-5 3/4" x 7"

Material
Aluminio pintado

Acabado
Blanco

Recambio tubo
06020.18

Consumible
06019.3

ambientadores

Material
ABS

Acabado
Blanco (.W) Cromado (.B)

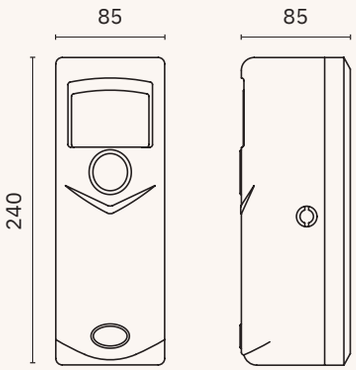

17051.2.W

Ambientador mural recargable.
Funcionamiento a pilas (2 x 1,5 V).
Tiempo ajustable (5-20 min)

Dimensiones
240 x 85 x 85 mm
9 1/2" x 3 3/8" x 3 3/8"

06016.2.K

Carga

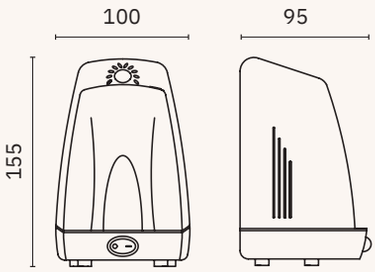

17030.W

Ambientador mural recargable.
Conectado a red. Potencia 10 W.

Dimensiones
155 x 100 x 95 mm
6 1/8" x 4" x 3 3/4"

06030.K

Carga

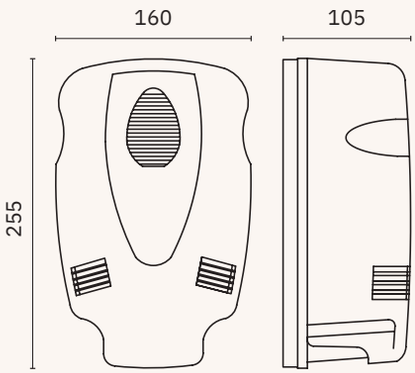

17100.W 17100.B

Ambientador bacteriostático mural recargable.

Dimensiones
255 x 160 x 105 mm
10" x 6 1/4" x 4 1/8"

06050.K

Carga

soporte publicitario y promoción

NOFER ofrece soportes de exposición con producto instalado, con el objetivo de potenciar la oferta en el punto de venta. Expositores de acero pintado, para mostrar al cliente las principales prestaciones del producto expuesto.

Expositor metálico general

Stand metálico con una cara de esposición. Fácil de ensamblar.

Dimensiones
2000 x 620 x 320 mm
6'-6 3/4" x 2'-0 3/8" x 1'-0 5/8"

Los expositores pueden montarse con productos escogidos por el cliente en colaboración con el comercial de la zona.

soporte publicitario y promoción

Expositor metálico productos gama EVO

Stand metálico con una cara
de esposición. Fácil de ensamblar.

Dimensiones
2000 x 620 x 320 mm
6'-6 3/4" x 2'-0 3/8" x 1'-0 5/8"

Los expositores pueden
montarse con productos
escogidos por el cliente en
colaboración con el comercial
de la zona.

soporte publicitario y promoción

Expositor metálico

Stand metálico con una cara
de exposición. Fácil montaje

Dimensiones
1750 x 370 x 360 mm
5'-8 7/8" x 1'-2 1/2" x 1'-2 1/8"

Expositor metálico de sobremesa

Fácil montaje

Dimensiones
510 x 305 x 325 mm
1'-8" x 1' x 1'-0 3/4"

soporte publicitario y promoción

Expositor 1
accesorios de baño

Stand de tablero color antracita, una cara de exposición.

Dimensiones
2000 x 740 x 370 mm
6'-6 3/4" x 2'-5 1/8" x 1'-2 1/2"

Expositor 2
accesorios de baño

Stand de tablero color antracita, una cara de esposición. Fijación a pared incluida.

Dimensiones
1600 x 600 x 20 mm
5'-3" x 1'-11 5/8" x 3/4"

Expositor 3
accesorios de baño

Stand de tablero color antracita, una cara de esposición. Fijación a pared incluida.

Dimensiones
800 x 600 x 20 mm
2'-7 1/2" x 1'-11 5/8" x 3/4"

Expositores mini para colecciones de baño

Los expositores pueden montarse con productos escogidos por el cliente en colaboración con el comercial de la zona.

Alta frecuencia de uso

Aeropuerto

Alta frecuencia de uso

Aeropuerto - Aseos PMR

Alta seguridad

Centro penitenciario

Ocio y deporte

Club deportivo

Ocio y deporte

Centro comercial

Hotel y restauración

Zonas comunes

Hotel y restauración

Cocina profesional

Socio-sanitario
Hospital

certificaciones internacionales

Nofer diseña de acuerdo con los criterios establecidos en las normas ISO9000, es decir con un enfoque al cliente y un control exhaustivo de todo el proceso, desde los inputs de diseño hasta la verificación y validación de los mismos por parte de los clientes y usuarios finales. En el apartado técnico, de seguridad y ergonómicos, Nofer colabora con los mejores laboratorios a nivel estatal y europeo para conseguir la máxima fiabilidad y eficiencia.

ISO

SGS

G-MARK

SASO

GOST

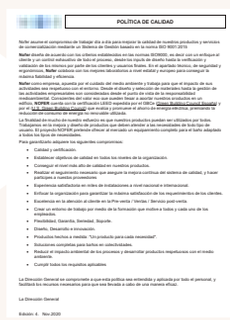

NOFER

Nofer como empresa, apuesta por el cuidado del medio ambiente y trabaja para que el impacto de sus actividades sea respetuoso con el entorno. Desde el diseño y selección de materiales hasta la gestión de las actividades empresariales son consideradas desde el punto de vista de la responsabilidad medioambiental. Conscientes del valor eco que pueden llegar a aportar nuestros productos en un edificio, NOFER cuenta con la certificación LEED expedida por el GBCe (Green Building Council España) y por el (U.S. Green Building Council) que evalúa y promueve el ahorro de energía eléctrica, premiando la reducción de consumo de energía no renovable utilizada.

Pulsación normal

Antiblocaje

Pulsación suave

Pulsación suave y antilegionela

Antivandálico

Ayudas movilidad

Hospital

CÓDIGO

Consultar disponibilidad

certificación medioambiental ISO 14001

NOFER ha obtenido recientemente la prestigiosa certificación medioambiental ISO 14001. Este logro subraya nuestro firme compromiso con la sostenibilidad y la protección del medio ambiente. La ISO 14001 es un estándar internacional que reconoce a las organizaciones que implementan sistemas efectivos de gestión ambiental. En NOFER, hemos adoptado prácticas responsables y eficientes que minimizan nuestro impacto ecológico, optimizan el uso de recursos y promueven la mejora continua. Este reconocimiento nos motiva a seguir avanzando hacia un futuro más verde, donde la innovación y la sostenibilidad vayan de la mano para el beneficio de todos.

¿Qué supone para NOFER obtener la certificación ISO 14001?

1. Compromiso con el Medio Ambiente: La certificación ISO 14001 refleja nuestro firme compromiso con la protección del medio ambiente y la sostenibilidad en todas nuestras operaciones.

2. Eficiencia en el Uso de Recursos: Aseguramos una gestión eficiente y responsable de los recursos, reduciendo el desperdicio y optimizando el consumo para minimizar nuestro impacto ambiental.

3. Cumplimiento Normativo: Garantizamos el cumplimiento de todas las leyes y regulaciones ambientales vigentes, evitando sanciones y fortaleciendo nuestra reputación como empresa responsable.

4. Cultura de Mejora Continua: Fomentamos una cultura de mejora continua en nuestras prácticas ambientales, adoptando innovaciones y tecnologías sostenibles para un futuro más verde.

Por un consumo energético más limpio y sostenible
Cada día llega al planeta, procedente del Sol, energía suficiente como para suministrar a todo el mundo durante un año. A diferencia de los combustibles fósiles, esta energía no libera emisiones peligrosas de dióxido de carbono (CO2) y por lo tanto nos ayuda a reducir notablemente la huella ecológica. Nofer, con la voluntad de seguir trabajando por un uso más racional de la energía, prevenir daños al medio ambiente y ralentizar el cambio climático ha realizado en sus instalaciones de Sant Feliu el proyecto de autoconsumo “Instalación de generación de 73,6 kW”, cofinanciado por el Mecanismo Europeo de Recuperación y Resiliencia PRTR-Next Generation EU, coordinado por el Ministerio para la Transición Ecológica y el Reto Demográfico, a través de IDAE y gestionado por las autonomías según el Real Decreto 477/2021, con el objetivo de conseguir una economía más limpia y sostenible.

El proyecto de autoconsumo que se ha elaborado consta de fuentes de energía renovable y consiste en una instalación solar fotovoltaica con módulos monocristalinos sobre cubierta con 60 kW en inversores y sistema de monitorización y registro GOODWE, modelo SEC1000. En este proyecto se han instalado 184 módulos de 400 Wp con una potencia total de 73,6 kWp.

Porque en cuestión de medioambiente todos los ámbitos suman, Nofer apuesta por la energía sostenible también en sus instalaciones.

esquemas de instalación

SECAMANOS

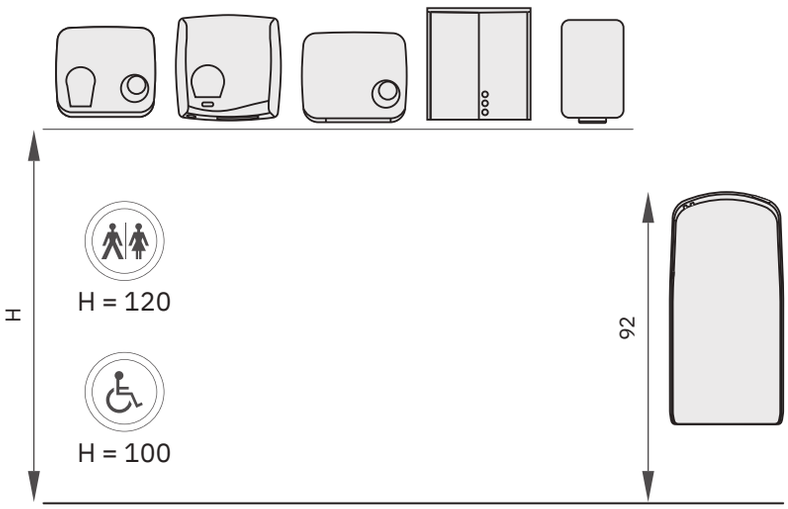

SECADORES DE CABELLO

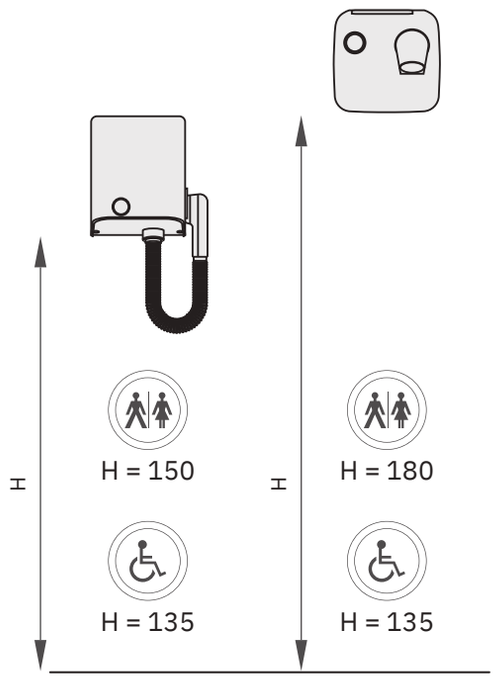

ZONA DUCHA

1. 15149.S
2. 15042.MOV.NBA
3. 13052.80.S

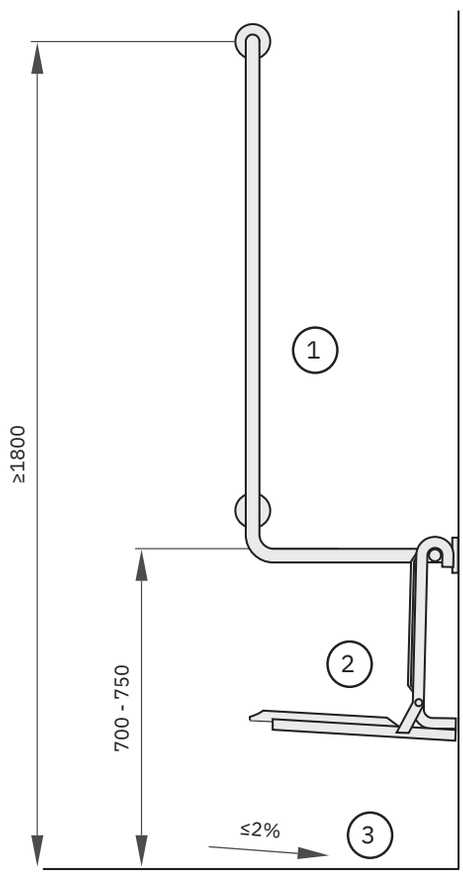

esquemas de instalación

ZONA LAVAMANOS

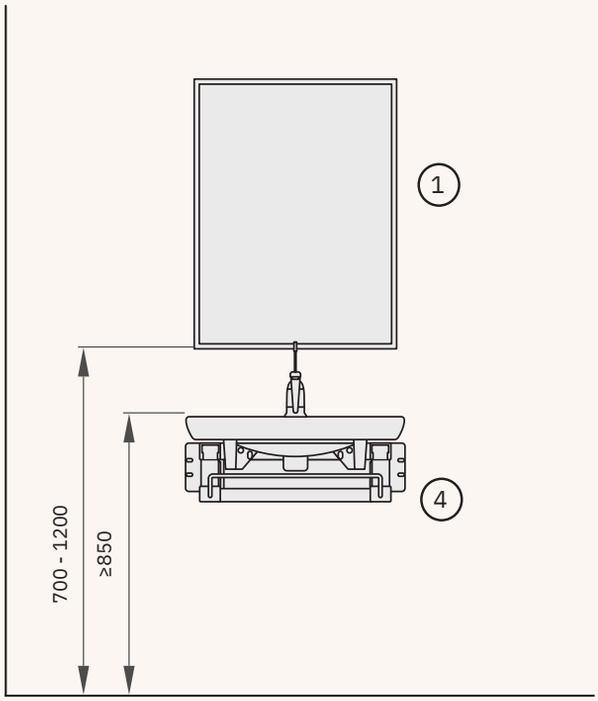

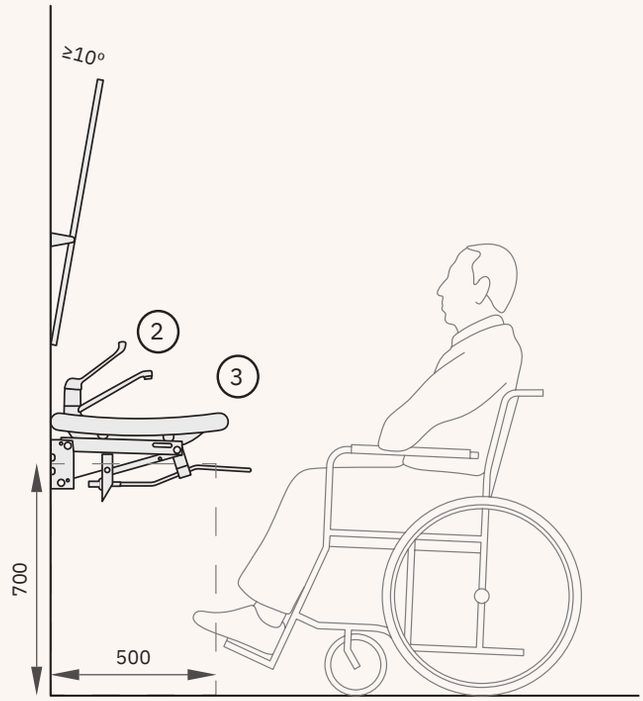

1 08024.S 2 07200.B 3 H5 4 303C

ZONA INODORO

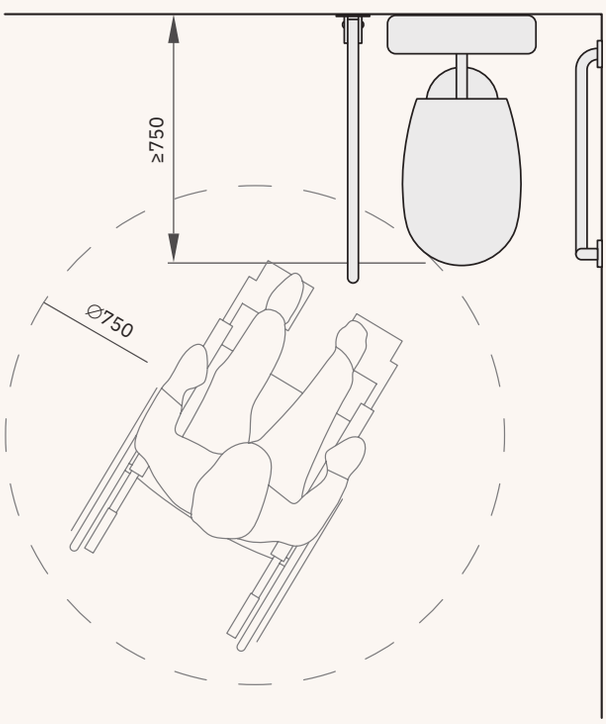

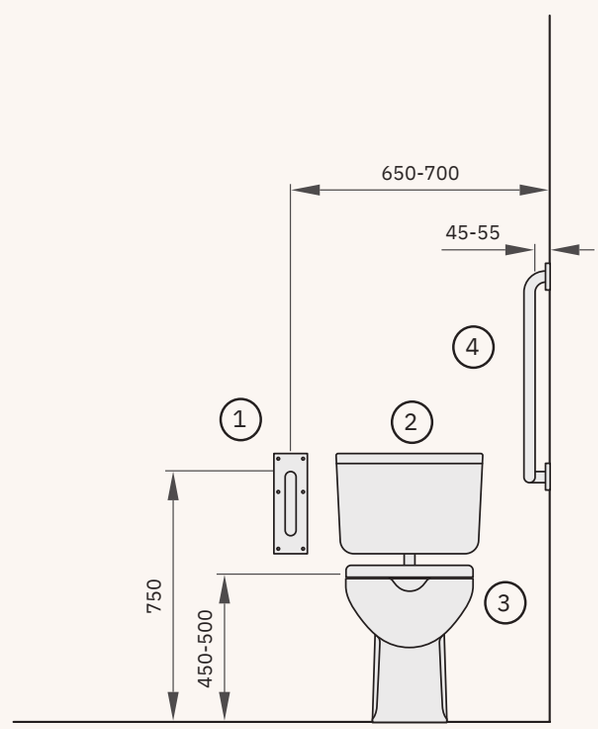

1 15051.80.S 2 C1 3 21S 4 15158.S

CÓDIGO	DESCRIPCIÓN	PÁG.
01100.B	Secamanos CYCLON pulsador carcasa acero inoxidable brillo	89
01100.S	Secamanos CYCLON pulsador carcasa acero inoxidable satinado	89
01100.W	Secamanos CYCLON pulsador carcasa acero blanco	89
01101.B	Secamanos CYCLON sensor carcasa acero inoxidable brillo	91
01101.S	Secamanos CYCLON sensor carcasa acero inoxidable satinado	91
01101.W	Secamanos CYCLON sensor carcasa acero blanco	91
01151.B	Secamanos WINDFLOW sensor carcasa acero inoxidable brillo	87
01151.S	Secamanos WINDFLOW sensor carcasa acero inoxidable satinado	87
01151.W	Secamanos WINDFLOW sensor carcasa acero blanco	87
01250.B	Secamanos KAI pulsador carcasa acero inoxidable brillo	107
01250.S	Secamanos KAI pulsador carcasa acero inoxidable satinado	107
01250.W	Secamanos KAI pulsador carcasa acero blanco	107
01251.B	Secamanos KAI sensor carcasa acero inoxidable brillo	109
01251.S	Secamanos KAI sensor carcasa acero inoxidable satinado	109
01251.W	Secamanos KAI sensor carcasa acero blanco	109
01303.AB	Secamanos V-JET color Azul marino	83
01303.AS	Secamanos V-JET color Gris plata	83
01303.BD	Secamanos V-JET color Burdeos	83
01303.CH	Secamanos V-JET color Champagne	83
01303.CR	Secamanos V-JET color Rojo cereza	83
01303.DB	Secamanos V-JET color Azul oscuro	83
01303.IAB	Secamanos V-JET color Azul marino, Ion Shield	83
01303.IAS	Secamanos V-JET color Gris plata, Ion Shield	83
01303.IBD	Secamanos V-JET color Burdeos, Ion Shield	83
01303.ICH	Secamanos V-JET color Champagne, Ion Shield	83
01303.ICR	Secamanos V-JET color Rojo cereza, Ion Shield	83
01303.IDB	Secamanos V-JET color Azul oscuro, Ion Shield	83
01303.IN	Secamanos V-JET color Negro, Ion Shield	83
01303.IRF	Secamanos V-JET color Rojo F1, Ion Shield	83
01303.IW	Secamanos V-JET color Blanco, Ion Shield	83
01303.N	Secamanos V-JET color Negro	83
01303.RF	Secamanos V-JET color Rojo F1	83
01303.W	Secamanos V-JET color Blanco	83
01304.AB	Secamanos VELTIA color Azul marino	83
01304.AS	Secamanos VELTIA color Gris plata	83
01304.BD	Secamanos VELTIA color Burdeos	83
01304.CH	Secamanos VELTIA color Champagne	83
01304.CR	Secamanos VELTIA color Rojo cereza	83
01304.DB	Secamanos VELTIA color Azul oscuro	83
01304.IAB	Secamanos VELTIA color Azul marino, Ion Shield	83
01304.IAS	Secamanos VELTIA color Gris plata, Ion Shield	83
01304.IBD	Secamanos VELTIA color Burdeos, Ion Shield	83
01304.ICH	Secamanos VELTIA color Champagne, Ion Shield	83
01304.ICR	Secamanos VELTIA color Rojo cereza, Ion Shield	83
01304.IDB	Secamanos VELTIA color Azul oscuro, Ion Shield	83
01304.IN	Secamanos VELTIA color Negro, Ion Shield	83
01304.IRF	Secamanos VELTIA color Rojo F1, Ion Shield	83
01304.IW	Secamanos VELTIA color Blanco, Ion Shield	83
01304.N	Secamanos VELTIA color Negro	83
01304.RF	Secamanos VELTIA color Rojo F1	83
01304.W	Secamanos VELTIA color Blanco	83
01305.AB	Secamanos V-JET Triblade color Azul marino	83
01305.AS	Secamanos V-JET Triblade color Gris plata	83
01305.BD	Secamanos V-JET Triblade color Burdeos	83
01305.CH	Secamanos V-JET Triblade color Champagne	83
01305.CR	Secamanos V-JET Triblade color Rojo cereza	83
01305.DB	Secamanos V-JET Triblade color Azul oscuro	83
01305.IAB	Secamanos V-JET Triblade color Azul marino, Ion Shield	83
01305.IAS	Secamanos V-JET Triblade color Gris plata, Ion Shield	83
01305.IBD	Secamanos V-JET Triblade color Burdeos, Ion Shield	83
01305.ICH	Secamanos V-JET Triblade color Champagne, Ion Shield	83
01305.ICR	Secamanos V-JET Triblade color Rojo cereza, Ion Shield	83
01305.IDB	Secamanos V-JET Triblade color Azul oscuro, Ion Shield	83
01305.IN	Secamanos V-JET Triblade color Negro, Ion Shield	83
01305.IRF	Secamanos V-JET Triblade color Rojo F1, Ion Shield	83
01305.IW	Secamanos V-JET Triblade color Blanco, Ion Shield	83
01305.N	Secamanos V-JET Triblade color Negro, Ion Shield	83
01305.RF	Secamanos V-JET Triblade color Rojo F1	83
01305.W	Secamanos V-JET Triblade color Blanco	83
01306.AB	Secamanos VELTIA Triblade color Azul marino	83
01306.AS	Secamanos VELTIA Triblade color Gris plata	83
01306.BD	Secamanos VELTIA Triblade color Burdeos	83
01306.CH	Secamanos VELTIA Triblade color Champagne	83
01306.CR	Secamanos VELTIA Triblade color Rojo cereza	83

CÓDIGO	DESCRIPCIÓN	PÁG.
01306.DB	Secamanos VELTIA Triblade color Azul oscuro	83
01306.IAB	Secamanos VELTIA Triblade color Azul claro, Ion Shield	83
01306.IAS	Secamanos VELTIA Triblade color Gris plata, Ion Shield	83
01306.IBD	Secamanos VELTIA Triblade color Burdeos, Ion Shield	83
01306.ICH	Secamanos VELTIA Triblade color Champagne, Ion Shield	83
01306.ICR	Secamanos VELTIA Triblade Rojo cereza, Ion Shield	83
01306.IDB	Secamanos VELTIA Triblade color Azul oscuro, Ion Shield	83
01306.IN	Secamanos VELTIA Triblade color Negro, Ion Shield	83
01306.IRF	Secamanos VELTIA Triblade color rojo F1, Ion Shield	83
01306.IW	Secamanos VELTIA Triblade color Blanco, Ion Shield	83
01306.N	Secamanos VELTIA Triblade color Negro	83
01306.RF	Secamanos VELTIA Triblade color Rojo F1	83
01306.W	Secamanos VELTIA Triblade color Blanco	83
01330.S	Secamanos V-JET inox	77
01350.NB	Secamanos EVO-JET con sensor electrónico ABS acabado negro brillo	75
01350.NM	Secamanos EVO-JET con sensor electrónico ABS acabado negro mate	75
01350.S	Secamanos EVO-JET con sensor electrónico ABS acabado gris	75
01350.W	Secamanos EVO-JET con sensor electrónico ABS acabado blanco brillo	75
01350.WM	Secamanos EVO-JET con sensor electrónico ABS acabado blanco mate	75
01425.B	Secamanos EVO-POWER con sensor electrónico acero inoxidable acabado brillo	111
01425.GM	Secamanos EVO-POWER con sensor electrónico ABS acabado gris mate	111
01425.NM	Secamanos EVO-POWER con sensor electrónico ABS acabado negro mate	111
01425.S	Secamanos EVO-POWER con sensor electrónico acero inoxidable acabado satinado	111
01425.W	Secamanos EVO-POWER con sensor electrónico ABS acabado blanco brillo	111
01425.WM	Secamanos EVO-POWER con sensor electrónico ABS acabado blanco mate	111
01450.B	Serie BIGFLOW Secamanos con pulsador acero inoxidable AISI 304 brillant	103
01450.S	Serie BIGFLOW Secamanos con pulsador acero inoxidable AISI 304 satinado	103
01450.W	Serie BIGFLOW Secamanos con pulsador acero blanco	103
01451.B	Secamanos BIGFLOW carcasa acero inoxidable brillo	105
01451.S	Secamanos BIGFLOW carcasa acero inoxidable satinado	105
01451.W	Secamanos BIGFLOW carcasa acero inoxidable blanco	105
01460.W	Serie BIGFLOW Secamanos con pulsador ABS blanco	103
01461.W	Secamanos BIGFLOW carcasa ABS blanco	105
01481.B	Serie BIGFLOW EVO Secamanos con sensor electrónico acero inoxidable AISI 304 brillo	99
01481.CU	Serie BIGFLOW EVO Secamanos con sensor electrónico acero inoxidable PVD acabado bronce	99
01481.G	Serie BIGFLOW EVO Secamanos con sensor electrónico acero inoxidable PVD acabado oro satinado	99
01481.N	Serie BIGFLOW EVO Secamanos con sensor electrónico acero inoxidable AISI 304 negro	99
01481.PG	Serie BIGFLOW EVO Secamanos con sensor electrónico acero inoxidable PVD acabado oro brillo	99
01481.S	Serie BIGFLOW EVO Secamanos con sensor electrónico acero inoxidable AISI 304 satinado	99
01481.TT	Serie BIGFLOW EVO Secamanos con sensor electrónico acero inoxidable PVD acabado Gun metal	99
01481.UV.S	Secamanos BIGFLOW EVO UV-C acabado satinado	101
01481.W	Secamanos BIGFLOW EVO con sensor electrónico acero blanco	99
01491.W	Secamanos BIGFLOW EVO con sensor electrónico ABS blanco	99
01600.B	Secamanos THIN carcasa acero inoxidable brillo	95
01600.S	Secamanos THIN carcasa acero inoxidable satinado	95
01600.W	Secamanos THIN carcasa acero inoxidable blanco	95
01610.B	Secamanos THIN EVO carcasa acero inoxidable brillo	93
01610.S	Secamanos THIN EVO carcasa acero inoxidable satinado	93
01831.B	Secamanos FUGA EVO con sensor electrónico acero inoxidable acabado brillo	63
01831.CU	Secamanos FUGA EVO con sensor electrónico acero inoxidable PVD acabado bronce	63
01831.G	Secamanos FUGA EVO con sensor electrónico acero inoxidable PVD acabado oro satinado	63
01831.N	Secamanos FUGA EVO con sensor electrónico acero inoxidable acabado negro	63
01831.PG	Secamanos FUGA EVO con sensor electrónico acero inoxidable PVD acabado oro brillo	63
01831.S	Secamanos FUGA EVO con sensor electrónico acero inoxidable acabado satinado	63
01831.TT	Secamanos FUGA EVO con sensor electrónico acero inoxidable PVD acabado Gun metal	63
01841.W	Secamanos FUGA EVO con sensor electrónico ABS blanco	63

CÓDIGO	DESCRIPCIÓN	PÁG.
01851.B	Secamanos FUGA ultrarápido carcasa acero inoxidable brillo	65
01851.S	Secamanos FUGA ultrarápido carcasa acero inoxidable satinado	65
01851.W	Secamanos FUGA ultrarápido carcasa acero blanco	65
01861.W	Secamanos FUGA ultrarápido carcasa ABS blanco	65
01871.AB	Secamanos FUSION color Azul marino	68
01871.AM	Secamanos FUSION color Aluminio	68
01871.AS	Secamanos FUSION color Gris plata	68
01871.CH	Secamanos FUSION color Champagne	68
01871.DB	Secamanos FUSION color Azul oscuro	68
01871.N	Secamanos FUSION color Negro	68
01871.PK	Secamanos FUSION color Rosa	68
01871.PPK	Secamanos FUSION color Calabaza	68
01871.RB	Secamanos FUSION color Burdeos	68
01871.RC	Secamanos FUSION color Rojo cereza	68
01871.RF	Secamanos FUSION color Rojo F1	68
01871.SB	Secamanos FUSION color Azul cielo	68
01871.TQ	Secamanos FUSION color Turquesa	68
01871.UV.AB	Secamanos FUSION UV-C color Azul marino	69
01871.UV.AM	Secamanos FUSION UV-C color Aluminio	69
01871.UV.AS	Secamanos FUSION UV-C color Gris plata	69
01871.UV.CH	Secamanos FUSION UV-C color Champagne	69
01871.UV.DB	Secamanos FUSION UV-C color Azul oscuro	69
01871.UV.N	Secamanos FUSION UV-C color Negro	69
01871.UV.PK	Secamanos FUSION UV-C color Rosa	69
01871.UV.PPK	Secamanos FUSION UV-C color Calabaza	69
01871.UV.RB	Secamanos FUSION UV-C color Burdeos	69
01871.UV.RC	Secamanos FUSION UV-C color Rojo cereza	69
01871.UV.RF	Secamanos FUSION UV-C color Rojo F1	69
01871.UV.SB	Secamanos FUSION UV-C color Azul cielo	69
01871.UV.TQ	Secamanos FUSION UV-C color Turquesa	69
01871.UV.W	Secamanos FUSION UV-C color Blanco	69
01871.UV.YL	Secamanos FUSION UV-C color Amarillo	69
01871.W	Secamanos FUSION color Blanco	68
01871.YL	Secamanos FUSION color Amarillo	68
01875.S	Secamanos FUSION inoxidable acabado satinado	67
01875.UV.S	Secamanos FUSION UV-C inoxidable acabado satinado	67
01881.AB	Secador para pies FUSION FOOT DRYER color Azul marino	72
01881.AM	Secador para pies FUSION FOOT DRYER color Aluminio	72
01881.AS	Secador para pies FUSION FOOT DRYER color Gris plata	72
01881.CH	Secador para pies FUSION FOOT DRYER color Champagne	72
01881.DB	Secador para pies FUSION FOOT DRYER color Azul oscuro	72
01881.N	Secador para pies FUSION FOOT DRYER color Negro	72
01881.PK	Secador para pies FUSION FOOT DRYER color Rosa	72
01881.PPK	Secador para piesFUSION FOOT DRYER color Calabaza	72
01881.RB	Secador para pies FUSION FOOT DRYER color Burdeos	72
01881.RC	Secador para pies FUSION FOOT DRYER color Rojo cereza	72
01881.RF	Secador para pies FUSION FOOT DRYER color Rojo F1	72
01881.SB	Secador para piesFUSION FOOT DRYER color Azul cielo	72
01881.TQ	Secador para pies FUSION FOOT DRYER color Turquesa	72
01881.UV.AB	Secador para pies FUSION FOOT DRYER UV-C color Azul marino	73
01881.UV.AM	Secador para pies FUSION FOOT DRYER UV-C color Aluminio	73
01881.UV.AS	Secador para pies FUSION FOOT DRYER UV-C color Gris plata	73
01881.UV.CH	Secador para pies FUSION FOOT DRYER UV-C color Champagne	73
01881.UV.DB	Secador para pies FUSION FOOT DRYER UV-C color Azul oscuro	73
01881.UV.N	Secador para pies FUSION FOOT DRYER UV-C color Negro	73
01881.UV.PK	Secador para pies FUSION FOOT DRYER UV-C color Rosa	73
01881.UV.PPK	Secador para pies FUSION FOOT DRYER UV-C color Calabaza	73
01881.UV.RB	Secador para pies FUSION FOOT DRYER UV-C color Burdeos	73
01881.UV.RC	Secador para pies FUSION FOOT DRYER UV-C color Rojo cereza	73
01881.UV.RF	Secador para pies FUSION FOOT DRYER UV-C color Rojo F1	73
01881.UV.SB	Secador para pies FUSION FOOT DRYER UV-C color Azul cielo	73
01881.UV.TQ	Secador para pies FUSION FOOT DRYER UV-C color Turquesa	73
01881.UV.W	Secador para pies FUSION FOOT DRYER UV-C color Blanco	73
01881.UV.YL	Secador para pies FUSION FOOT DRYER UV-C color Amarillo	73
01881.W	Secador para pies FUSION FOOT DRYER color Blanco	72
01881.YL	Secador para pies FUSION FOOT DRYER color Amarillo	72
01885.S	Secador para pies FUSION FOOT DRYER inoxidable acabado satinado	71
01885.UV.S	Secador para pies FUSION UV-C FOOT DRYER acero inoxidable acabado satinado	71
01901.B	Conjunto CONCEPT³ sobre encimera con secamanos, dosificador de jabón y grifo acabado brillo	27
01901.G	Conjunto CONCEPT³ sobre encimera con secamanos, dosificador de jabón y grifo acabado oro	27
01901.N	Conjunto CONCEPT³ sobre encimera con secamanos, dosificador de jabón y grifo acabado negro	27
01901.S	Conjunto CONCEPT³ sobre encimera con secamanos, dosificador de jabón y grifo color plata	27
01902.B	Conjunto CONCEPT³ alto, sobre encimera con secamanos, dosificador de jabón y grifo acabado brillo	27
01902.G	Conjunto CONCEPT³ alto, sobre encimera con secamanos, dosificador de jabón y grifo acabado oro	27
01902.N	Conjunto CONCEPT³ alto, sobre encimera con secamanos, dosificador de jabón y grifo acabado negro	27
01902.S	Conjunto CONCEPT³ alto, sobre encimera con secamanos, dosificador de jabón y grifo acabado plata	27
01910.B	Grifo secamanos AIRTAP sobre encimera latón cromado acabado brillo	61
02010.W	Secador de cabello plegable 1600 W	129
02011.W	Secador de cabello mural 1800 - 2200 W	129
02012.W	Secador de cabello mural con enchufe 1800 - 2200 W	129
02013.B	Secador de cabello 1800 W	130
02014.B	Anilla soporte para secador de cabello	130
02055.GR	Secador de cabello mural 1200 W ABS gris	128
02055.N	Secador de cabello mural 1200 W ABS negro	128
02055.W	Secador de cabello mural 1200 W ABS blanco	128
02057.B	Secador de cabello profesional 1600 W	130
02058.S	Secador de cabello HOTEL LINE con soporte pared acero inoxidable AISI 304 satindo y ABS negro	130
02070.GM	Secador de cabello mural 1600 W ABS gris mate	127
02070.NM	Secador de cabello mural 1600 W ABS negro mate	127
02070.WM	Secador de cabello mural 1600 W ABS blanco mate	127
02200.B	Secapelos ZONDA carcasa acero inoxidable brillo	123
02200.S	Secapelos ZONDA carcasa acero inoxidable satinado	123
02200.W	Secapelos ZONDA carcasa acero blanco	123
02300.S	Secador de cabello MANGO cabezal manual acero inoxidable AISI 304 satinado	125
03001.06.B	Dosificador jabón líquido vertical mural capacidad 600 ml acero inoxidable AISI 304 brillo	148
03001.06.S	Dosificador jabón líquido vertical mural capacidad 600 ml acero inoxidable AISI 304 satinado	148
03001.W	Dosificador de jabón líquido vertical 1200 ml acero inoxidable blanco	146
03002.W	Dosificador de jabón líquido horizontal 1200 ml acero inoxidable blanco	149
03003.B	Dosificador de jabón líquido vertical cónico 345 ml acero inoxidable brillo	148
03004.B	Dosificador de jabón líquido cuadrado 1200 ml acero inoxidable brillo	150
03004.S	Dosificador de jabón líquido cuadrado 1200 ml acero inoxidable satinado	150
03004.W	Dosificador de jabón líquido cuadrado 1200 ml acero inoxidable blanco	150
03005.B	Dosificador jabón líquido horizontal mural acero inoxidable AISI 304 brillo	150
03008.W	Dosificador de jabón líquido mural polipropileno 1500 ml	155
03009.W	Dosificador de jabón líquido mural polipropileno 3500 ml	155
03010.N	Dosificador de jabón líquido mural Serie BLACK negro y transparente	333
03011.N	Dosificador de jabón líquido mural Serie BLACK negro	333
03012.N	Dosificador de jabón espuma mural Serie BLACK negro	333
03014.S	Dosificador de jabón con palanca	151
03015.ABS	Dosificador de jabón con palanca larga	151
03016.ABS	Dosificador de jabón con palanca extra larga	151
03016.AL	Dosificador de jabón con palanca larga	151
03018.W	Dosificador de jabón líquido 1000 ml ABS	155
03019.W	Dosificador de jabón líquido 2000 ml ABS	155
03022.S	Dosificador de jabón líquido vertical 820 ml acero inoxidable satinado	148
03023.S	Dosificador de jabón líquido automático 1200 ml acero inoxidable satinado	136
03024.B	Dosificador de jabón líquido vertical 300 ml acero inoxidable brillo	147
03024.S	Dosificador de jabón líquido vertical 300 ml acero inoxidable satinado	147
03025.S	Dosificador de jabón líquido vertical 300 ml acero inoxidable satinado	147
03032.T	Dosificador jabón líquido con doble deposito capacidad 2 x 200 ml	154
03036.N	Dosificador jabón líquido Serie CLASSIC 1000 ml ABS negro	154
03036.W	Dosificador de jabón líquido Serie CLASSIC 1000 ml ABS blanco	154
03038.N	Dosificador jabón líquido automático capacidad 1000 ml ABS negro	135
03038.W	Dosificador jabón líquido automático capacidad 1000 ml ABS blanco	135
03039.B	Dosificador jabón líquido automático capacidad 1000 ml acero inoxidable AISI 304 brillo	135
03039.CU	Dosificador jabón líquido automático capacidad 1000 ml acero inoxidable AISI 304 PVD bronce	135
03039.G	Dosificador jabón líquido automático capacidad 1000 ml acero inoxidable AISI 304 PVD oro satinado	135
03039.N	Dosificador jabón líquido automatico capacidad 1000 ml acero inoxidable AISI 304 negro	135

CÓDIGO	DESCRIPCIÓN	PÁG.
03039.PG	Dosificador jabón liquido automático capacidad 1000 ml acero inoxidable AISI 304 PVD oro brillo	135
03039.S	Dosificador jabón liquido automatico capacidad 1000 ml acero inoxidable AISI 304 satinado	135
03039.TT	Dosificador jabón liquido automático capacidad 1000 ml acero inoxidable AISI 304 PVD Gun metal	135
03040.N	Dosificador de jabón líquido manual ABS negro	153
03040.W	Dosificador de jabón líquido manual ABS blanco	153
03041.B	Dosificador de jabón liquido vertical mural capacidad 1200 ml acero inoxidable AISI 304 brillant	146
03041.S	Dosificador de jabón liquido vertical mural capacidad 1200 ml acero inoxidable AISI 304 satinado	146
03041.VI.S	Dosificador de jabón liquido vertical mural capacidad 1200 ml acero inoxidable AISI 304 satinado válvula acero inoxidable	146
03042.B	Dosificador jabón liquido horizontal mural acero inoxidable AISI 304 brillo	149
03042.S	Dosificador jabón liquido horizontal mural acero inoxidable AISI 304 satinado	149
03043.W	Dosificador de jabón líquido manual ABS blanco	153
03046.B	Dosificador de jabón liquido vertical mural capacidad 300 ml latón cromado brillo	147
03046.B	Dosificador de jabón liquido vertical mural capacidad 300 ml latón cromado brillo	310
03047.S	Dosificador de jabón con pulsador instalacion mural capacidad 255 ml	147
03050.B	Dosificador jabón liquido vertical mural capacidad 1200 ml acero inoxidable AISI 304 brillo	145
03050.N	Dosificador jabón liquido vertical mural capacidad 1200 ml acero inoxidable AISI 304 negro	145
03050.S	Dosificador de jabón liquido vert. mural capacidad 1200 ml acero inoxidable AISI 304 satinado	145
03061.B	Dosificador de jabón líquido vertical acabado brillo	146
03061.S	Dosificador de jabón líquido vertical acabado satinado	146
03100.B	Dosificador de jabón líquido encastrar 500 ml botella acero inoxidable	156
03101.B	Dosificador de jabón líquido encastrar 1000 ml botella ABS	156
03102.S	Dosificador de jabón encastrar satinado capacidad 1000 ml depósito polietileno blanco	156
03103.S	Dosificador de jabón en espuma para encastrar 1000 ml	156
03112.DEP	Depósito para dosificadores de jabón con sistema de alimentación múltiple	143
03112.MUL.B	Dosificador electrónico láser de jabón para sistema de alimentación múltiple	143
03113.B	Dosificador electrónico de jabón sobre encimera	137
03113.N	Dosificador electrónico de jabón sobre encimera. Negro mate	137
03114.B	Dosificador electrónico de jabón sobre encimera	61
03120.B	Dosificador electrónico de jabón mural	137
03120.N	Dosificador de jabón electrónico mural. Negro mate	137
03121.B	Dosificador de jabón electrónico mural. Brillo	137
03121.N	Dosificador de jabón electrónico mural. Negro mate	137
03201.S	Dosificador de jabón líquido encastrar vertical 1200 ml acero inoxidable satinado	157
03202.S	Dosificador de jabón líquido encastrar horizontal 1200 ml acero inoxidable satinado	157
03312.220.B	Dosificador electrónico láser de jabón sobre encimera. Brillo	136
03312.220.CU	Dosificador electrónico láser de jabón sobre encimera. Bronce PVD	138
03312.220.G	Dosificador electrónico láser de jabón sobre encimera. Oro mate PVD	138
03312.220.N	Dosificador electrónico láser de jabón sobre encimera. Negro mate	138
03312.220.PG	Dosificador electrónico láser de jabón sobre encimera. Oro brillo PVD	138
03312.220.S	Dosificador electrónico láser de jabón sobre encimera. Mate	138
03312.220.TT	Dosificador electrónico láser de jabón sobre encimera. Gun metal PVD	138
03313.220.B	Dosificador de jabón electrónico láser mural. Brillo	136
03313.220.CU	Dosificador de jabón electrónico láser mural. Bronce PVD	140
03313.220.G	Dosificador de jabón electrónico láser mural. Oro mate PVD	140
03313.220.N	Dosificador de jabón electrónico láser mural. Negro mate	140
03313.220.PG	Dosificador de jabón electrónico láser mural. Oro brillo PVD	140
03313.220.S	Dosificador de jabón electrónico láser mural. Mate	140
03313.220.TT	Dosificador de jabón electrónico láser mural. Gun metal PVD	140
04001.N	Dispensador de papel toalla de bobina con palanca manual ABS negro	187
04001.W	Dispensador de papel toalla de bobina con palanca manual ABS blanco	187
04003.W	Dispensador de papel toalla plegado o en rollo ABS blanco	187
04004.2.N	Dispensador de papel toalla salida automática corte manual ABS negro	187
04004.2.W	Dispensador de papel toalla salida automática corte manual ABS blanco	187
04006.B	Dispensador de papel toalla con cerradura acero inoxidable AISI 304 brillo	180
04006.N	Dispensador de papel toalla con cerradura acero inoxidable AISI 304 negro	180
04006.S	Dispensador de papel toalla con cerradura acero inoxidable AISI 304 satinado	180
04006.W	Dispensador de papel toalla con cerradura acero pintado blanco	180

CÓDIGO	DESCRIPCIÓN	PÁG.
04008.B	Portabobinas industrial suelo	166
04009.B	Portabobinas industrial pared	166
04020.N	Dispensador de papel toalla Serie CLASSIC ABS negro	181
04020.W	Dispensador de papel toalla Serie CLASSIC ABS blanco	181
04024.B	Dispensador pañuelos acero cromado acabado brillo	303
04025.B	Dispensador pañuelos de papel para empotrar en pared	346
04026.2.B	Dispensador de aros higiénicos acero inoxidable AISI 304 brillo	346
04026.2.S	Dispensador de aros higiénicos acero inoxidable AISI 304 satinado	346
04026.2.W	Dispensador de aros higiénicos ABS blanco	346
04027.N	Dispensador pañuelos Serie BLACK negro y transparente	335
04028.N	Dispensador aros higiénicos para WC Serie BLACK negro	335
04029.N	Dispensador bolsas higiénicas Serie BLACK negro	336
04030.N	Dispensador de papel higiénico bulkpack Serie BLACK negro	334
04031.N	Dispensador de papel toalla Serie BLACK negro	334
04032.2.N	Dispensador de papel toalla salida y corte manual ABS negro	187
04032.2.W	Dispensador de papel toalla salida y corte manual ABS blanco	187
04032.N	Dispensador de papel toalla corte automático Serie BLACK negro	335
04033.N	Dispensador de papel toalla electrónico Serie BLACK negro	335
04035.REC.S	Dispensador papel toalla semi-encastrado acero inoxidable AISI 304 satinado	186
04035.S	Dispensador papel toalla acero inoxidable AISI 304 satinado	186
04046.B	Dispensador de papel toalla con cerradura acero inoxidable AISI 304 brillant	177
04046.CU	Dispensador de papel toalla con cerradura acero inoxidable AISI 304 PVD bronce	177
04046.G	Dispensador de papel toalla con cerradura acero inoxidable AISI 304 PVD oro satinado	177
04046.N	Dispensador de papel toalla con cerradura acero inoxidable AISI 304 PVD negro	177
04046.PG	Dispensador de papel toalla con cerradura acero inoxidable AISI 304 PVD oro brillo	177
04046.S	Dispensador de papel toalla con cerradura acero inoxidable AISI 304 satinado	177
04046.TT	Dispensador de papel toalla con cerradura acero inoxidable AISI 304 PVD Gun metal	177
04047.W	Dispensador papel toalla ABS blanco	177
04049.B.2	Dispensador bolsas higiénicas ABS cromado	347
04050.B	Dispensador bolsas higiénicas acero inoxidable brillo	347
04050.S	Dispensador bolsas higiénicas acero inoxidable satinado	347
04099.B	Dispensador papel mecha acero inoxidable brillo	184
04099.MINI.B	Dispensador papel mecha mini acero inoxidable brillo	184
04099.MINI.S	Dispensador papel mecha mini acero inoxidable satinado	184
04099.S	Dispensador papel mecha acero inoxidable satinado	184
04101.T	Dispensador papel mecha ABS blanco y gris fumé	185
04108.MINI.N	Dispensador papel mecha mini Serie CLASSIC ABS negro	185
04108.MINI.W	Dispensador papel mecha mini Serie CLASSIC ABS blanco	185
04108.W	Dispensador papel mecha Serie CLASSIC ABS blanco	185
04112.W	Dispensador papel mecha ABS blanco	185
05001.B	Portarrollos industrial acero inoxidable brillo	162
05001.S	Portarrollos industrial acero inoxidable satinado	162
05001.W	Portarrollos industrial acero blanco	162
05001.XL.W	Portarrollos industrial extragrande acero blanco	162
05002.W	Portarrollos doble de papel higiénico rollo industrial ABS blanco	164
05004.N	Portarrollos Serie CLASSIC ABS negro	164
05004.W	Portarrollos Serie CLASSIC ABS blanco	164
05005.N	Portarrollos extragrande Serie CLASSIC ABS negro	164
05005.W	Portarrollos extragrande Serie CLASSIC ABS blanco	164
05006.B	Portarrollos de papel higiénico rollo industrial con cerradura acero inoxidable AISI 304 brillo	163
05006.N	Portarrollos de papel higiénico acero inoxidable negro	163
05006.S	Portarrollos de papel higiénico rollo industrial con cerradura acero inoxidable AISI 304 satinado	163
05006.W	Portarrollos de papel higiénico rollo industrial con cerradura epoxy pintado blanco	163
05006.XL.B	Portarrollos XL de papel higiénico rollo industrial con cerradura acero inoxidable AISI 304 brillo	163
05006.XL.N	Portarrollos XL de papel higiénico rollo industrial con cerradura acero inoxidable AISI 304 negro	163
05006.XL.S	Portarrollos XL de papel higiénico rollo industrial con cerradura acero inoxidable AISI 304 satinado	163
05006.XL.W	Portarrollos XL de papel higiénico rollo industrial con cerradura acero inoxidable AISI 304 blanco	163
05007.B	Portarrollos individual adosado acero inoxidable brillo con tapa	169
05007.S	Portarrollos individual adosado acero inoxidable satinado con tapa	169
05008.B	Portarrollos doble adosado acero inoxidable brillo con tapas	170
05009.W	Dispensador de papel higiénico de extracción central. Serie PAPEL WC WICK. ABS acabado blanco y negro	165
05009.XL.W	Dispensador extragrande de papel higiénico de extracción central. Serie PAPEL WC WICK. ABS acabado blanco y negro	165

CÓDIGO	DESCRIPCIÓN	PÁG.
05010.N	Portarrollos industrial Serie BLACK negro	333
05011.N	Portarrollos industrial extragrande Serie BLACK negro	334
05012.B	Portarrollos doble acero cromado sin tapa	170
05012.N	Portarrollos individual Serie BLACK negro y transparente	334
05013.B	Portarrollos individual acero inoxidable brillo con tapa	169
05013.S	Portarrollos individual acero inoxidable satinado con tapa	169
05015.S	Portarrollos doble adosado acero inoxidable satinado	170
05018.B	Portarrollos individual acero inoxidable sin tapa	169
05018.S	Portarrollos individual acero inoxidable sin tapa	169
05019.S	Dispensador de papel higiénico de extracción central. Serie PAPEL WC WICK. Acero inoxidable AISI 304 satinado	165
05023.S	Portarrollos individual papel con tapa acero inoxidable satinado con tapa, eje inoxidable	169
05025.S	Portarrollos de reserva de zamak	338
05046.B	Dispensador de papel higiénico rollo industrial acero inoxidable AISI 304 brillo	161
05046.CU	Dispensador de papel higiénico rollo industrial acero inoxidable AISI 304 PVD bronce	161
05046.G	Dispensador de papel higiénico rollo industrial acero inoxidable AISI 304 PVD oro satinado	161
05046.N	Dispensador de papel higiénico rollo industrial acero inoxidable AISI 304 negro	161
05046.PG	Dispensador de papel higiénico rollo industrial acero inoxidable AISI 304 PVD oro brillo	161
05046.S	Dispensador de papel higiénico rollo industrial acero inoxidable AISI 304 satinado	161
05046.TT	Dispensador de papel higiénico rollo industrial acero inoxidable AISI 304 PVD Gun metal	161
05047.W	Portarrollos de papel higiénico rollo industrial ABS blanco	161
05099.W	Portarrollos doble ABS blanco	170
05100.B	Portarrollos triple acero inoxidable brillo	173
05100.S	Portarrollos triple acero inoxidable satinado	173
05101.B	Portarrollos doble acero inoxidable brillo	173
05101.S	Portarrollos doble acero inoxidable satinado	173
05104.W	Portarrolos industrial extragrande acero blanco	166
05105.B	Portarrollos cuádruple acero inoxidable brillo	173
05105.S	Portarrollos cuádruple acero inoxidable satinado	173
05107.S	Dispensador bulkpack doble acero inoxidable satinado	175
05108.S	Dispensador de papel toallitas bulkpack con cerradura acero inoxidable satinado	175
05118.N	Dispensador papel higiénico bulkpack Serie CLASSIC ABS negro	175
05118.W	Dispensador papel higiénico bulkpack Serie CLASSIC ABS blanco	175
05202.S	Portarrollos doble encastrado acero inoxidable satinado	171
05203.B	Portarrollos individual encastrado acero inoxidable brillo con tapa	171
05203.S	Portarrollos individual encastrado acero inoxidable satinado con tapa	171
05204.B	Portarrollos individual encastrado acero inoxidable brillo sin tapa	171
05204.S	Portarrollos individual encastrado acero inoxidable satinado sin tapa	171
05206.B	Portarrollos doble encastrado acero inoxidable brillo con tapa	171
06016.2.K	Ambientador mural recargable a pilas	589
06028.B	Válvula waterless para urinario	388
06029.BFE	Filtro HEPA para BIGFLOW EVO	99
06029.CPT	Filtro HEPA para CONCEPT³	27
06029.EP	Filtro HEPA para EVO-POWER	111
06029.EVO	Filtro HEPA para EVO-JET	75
06029.FGE	Filtro HEPA para FUGA EVO	63
06029.FSN	Filtro HEPA para FUSION	67
06029.THE	Filtro HEPA para THIN EVO	93
06029.VJET	Filtro HEPA para V-JET	82
06029.VJI	Filtro HEPA para V-JET INOX	77
06030.K	Recambio difusor eléctrico 17030.W	589
06035.01	Zero Smell - 1	82
06035.04	Zero Smell - 4	82
06046.K	Filtro anticloro	580
06047.K	Cartucho anticloro	580
06048.K	Filtro de algodón PP	580
06049.K	Filtro de carbono UDF	580
06050.K	Carga bacteriostático	589
07008.B	Caño mural para lavamanos. Brillo	449
07009.B	Caño encimera para lavamanos. Brillo	449
07010.B	Caño curvo mural. Brillo	449
07012.2.B	Caño extensible y giratorio para fregadero. Latón cromado	472
07012C.B	Conjunto de caño y racor de unión	473
07013.2.B	Caño giratorio para fregadero. Latón cromado	472
07013.LA	Grifo temporizado para conjunto antivandálico. Consumo Leed 1,89 l/min. Antiblocaje	504
07013.LN	Grifo temporizado para conjunto antivandálico. Consumo Leed 1,89 l/min. Pulsación normal	504

CÓDIGO	DESCRIPCIÓN	PÁG.
07014.LA	Kit grifería para inodoros y lavamanos combi 13123 y 13124	509
07015.10.LA	Conjunto antivandálico trasmuro para lavabo. Consumo Leed 1,89 l/min. Antiblocaje	504
07015.10.LN	Conjunto antivandálico trasmuro para lavabo. Consumo Leed 1,89 l/min. Pulsación normal	504
07016.10.B	Conjunto antivandálico para inodoro. Instalación trasmuro	498
07017.B	Válvula mezcladora	485
07017.10.GLA	Conjunto antivandálico. Consumo Leed 6 l/min. Sistema antilegionella. Antiblocaje	492
07017.10.GLN	Conjunto antivandálico. Consumo Leed 6 l/min. Sistema antilegionella. Pulsación normal	492
07017.GLA	Conjunto antivandálico mezclador para ducha. Sistema antilegionella. Consumo Leed 6 l/min. Antiblocaje	494
07017.GLN	Conjunto antivandálico mezclador para ducha. Sistema antilegionella. Consumo Leed 6 l/min. Pulsación normal	494
07017.LA	Conjunto antivandálico mezclador para ducha. Consumo Leed 6 l/min. Antiblocaje	494
07017.LN	Conjunto antivandálico mezclador para ducha. Consumo Leed 6 l/min. Pulsación normal	494
07018.2.B	Caño giratorio para fregadero. Latón cromado	472
07018.10.A	Conjunto antivandálico. Consumo 9 l/min. Antiblocaje	490
07018.10.LA	Conjunto antivandálico. Consumo Leed 6 l/min. Antiblocaje	490
07018.10.LN	Conjunto antivandálico. Consumo Leed 6 l/min. Pulsación normal	490
07018.10.N	Conjunto antivandálico. Consumo 9 l/min. Pulsación normal	490
07018C.B	Caño extensible y giratorio para fregadero. Latón cromado	474
07018C3.B	Conjunto de caño giratorio y racor de unión rosca macho para fregadero	474
07022.10.B	Caño para conjunto antivandálico	505
07022.B	Caño antivandálico. Brillo	449
07064.B	Conjunto tubo curvo y rociador de ducha para grifos mezcladores	462
07067.B	Conjunto tubo y rociador de ducha	462
07068.10.B	Pulsador para conjunto antivandálico	492
07071.B	Rociador antivandálico fijo para ducha. Caudal estándar	464
07071.LB	Rociador antivandálico fijo para ducha. Caudal Leed	464
07072.B	Rociador fijo para ducha. Caudal estándar	464
07072.LB	Rociador fijo para ducha. Caudal Leed	464
07073.B	Rociador de ducha orientable. Caudal estándar	465
07073.C	Rociador de ducha orientable. Caudal 12 l/min	465
07073.LB	Rociador de ducha orientable. Caudal Leed	465
07074.2.B	Rociador de ducha mural orientable. Caudal estándar	465
07074.2.C	Rociador de ducha mural orientable. Caudal 12 l/min	465
07074.2.LB	Rociador de ducha mural orientable. Caudal Leed	465
07075.10.B	Rociador de ducha para conjunto antivandálico	491
07075.B	Rociador fijo para ducha. Caudal estándar	465
07075.LB	Rociador fijo para ducha. Caudal Leed	465
07076.1.B	Fluxor temporizado mural empotrado 1 "G	455
07076.34.B	Fluxor temporizado mural empotrado 3/4 "G	455
07078.B	Fluxor temporizado mural 3/4" - 1" G con llave de paso	452
07079.B	Fluxor temporizado mural 3/4" - 1" G	453
07081.K	Fluxor para conjunto antivandálico	498
07083.28.B	Fluxor temporizado mural entrada 3/4 "G sin llave de paso. Conexión 28 mm	455
07083.32.B	Fluxor temporizado mural entrada 3/4 "G sin llave de paso. Conexión 32 mm	455
07084.10.B	Pulsador para conjunto antivandálico	490
07085.10.B	Pulsador plano para conjunto antivandálico	490
07086.52.B	Tubo de descarga 52 cm, Ø 28 mm	453
07086.60.B	Tubo de descarga 60 cm, Ø 28 mm	453
07090.LA	Grifo temporizado mural para lavabo con caja de acero inoxidable encastrada. Antiblocaje	506
07090.LN	Grifo temporizado mural para lavabo con caja de acero inoxidable encastrada. Pulsación normal	506
07091.B	Fluxor temporizado mural 3/4" G para urinario. Instalación vista	450
07092.B	Fluxor temporizado mural 1" G para inodoro. Instalación vista	452
07094.B	Abrazadera para tubo de descarga. Para fluxores 07078.B, 07079.B, 07096.B y 07098.B	454
07095.B	Abrazadera para tubo de descarga. Para fluxores 07078.B, 07079.B, 07096.B y 07098.B	454
07096.B	Fluxor palanca temporizado mural 3/4" - 1" G con llave de paso	452
07098.B	Fluxor palanca temporizado mural 3/4" - 1" G	452
07099.B	Conjunto de pistón para toda la gama de fluxores	454
07100.2.B	Grifo industrial de sobremesa tipo ducha dos aguas de leva larga	481
07101.2.B	Grifo industrial de sobremesa tipo ducha un agua	480
07102.2.B	Grifo industrial de sobremesa tipo ducha dos aguas	480
07102.2.CC	Grifo industrial de sobremesa tipo ducha de dos aguas con caño	481
07102M.2.CC	Grifo industrial mural tipo ducha de dos aguas monomando con caño	482
07104.B	Caño para fregadero. Latón cromado	474

CÓDIGO	DESCRIPCIÓN	PÁG.
07105.2.B	Grifo monopedal mezclador progresivo fijación a suelo	477
07106.2.B	Grifo monopedal un agua fijación a suelo	476
07107.2.B	Grifo monopedal mezclador progresivo fijación a suelo	477
07108.2.B	Grifo bipedal mezclador fijación a suelo	477
07112.2.B	Grifo pulsador de pie un agua empotrado fijación a suelo	476
07200.B	Grifo monomando mezclador palanca clínica encimera	561
07200.LB	Grifo gerontológico mezclador para lavabo encimera. Caudal Leed	479
07201.B	Grifo monomando mezclador palanca clínica mural	561
07202.B	Grifo gerontológico mezclador para lavabo encimera. Caudal estándar	479
07202.LB	Grifo gerontológico mezclador para lavabo encimera. Caudal Leed	479
07210.B	Grifo monomado mezclador palanca clínica	561
07210.LB	Grifo gerontológico monomando mezclador para lavabo encimera. Caudal Leed	478
07212.B	Grifo gerontológico monomando mezclador para lavabo encimera. Caudal estándar	478
07212.LB	Grifo gerontológico monomando mezclador para lavabo encimera. Caudal Leed	478
07249.B	Grifo sensor con dispensador de jabón. Brillo	61
07250.2.B	Grifo alto electrónico encimera. Caudal estándar. Brillo	61
07250.2.LB	Grifo alto electrónico encimera. Caudal Leed. Brillo	432
07250.2.LN	Grifo alto electrónico encimera. Caudal Leed. Negro mate	432
07250.2.N	Grifo alto electrónico encimera. Caudal estándar. Negro mate	432
07260.B	Grifo electrónico encimera. Caudal estándar. Brillo	431
07260.LB	Grifo electrónico encimera. Caudal Leed. Brillo	431
07260.LN	Grifo electrónico encimera. Caudal Leed. Negro mate	431
07260.N	Grifo electrónico encimera. Caudal estándar. Negro mate	431
07260M.B	Grifo electrónico mezclador encimera. Caudal estándar. Brillo	431
07260M.LB	Grifo electrónico mezclador encimera. Caudal Leed. Brillo	431
07260M.LN	Grifo electrónico mezclador encimera. Caudal Leed. Negro mate	431
07260M.N	Grifo electrónico mezclador encimera. Caudal estándar. Negro mate	431
07261.B	Grifo electrónico encimera. Caudal estándar. Brillo	430
07261.LB	Grifo electrónico encimera. Caudal Leed. Brillo	430
07261.LN	Grifo electrónico encimera. Caudal Leed. Negro mate	430
07261.N	Grifo electrónico encimera. Caudal estándar. Negro mate	430
07261M.B	Grifo electrónico mezclador encimera. Caudal estándar. Brillo	430
07261M.LB	Grifo electrónico mezclador encimera. Caudal Leed. Brillo	430
07261M.LN	Grifo electrónico mezclador encimera. Caudal Leed. Negro mate	430
07261M.N	Grifo electrónico mezclador encimera. Caudal estándar. Negro mate	430
07262.B	Grifo electrónico para fregadero. Caudal estándar. Brillo	435
07262.N	Grifo electrónico para fregadero. Caudal estándar. Negro mate	435
07262M.B	Grifo electrónico mezclador para fregadero. Caudal estándar. Brillo	435
07262M.N	Grifo electrónico mezclador para fregadero. Caudal estándar. Negro mate	435
07263.B	Grifo electrónico mural para lavabo. Caudal estándar. Brillo	433
07263.LB	Grifo electrónico mural para lavabo. Caudal Leed. Brillo	433
07263.LN	Grifo electrónico mural para lavabo. Caudal Leed. Negro mate	433
07263.N	Grifo electrónico mural para lavabo. Caudal estándar. Negro mate	433
07263M.B	Grifo electrónico mezclador mural para lavabo. Caudal estándar. Brillo	433
07263M.LB	Grifo electrónico mezclador mural para lavabo. Caudal Leed. Brillo	433
07263M.LN	Grifo electrónico mezclador mural para lavabo. Caudal Leed. Negro mate	433
07263M.N	Grifo electrónico mezclador mural para lavabo. Caudal estándar. Negro mate	433
07264.B	Grifo alto electrónico encimera. Caudal estándar. Brillo	432
07264.LB	Grifo alto electrónico encimera. Caudal Leed. Brillo	432
07264.LN	Grifo alto electrónico encimera. Caudal Leed. Negro mate	432
07264.N	Grifo alto electrónico encimera. Caudal estándar. Negro mate	432
07265.B	Grifo electrónico mural para lavabo. Caudal estándar. Brillo	434
07265.LB	Grifo electrónico mural para lavabo. Caudal Leed. Brillo	434
07265.LN	Grifo electrónico mural para lavabo. Caudal Leed. Negro mate	434
07265.N	Grifo electrónico mural para lavabo. Caudal estándar. Negro mate	434
07280.B	Fluxor electrónico para urinario. Instalación empotrada. Brillo	436
07280.N	Fluxor electrónico para urinario. Instalación empotrada. Negro mate	436
07281.B	Fluxor electrónico mural para urinario. Instalación vista. Caudal estándar. Brillo	436
07281.LB	Fluxor electrónico mural para urinario. Instalación vista. Caudal Leed. Brillo	436
07291.B	Fluxor electrónico para inodoro. Instalación empotrada. Brillo	437
07291.N	Fluxor electrónico para inodoro. Instalación empotrada. Negro mate	437
07292.B	Fluxor electrónico para inodoro con activación automática y manual. Instalación empotrada. Brillo	437
07292.N	Fluxor electrónico para inodoro con activación automática y manual. Instalación empotrada. Negro mate	437
07293.B	Fluxor electrónico para inodoro. Instalación vista. Brillo	438
07294.B	Fluxor electrónico para inodoro. Instalación vista. Brillo	438
07360.220.B	Grifo electrónico láser para lavabo encimera. Caudal estándar. Brillo	422
07360.220.CU	Grifo electrónico láser para lavabo encimera. Caudal estándar. Bronce PVD	422
07360.220.G	Grifo electrónico láser para lavabo encimera. Caudal estándar. Oro mate PVD	422
07360.220.LB	Grifo electrónico láser para lavabo encimera. Caudal Leed. Brillo	422
07360.220.LCU	Grifo electrónico láser para lavabo encimera. Caudal Leed. Bronce PVD	422
07360.220.LG	Grifo electrónico láser para lavabo encimera. Caudal Leed. Oro mate PVD	422
07360.220.LN	Grifo electrónico láser para lavabo encimera. Caudal Leed. Negro mate	422
07360.220.LPG	Grifo electrónico láser para lavabo encimera. Caudal Leed. Oro brillo PVD	422
07360.220.LS	Grifo electrónico láser para lavabo encimera. Caudal Leed. Mate	422
07360.220.LTT	Grifo electrónico láser para lavabo encimera. Caudal Leed. Gun metal PVD	422
07360.220.N	Grifo electrónico láser para lavabo encimera. Caudal estándar. Negro mate	422
07360.220.PG	Grifo electrónico láser para lavabo encimera. Caudal estándar. Oro brillo PVD	422
07360.220.S	Grifo electrónico láser para lavabo encimera. Caudal estándar. Mate	422
07360.220.TT	Grifo electrónico láser para lavabo encimera. Caudal estándar. Gun metal PVD	422
07360M.220.B	Grifo electrónico mezclador láser para lavabo encimera. Caudal estándar. Brillo	428
07360M.220.LB	Grifo electrónico mezclador láser para lavabo encimera. Caudal Leed. Brillo	428
07360M.220.LN	Grifo electrónico mezclador láser para lavabo encimera. Caudal Leed. Negro mate	428
07360M.220.LS	Grifo electrónico mezclador láser para lavabo encimera. Caudal Leed. Mate	428
07360M.220.N	Grifo electrónico mezclador láser para lavabo encimera. Caudal estándar. Negro mate	428
07360M.220.S	Grifo electrónico mezclador láser para lavabo encimera. Caudal estándar. Mate	428
07361.220.B	Grifo electrónico láser mural para lavabo. Caudal estándar. Brillo	426
07361.220.CU	Grifo electrónico láser mural para lavabo. Caudal estándar. Bronce PVD	426
07361.220.G	Grifo electrónico láser mural para lavabo. Caudal estándar. Oro mate PVD	426
07361.220.LB	Grifo electrónico láser mural para lavabo. Caudal Leed. Brillo	426
07361.220.LCU	Grifo electrónico láser mural para lavabo. Caudal Leed. Bronce PVD	426
07361.220.LG	Grifo electrónico láser mural para lavabo. Caudal Leed. Oro mate PVD	426
07361.220.LN	Grifo electrónico láser mural para lavabo. Caudal Leed. Negro mate	426
07361.220.LPG	Grifo electrónico láser mural para lavabo. Caudal Leed. Oro brillo PVD	426
07361.220.LS	Grifo electrónico láser mural para lavabo. Caudal Leed. Mate	426
07361.220.LTT	Grifo electrónico láser mural para lavabo. Caudal Leed. Gun metal PVD	426
07361.220.N	Grifo electrónico láser mural para lavabo. Caudal estándar. Negro mate	426
07361.220.PG	Grifo electrónico láser mural para lavabo. Caudal estándar. Oro brillo PVD	426
07361.220.S	Grifo electrónico láser mural para lavabo. Caudal estándar. Mate	426
07361.220.TT	Grifo electrónico láser mural para lavabo. Caudal estándar. Gun metal PVD	426
07361M.220.B	Grifo electrónico mezclador láser mural para lavabo. Caudal estándar. Brillo	428
07361M.220.LB	Grifo electrónico mezclador láser mural para lavabo. Caudal Leed. Brillo	428
07361M.220.LN	Grifo electrónico mezclador láser mural para lavabo. Caudal Leed. Negro mate	428
07361M.220.LS	Grifo electrónico mezclador láser mural para lavabo. Caudal Leed. Mate	428
07361M.220.N	Grifo electrónico mezclador láser mural para lavabo. Caudal estándar. Negro mate	428
07361M.220.S	Grifo electrónico mezclador láser mural para lavabo. Caudal estándar. Mate	428
07362.220.B	Grifo electrónico láser para lavabo encimera. Caudal estándar. Brillo	421
07362.220.LB	Grifo electrónico láser para lavabo encimera. Caudal Leed. Brillo	421
07362.220.LN	Grifo electrónico láser para lavabo encimera. Caudal Leed. Negro mate	421
07362.220.N	Grifo electrónico láser para lavabo encimera. Caudal estándar. Negro mate	421
07362M.220.B	Grifo electrónico mezclador láser para lavabo encimera. Caudal estándar. Brillo	421

CÓDIGO	DESCRIPCIÓN	PÁG.
07362M.220.LB	Grifo electrónico mezclador láser para lavabo encimera. Caudal Leed. Brillo	421
07362M.220.LN	Grifo electrónico mezclador láser para lavabo encimera. Caudal Leed. Negro mate	421
07362M.220.N	Grifo electrónico mezclador láser para lavabo encimera. Caudal estándar. Negro mate	421
07400.A	Grifo temporizado un agua para lavabo encimera. Caudal estándar. Antiblocaje	442
07400.LA	Grifo temporizado un agua para lavabo encimera. Caudal Leed. Antiblocaje	442
07400.LN	Grifo temporizado un agua para lavabo encimera. Caudal Leed. Pulsación normal	442
07400.N	Grifo temporizado un agua para lavabo encimera. Caudal estándar. Pulsación normal	442
07400P.LS	Grifo temporizado para lavabo encimera, activado por palanca. Caudal Leed	446
07400P.S	Grifo temporizado para lavabo encimera, activado por palanca. Caudal estándar	446
07410.A	Grifo temporizado un agua para lavabo encimera. Caudal estándar. Antiblocaje	442
07410.LA	Grifo temporizado un agua para lavabo encimera. Caudal Leed. Antiblocaje	442
07410.LN	Grifo temporizado un agua para lavabo encimera. Caudal Leed. Pulsación normal	442
07410.N	Grifo temporizado un agua para lavabo encimera. Caudal estándar. Pulsación normal	442
07410P.LS	Grifo temporizado para lavabo encimera, activado por palanca. Caudal Leed	447
07410P.S	Grifo temporizado para lavabo encimera, activado por palanca. Caudal estándar	447
07420.LN	Grifo temporizado un agua para lavabo encimera. Caudal Leed. Pulsación normal	442
07420.N	Grifo temporizado un agua para lavabo encimera. Caudal estándar. Pulsación normal	442
07420M.LN	Grifo temporizado mezclador para lavabo encimera. Caudal Leed. Pulsación normal	444
07420M.N	Grifo temporizado mezclador para lavabo encimera. Caudal estándar. Pulsación normal	444
07425M.S	Grifo temporizado mezclador para lavabo encimera. Caudal estándar. Pulsación suave	444
07426M.LN	Grifo temporizado mezclador para lavabo encimera. Caudal Leed. Pulsación normal	443
07426M.N	Grifo temporizado mezclador para lavabo encimera. Caudal estándar. Pulsación normal	443
07426MXL.LN	Grifo alto temporizado mezclador para lavabo encimera. Caudal Leed. Pulsación normal	443
07426MXL.N	Grifo alto temporizado mezclador para lavabo encimera. Caudal estándar. Pulsación normal	443
07430.LN	Grifo temporizado un agua para lavabo encimera. Caudal Leed. Pulsación normal	442
07430.N	Grifo temporizado un agua para lavabo encimera. Caudal estándar. Pulsación normal	442
07430M.LN	Grifo temporizado mezclador para lavabo encimera. Caudal Leed. Pulsación normal	444
07430M.N	Grifo temporizado mezclador para lavabo encimera. Caudal estándar. Pulsación normal	444
07430MP.LS	Grifo temporizado mezclador para lavabo encimera, activado por palanca. Caudal Leed	446
07430MP.S	Grifo temporizado mezclador para lavabo encimera, activado por palanca. Caudal estándar	446
07430P.LS	Grifo temporizado para lavabo encimera, activado por palanca. Caudal Leed	446
07430P.S	Grifo temporizado para lavabo encimera, activado por palanca. Caudal estándar	446
07440.A	Grifo mural temporizado para lavabo. Caudal estándar. Antiblocaje	445
07440.LA	Grifo mural temporizado para lavabo. Caudal Leed. Antiblocaje	445
07440.LN	Grifo mural temporizado para lavabo. Caudal Leed. Pulsación normal	445
07440.N	Grifo mural temporizado para lavabo. Caudal estándar. Pulsación normal	445
07440P.LS	Grifo temporizado para lavabo encimera, activado por palanca. Caudal Leed	447
07440P.S	Grifo temporizado para lavabo encimera, activado por palanca. Caudal estándar	447
07450.LN	Grifo mural temporizado para lavabo. Caudal Leed. Pulsación normal	445
07450.N	Grifo mural temporizado para lavabo. Caudal estándar. Pulsación normal	445
07460.A	Grifo mural temporizado para lavabo. Instalación en panel chapa. Caudal estándar. Antiblocaje	448
07460.N	Grifo mural temporizado para lavabo. Instalación en panel chapa. Caudal estándar. Pulsación normal	448
07465.N	Grifo monopedal mezclador progresivo fijación a suelo	476
07470M.B	Grifo temporizado mezclador para fregadero conexión superior	471
07480.LN	Grifo largo mural temporizado para lavabo. Caudal Leed. Pulsación normal	445
07480.N	Grifo largo mural temporizado para lavabo. Caudal estándar. Pulsación normal	445

CÓDIGO	DESCRIPCIÓN	PÁG.
07490.A	Grifo mural temporizado para lavabo y fregadero. Instalación vista. Caudal estándar. Antiblocaje	445
07490.N	Grifo mural temporizado para lavabo. Instalación vista. Caudal estándar. Pulsación normal	445
07490P.S	Grifo temporizado mural un agua para fregadero conexión inferior y superior, activado por palanca	471
07510.A	Grifo temporizado mural para urinario y fregadero. Instalación vista. Caudal estándar. Antiblocaje	450
07510.LA	Grifo temporizado mural para urinario. Instalación vista. Caudal Leed. Antiblocaje	450
07510.LN	Grifo temporizado mural para urinario. Instalación vista. Caudal Leed. Pulsación normal	450
07510.N	Grifo temporizado mural para urinario. Instalación vista. Caudal estándar. Pulsación normal	450
07510P.S	Grifo temporizado mural un agua para fregadero salida inferior, activado por palanca	470
07570.A	Grifo mural temporizado para lavabo. Instalación empotrada. Caudal estándar. Antiblocaje	448
07570.LA	Grifo mural temporizado para lavabo. Instalación empotrada. Caudal Leed. Antiblocaje	448
07570.LN	Grifo mural temporizado para lavabo. Instalación empotrada. Caudal Leed. Pulsación normal	448
07570.N	Grifo mural temporizado para lavabo. Instalación empotrada. Caudal estándar. Pulsación normal	448
07590.B	Enlace recto semiflexible para urinario	451
07591.2.B	Enlace curvo para urinario. Ø 12 mm	451
07591.B	Enlace curvo para urinario Ø 16 mm	451
07610.LA	Grifo temporizado para ducha. Instalación vista. Caudal Leed. Antiblocaje	457
07610.LN	Grifo temporizado para ducha. Instalación vista. Caudal Leed. Pulsación normal	457
07610C.LA	Conjunto de ducha un agua. Instalación vista. Caudal Leed. Antiblocaje	460
07610C.LN	Conjunto de ducha un agua. Instalación vista. Caudal Leed. Pulsación normal	460
07660.A	Grifo mural temporizado para ducha. Instalación en panel chapa. Caudal estándar. Antiblocaje	457
07660.N	Grifo mural temporizado para ducha. Instalación en panel chapa. Caudal estándar. Pulsación normal	457
07662.B	Grifo temporizado mezclador de ducha. Caudal estándar. Pulsación suave	459
07662.BG	Grifo temporizado mezclador de ducha con válvula antilegionella. Caudal estándar. Pulsación suave	459
07662.LB	Grifo temporizado mezclador de ducha. Caudal Leed. Pulsación suave	459
07662.LBG	Grifo temporizado mezclador de ducha con válvula antilegionella. Caudal Leed. Pulsación suave	459
07663.B	Grifo temporizado mezclador de ducha. Caudal estándar. Pulsación suave	459
07663.BG	Grifo temporizado mezclador de ducha con válvula antilegionella. Caudal estándar. Pulsación suave	459
07663.LB	Grifo temporizado mezclador de ducha. Caudal Leed. Pulsación suave	459
07663.LBG	Grifo temporizado mezclador de ducha con válvula antilegionella. Caudal Leed. Pulsación suave	459
07670.A	Grifo temporizado para ducha. Instalación empotrada. Caudal estándar. Antiblocaje	457
07670.LA	Grifo temporizado para ducha. Instalación empotrada. Caudal Leed. Antiblocaje	457
07670.LN	Grifo temporizado para ducha. Instalación empotrada. Caudal Leed. Pulsación normal	457
07670.N	Grifo temporizado para ducha. Instalación empotrada. Caudal estándar. Pulsación normal	457
07670M.B	Grifo temporizado mezclador para ducha. Caudal estándar. Pulsación suave	458
07670M.BG	Grifo temporizado mezclador de ducha con válvula antilegionella. Caudal estándar. Pulsación suave	458
07670M.LB	Grifo temporizado mezclador para ducha. Caudal Leed. Pulsación suave	458
07670M.LBG	Grifo temporizado mezclador de ducha con válvula antilegionella. Caudal Leed. Pulsación suave	458
07670MC.LS	Conjunto de ducha con pulsador temporizado mezclador. Caudal Leed. Pulsación suave	461
07670MC.LSG	Conjunto de ducha con pulsador temporizado mezclador con válvula antilegionella. Caudal Leed. Pulsación suave	461
07670MC.S	Conjunto de ducha con pulsador temporizado mezclador. Caudal estándar. Pulsación suave	461
07670MC.SG	Conjunto de ducha con pulsador temporizado mezclador con válvula antilegionella. Caudal estándar. Pulsación suave	461
07670MCT.LS	Conjunto de ducha con pulsador temporizado mezclador y flexo. Caudal Leed. Pulsación suave	461
07670MCT.LSG	Conjunto de ducha con pulsador temporizado mezclador con válvula antilegionella y flexo. Caudal Leed. Pulsación suave	461
07670MCT.S	Conjunto de ducha con pulsador temporizado mezclador y flexo. Caudal estándar. Pulsación suave	461
07670MCT.SG	Conjunto de ducha con pulsador temporizado mezclador con válvula antilegionella y flexo. Caudal estándar. Pulsación suave	461

CÓDIGO	DESCRIPCIÓN	PÁG.
07690.LA	Grifo mural temporizado para ducha. Instalación vista. Caudal Leed. Antiblocaje	457
07690.LN	Grifo mural temporizado para ducha. Instalación vista. Caudal Leed. Pulsación normal	457
07690C.LA	Conjunto de ducha un agua. Instalación vista. Caudal Leed. Antiblocaje	460
07690C.LN	Conjunto de ducha un agua. Instalación vista. Caudal Leed. Pulsación normal	460
08003.B	Espejo extensible de aumento con led latón cromado y acero inoxidable	355
08004.S	Espejo extensible latón cromado	356
08005.B	Espejo extensible latón cromado	356
08006.B	Espejo extensible de aumento 3x con led latón cromado y acero inoxidable	355
08006.N	Espejo extensible de aumento 3x con iluminación Led	355
08007.B	Espejo extensible de aumento con dos caras: normal y 2x latón cromado	354
08009.2.B	Espejo extensible de aumento con dos caras: normal y 5x latón cromado	354
08009.2.N	Espejo extensible de aumento con dos caras: normal y 5x latón cromado	354
08012.B	Espejo regulable en altura ABS cromado	354
08015.B	Espejo extensible cuadrado. Visión 3x latón cromado	354
08016.B	Espejo extensible de aumento 5x con iluminación Led latón cromado	355
08023.B	Espejo adaptado reclinable marco acero inoxidable AISI 304 brillo	566
08023.S	Espejo adaptado reclinable marco acero inoxidable AISI 304 satinado	566
08023.W	Espejo adaptado reclinable marco acero inoxidable blanco	566
08024.B	Espejo adaptado reclinable marco acero inoxidable AISI 304 brillo	566
08024.S	Espejo adaptado reclinable marco acero inoxidable AISI 304 satinado	566
08024.W	Espejo adaptado reclinable marco acero inoxidable blanco	566
08025.W	Espejo adaptado reclinable aluminio-nylon	567
08026.W	Espejo adaptado reclinable ABS-acero inoxidable	567
08050.B	Espejo con marco 600 x 450 mm brillo acero inoxidable AISI 304	349
08050.S	Espejo con marco 600 x 450 mm satinado acero inoxidable AISI 304	349
08050.W	Espejo con marco 600 x 450 mm blanco acero inoxidable AISI 304	349
08051.B	Espejo con marco 700 x 500 mm brillo acero inoxidable AISI 304	349
08051.S	Espejo con marco 700 x 500 mm satinado acero inoxidable AISI 304	349
08051.W	Espejo con marco 700 x 500 mm blanco acero	349
08052.B	Espejo con marco 800 x 600 mm brillo acero inoxidable AISI 304	349
08052.S	Espejo con marco 800 x 600 mm satinado acero inoxidable AISI 304	349
08052.W	Espejo con marco 800 x 600 mm blanco acero inoxidable AISI 304	349
08053.S	Espejo reclinado sin regulación marco acero inoxidable AISI 304	567
08071.B	Espejo antivandálico de acero inoxidable AISI 304 pulido especial	500
09002.S	Cubeta higiénica mural con tapa acero inoxidable satinado	378
09004.S	Cubeta higiénica acero inoxidable acabado satinado	378
09007.2.W	Cubeta higiénica ABS blanco 20 l	378
09008.S	Aro embellecedor para papelera en encimera acero inoxidable satinado	377
09009.S	Aro embellecedor con tapa para papelera en encimera acero inoxidable satinado	377
09010.S	Percha con tope de goma acero inoxidable AISI 304	301
09011.S	Percha doble acero inoxidable AISI 304	301
09012.S	Serie CLASSIC - Percha acero inoxidable acabado satinado	301
09013.P.S	Percha de seguridad antivandálica acero inoxidable satinado	500
09013.R.S	Percha de seguridad antivandálica acero inoxidable satinado	500
09015.S	Serie CLASSIC - Percha acero inoxidable acabado satinado	301
09016.85.B	Percha individual acero inoxidable AISI 304 brillo	300
09016.85.S	Percha individual acero inoxidable AISI 304 satinado	300
09016.B	Serie CLASSIC - Percha de acero inoxidable acabado brillo	300
09016.S	Serie CLASSIC - Percha de acero inoxidable acabado satinado	300
09017.B	Serie CLASSIC - Percha de acero inoxidable acabado brillo	300
09017.S	Serie CLASSIC - Percha de acero inoxidable acabado satinado	300
09018.B	Serie CLASSIC - Percha de acero inoxidable brillo	300
09018.S	Serie CLASSIC - Percha de acero inoxidable satinado	300
09019.B	Serie CLASSIC - Percha de acero inoxidable brillo	300
09019.S	Serie CLASSIC - Percha de acero inoxidable satinado	300
09023.B	Serie CLASSIC - Repisa toallero con barra inferior de acero inoxidable acabado brillo	298
09023.S	Serie CLASSIC - Repisa toallero con barra inferior de acero inoxidable satinado	298
09025.B	Serie CLASSIC - Toallero de acero inoxidable acabado brillo Ø 20 mm	296
09026.B	Serie CLASSIC - Toallero de acero inoxidable acabado brillo Ø 25 mm	296
09027.B	Serie CLASSIC - Toallero acero inoxidable acabado brillo	297
09027.S	Serie CLASSIC - Toallero acero inoxidable acabado satinado	297
09028.B	Serie CLASSIC - Toallero acero inoxidable acabado brillo	297
09029.S	Serie CLASSIC - Percha acero inoxidable acabado satinado	301
09030.B	Serie CLASSIC - Toallero acero inoxidable, 450 mm, acabado brillo	297
09030.S	Serie CLASSIC - Toallero acero inoxidable, 450 mm, acabado satinado	297
09031.S	Serie CLASSIC - Toallero acero inoxidable, 600 mm, acabado satinado	297
09033.B	Serie CLASSIC - Repisa toallero acero inoxidable, 450 mm, acabado brillo	298
09034.B	Serie CLASSIC - Repisa acero inoxidable acabado brillo, 600 mm	298
09036.B	Serie CLASSIC - Repisa con barra acero inoxidable acabado brillo, 600 mm	298
09036.S	Serie CLASSIC - Repisa con barra acero inoxidable acabado satinado, 600 mm	298
09037.B	Serie CLASSIC - Jabonera empotrada acero inoxidable acabado brillo con soporte	299
09038.B	Serie CLASSIC - Jabonera empotrada acero inoxidable acabado brillo	299
09039.183.B	Barra de cortina con tornillos ocultos acero inoxidable brillo	352
09039.230.A	Barra de cortina, tubo de acero inoxidable suporte zinc brillo	352
09040.152.B	Barra de cortina curva tubo de acero inoxidable suporte zinc brillo	352
09042.B	Barra de cortina en forma e L con tornillos ocultos acero inoxidable brillo	352
09043.B	Anilla para cortina de ducha pack 12 unidades acero inoxidable	353
09044.B	Serie CLASSIC - Jabonera adosada acero inoxidable acabado brillo	299
09044.S	Serie CLASSIC - Jabonera adosada acero inoxidable acabado satinado	299
09045.B	Serie CLASSIC - Toallero con jabonera acero inoxidable acabado brillo	299
09047.B	Serie CLASSIC - Toallero aro de acero inoxidable acabado brillo	296
09047.S	Serie CLASSIC - Toallero aro de acero inoxidable acabado brillo	296
09048.B	Serie CLASSIC - Repisa de acero inoxidable, 450 mm, acabado brillo	297
09048.S	Serie CLASSIC - Repisa de acero inoxidable, 450 mm, acabado satinado	297
09049.B	Toallero aro acero inoxidable brillo	338
09049.S	Toallero aro acero inoxidable satinado	338
09051.106.V	Cortina de ducha opaca antibacterias y antimoho vinilo - 1830 x 1065 mm	353
09051.178.V	Cortina de ducha opaca antibacterias y antimoho vinilo - 1830 x 1780 mm	353
09052.B	Jabonera esquinera latón cromado	342
09053.B	Jabonera rectangular latón cromado	342
09054.B	Jabonera rectangular latón cromado	342
09055.B	Jabonera rectangular latón cromado	342
09055.S	Jabonera rectangular latón cromado	342
09056.B	Jabonera acero inoxidable acabado brillo	342
09057.B	Jabonera acero inoxidable acabado brillo	343
09058.B	Serie CLASSIC - Tendedero de acero inoxidable acabado brillo	303
09059.B	Serie CLASSIC - Escobillero de acero inoxidable acabado brillo	302
09059.N	Serie CLASSIC - Escobillero de acero inoxidable acabado negro	351
09059.S	Serie CLASSIC - Escobillero de acero inoxidable acabado satinado	269
09063.B	Jabonera esquinera acero inoxidable acabado brillo	343
09063.S	Jabonera esquinera acero inoxidable acabado satinado	343
09064.B	Jabonera acero inoxidable acabado brillo	343
09064.S	Jabonera acero inoxidable acabado satinado	343
09065.B	Jabonera acero inoxidable acabado brillo	343
09071.B	Escobillero con soporte pared acero inoxidable AISI 304 brillo	350
09071.S	Escobillero con soporte pared acero inoxidable AISI 304 satinado	350
09073.B	Escobillero con soporte pared acero inoxidable brillo	350
09073.CU	Serie VERONA BRONCE - Escobillero acero inoxidable AISI 304 PVD	350
09073.G	Serie VERONA ORO SATINADO - Escobillero acero inoxidable AISI 304 PVD	350
09073.N	Escobillero con soporte pared acero inoxidable negro	350
09073.PG	Serie VERONA ORO BRILLO - Escobillero acero inoxidable AISI 304 PVD	350
09073.S	Escobillero con soporte pared acero inoxidable satinado	350
09073.TT	Serie VERONA GUN METAL - Escobillero acero inoxidable AISI 304 PVD	350
09074.B	Escobillero con soporte pared acero inoxidable AISI 304 brillo	350
09074.S	Escobillero con soporte pared acero inoxidable AISI 304 satinado	350
09075.B	Escobillero con soporte pared acero inoxidable AISI 304 brillo	351
09075.S	Escobillero con soporte pared acero inoxidable AISI 304 satinado	351
09076.B	Escobillero acero inoxidable AISI 304 brillo	351
09076.S	Escobillero con soporte pared acero inoxidable satinado	351
09077.B	Escobillero con soporte pared acero inoxidable AISI 304 brillo	351
09077.S	Escobillero con soporte pared acero inoxidable AISI 304 satinado	351
09078.B	Escobillero con soporte pared acero inoxidable brillo	350
09078.N	Escobillero con soporte pared acero inoxidable negro	350
09078.S	Escobillero con soporte pared acero inoxidable satinado	350
09079.S	Escobillero con soporte a pared acero inoxidable	302
09100.03.B	Cubeta higiénica con pedal 3 l acero inoxidable acabado brillo	366
09100.03.N	Cubeta higiénica con pedal 3 l acero inoxidable acabado negro	366
09100.03.S	Cubeta higiénica con pedal 3 l acero inoxidable acabado satinado	366

CÓDIGO	DESCRIPCIÓN	PÁG.
09100.03.W	Cubeta higiénica con pedal 3 l acero inoxidable acabado blanco	366
09100.05.B	Cubeta higiénica con pedal 5 l acero inoxidable acabado brillo	366
09100.05.N	Cubeta higiénica con pedal 5 l acero inoxidable acabado negro	366
09100.05.S	Cubeta higiénica con pedal 5 l acero inoxidable acabado satinado	366
09100.05.W	Cubeta higiénica con pedal 5 l acero inoxidable acabado blanco	366
09100.12.B	Cubeta higiénica con pedal 12 l acero inoxidable acabado brillo	366
09100.12.N	Cubeta higiénica con pedal 12 l acero inoxidable acabado negro	366
09100.12.S	Cubeta higiénica con pedal 12 l acero inoxidable acabado satinado	366
09100.12.W	Cubeta higiénica con pedal 12 l acero inoxidable acabado blanco	366
09100.20.B	Cubeta higiénica con pedal 20 l acero inoxidable acabado brillo	366
09100.20.N	Cubeta higiénica con pedal 20 l acero inoxidable acabado satinado	366
09100.20.S	Cubeta higiénica con pedal 20 l acero inoxidable acabado satinado	366
09100.30.B	Cubeta higiénica con pedal 30 l acero inoxidable acabado brillo	366
09100.30.S	Cubeta higiénica con pedal 30 l acero inoxidable acabado satinado	366
09107.W	Serie CLASSIC - Escobillero ABS blanco	302
09108.N	Escobillero de pie Serie BLACK negro y cromado	336
09109.N	Serie BLACK - Escobillero pared soporte cromado	336
09111.06.B	Cubeta higiénica con pedal 6 l acero inoxidable acabado brillo	367
09111.06.S	Cubeta higiénica con pedal 6 l acero inoxidable acabado satinado	367
09111.07.S	Papelera mural 7 l acero inoxidable AISI 304	368
09111.12.B	Cubeta higiénica con pedal 12 l acero inoxidable acabado brillo	367
09111.12.S	Cubeta higiénica con pedal 12 l acero inoxidable acabado satinado	367
09112.S	Cubeta higiénica con pedal 30 l acero inoxidable acabado satinado	367
09113.S	Cubeta higiénica con pedal 32 l acero inoxidable acabado satinado	367
09114.S	Cubeta higiénica con pedal 5 l acero inoxidable acabado satinado	367
09123.S	Asiento para lavapies acero inoxidable AISI 304 satinado	389
09200.2.S	Cambia pañales encastrado	585
09203.2.S	Cambia pañales de superficie	585
09209.W	Cambia pañales horizontal adosado de polietileno	584
09211.W	Silla mural para bebés de polietileno blanco	584
09213.W	Cambia pañales horizontal	584
09214.S	Cambia pañales horizontal	585
09215.W	Cambia pañales vertical	584
10006.B	Fuente de agua fría acero inoxidable AISI 304, 25 l/h	578
10008.B	Grifo surtidor	580
10010.K	Dispensador de vasos	580
10012.B	Fuente de agua fría activación láser, acero inoxidable AISI 304, 50 l/h	579
10014.B	Fuente de agua fría, acero inoxidable AISI 304, 50 l/h	578
10016.B	Fuente de agua fría, acero inoxidable AISI 304, 30 l/h	578
10023.B	Fuente de agua con grifo surtidor	579
10071.B	Grifo llenavasos	580
11160.060.E	Fregadero industrial acero inoxidable, 1 cubeta, con bastidor y estante	512
11160.060.F	Fregadero industrial 1 cubeta acero inoxidable 600 x 600	512
11160.060.K	Fregadero industrial acero inoxidable, 1 cubeta, con bastidor	512
11160.070.E	Fregadero industrial acero inoxidable, 1 cubeta, con bastidor y estante	512
11160.070.F	Fregadero industrial 1 cubeta acero inoxidable 700 x 600	512
11160.070.K	Fregadero industrial acero inoxidable, 1 cubeta, con bastidor	512
11170.070.E	Fregadero industrial acero inoxidable, 1 cubeta, con bastidor y estante	512
11170.070.F	Fregadero industrial 1 cubeta acero inoxidable 700x700	512
11170.070.K	Fregadero industrial acero inoxidable, 1 cubeta, con bastidor	512
11170.080.E	Fregadero industrial acero inoxidable, 1 cubeta, con bastidor y estante	512
11170.080.F	Fregadero industrial 1 cubeta acero inoxidable 800 x 700	512
11170.080.K	Fregadero industrial acero inoxidable, 1 cubeta, con bastidor	512
11170.100.E	Fregadero industrial acero inoxidable, 1 cubeta, con bastidor y estante	512
11170.100.F	Fregadero industrial 1 cubeta acero inoxidable 1000 x 700	512
11170.100.K	Fregadero industrial acero inoxidable, 1 cubeta, con bastidor	512
11170.120.E	Fregadero industrial acero inoxidable, 1 cubeta, con bastidor y estante	512
11170.120.F	Fregadero industrial 1 cubeta acero inoxidable 1200x700	512
11170.120.K	Fregadero industrial acero inoxidable, 1 cubeta, con bastidor	512
11170.140.E	Fregadero industrial acero inoxidable, 1 cubeta, con bastidor y estante	512
11170.140.F	Fregadero industrial 1 cubeta acero inoxidable 1400 x 700	512
11170.140.K	Fregadero industrial acero inoxidable, 1 cubeta, con bastidor	512
11260.100.E	Fregadero industrial acero inoxidable, 2 cubetas, con bastidor y estante	512
11260.100.F	Fregadero industrial 2 cubetas acero inoxidable 1000 x 600	512
11260.100.K	Fregadero industrial acero inoxidable, 2 cubetas, con bastidor	512
11260.120.E	Fregadero industrial acero inoxidable, 2 cubetas, con bastidor y estante	512
11260.120.F	Fregadero industrial 2 cubetas acero inoxidable 1200x600	512
11260.120.K	Fregadero industrial acero inoxidable, 2 cubetas, con bastidor	512
11260.130.E	Fregadero industrial acero inoxidable, 2 cubetas, con bastidor y estante	512
11260.130.F	Fregadero industrial 2 cubetas acero inoxidable 1300 x 600	512
11260.130.K	Fregadero industrial acero inoxidable, 2 cubetas, con bastidor	512
11270.100.E	Fregadero industrial acero inoxidable, 2 cubetas, con bastidor y estante	512
11270.100.F	Fregadero industrial 2 cubetas acero inoxidable 1000 x 700	512
11270.100.K	Fregadero industrial acero inoxidable, 2 cubetas, con bastidor	512
11270.120.E	Fregadero industrial acero inoxidable, 2 cubetas, con bastidor y estante	512
11270.120.F	Fregadero industrial 2 cubetas acero inoxidable 1200 x 700	512
11270.120.K	Fregadero industrial acero inoxidable, 2 cubetas, con bastidor	512
11270.140.E	Fregadero industrial acero inoxidable, 2 cubetas, con bastidor y estante	512
11270.140.F	Fregadero industrial 2 cubetas acero inoxidable 1400 x 700	512
11270.140.K	Fregadero industrial acero inoxidable, 2 cubetas, con bastidor	512
11270.180.E	Fregadero industrial acero inoxidable, 2 cubetas, con bastidor y estante	512
11270.180.F	Fregadero industrial 2 cubetas acero inoxidable 1800 x 700	512
11270.180.K	Fregadero industrial acero inoxidable, 2 cubetas, con bastidor	512
112L50.080.E	Fregadero industrial acero inoxidable 1 cub. escurridor izquierda con bastidor y estante 800 x 500	512
112L50.080.F	Fregadero industrial acero inoxidable 1 cub. escurridor izquierda 800 x 500	512
112L50.080.K	Fregadero industrial acero inoxidable 1 cubeta escurridor izquierda con bastidor 800 x 500	512
112L50.100.E	Fregadero industrial acero inoxidable 1 cub. escurridor izquierda con bastidor y estante 1000 x 500	512
112L50.100.F	Fregadero industrial acero inoxidable 1 cub. escurridor izquierda 1000 x 500	512
112L50.100.K	Fregadero industrial acero inoxidable 1 cubeta escurridor izquierda con bastidor 1000 x 500	512
112L55.100.E	Fregadero industrial acero inoxidable 1 cub. escurridor izquierda con bastidor y estante 1000 x 550	512
112L55.100.F	Fregadero industrial acero inoxidable 1 cubeta escurridor izquierda 1000 x 550	512
112L55.100.K	Fregadero industrial acero inoxidable 1 cubeta escurridor izquierda con bastidor 1000 x 550	512
112L55.120.E	Fregadero industrial acero inoxidable 1 cub. escurridor izquierda con bastidor y estante 1200 x 550	512
112L55.120.F	Fregadero industrial 1 cubeta y 1 escuridor izquierda acero inoxidable 1200 x 550	512
112L55.120.K	Fregadero industrial acero inoxidable 1 cubeta escurridor izquierda con bastidor 1200 x 550	512
112L55.140.E	Fregadero industrial acero inoxidable 1 cub. escurridor izquierda con bastidor y estante 1400 x 550	512
112L55.140.F	Fregadero industrial 1 cubeta y 1 escuridor izquierda acero ino x idable 1400 x 550	512
112L55.140.K	Fregadero industrial acero inoxidable 1 cubeta escurridor izquierda con bastidor 1400 x 550	512
112L60.100.E	Fregadero industrial acero inoxidable, 1 cub. y 1 esc. izq, con bastidor	512
112L60.100.F	Fregadero industrial 1 cubeta y 1 escuridor izquierda acero inoxidable 1000 x 600	512
112L60.100.K	Fregadero industrial acero inoxidable, 1 cub. y 1 esc. izq, con bastidor	512
112L60.120.E	Fregadero industrial acero inoxidable, 1 cub. y 1 esc. izq, con bastidor	512
112L60.120.F	Fregadero industrial 1 cubeta y 1 escuridor izquierda acero inoxidable 1200 x 600	512
112L60.120.K	Fregadero industrial acero inoxidable, 1 cub. y 1 esc. izq, con bastidor	512
112L60.130.E	Fregadero industrial acero inoxidable, 1 cub. y 1 esc. izq, con bastidor	512
112L60.130.F	Fregadero industrial 1 cubeta y 1 escuridor izquierda acero inoxidable 1300 x 600	512
112L60.130.K	Fregadero industrial acero inoxidable, 1 cub. y 1 esc. izq, con bastidor	512
112L60.140.E	Fregadero industrial acero inoxidable, 1 cub. y 1 esc. izq, con bastidor	512
112L60.140.F	Fregadero industrial 1 cubeta y 1 escuridor izquierda acero inoxidable 1400 x 600	512
112L60.140.K	Fregadero industrial acero inoxidable, 1 cub. y 1 esc. izq, con bastidor	512
112L70.100.E	Fregadero industrial acero inoxidable, 1 cub. y 1 esc. izq, con bastidor	512
112L70.100.F	Fregadero industrial 1 cubeta y 1 escuridor izquierda acero inoxidable 1000 x 700	512
112L70.100.K	Fregadero industrial acero inoxidable, 1 cub. y 1 esc. izq, con bastidor	512
112L70.120.E	Fregadero industrial acero inoxidable, 1 cub. y 1 esc. izq, con bastidor	512
112L70.120.F	Fregadero industrial 1 cubeta y 1 escuridor izquierda acero inoxidable 1200 x 700	512

CÓDIGO	DESCRIPCIÓN	PÁG.
112L70.120.K	Fregadero industrial acero inoxidable, 1 cub. y 1 esc. izq, con bastidor	512
112L70.130.E	Fregadero industrial acero inoxidable, 1 cub. y 1 esc. izq, con bastidor	512
112L70.130.F	Fregadero industrial 1 cubeta y 1 escuridor izquierda acero inoxidable 1300 x 700	512
112L70.130.K	Fregadero industrial acero inoxidable, 1 cub. y 1 esc. izq, con bastidor	512
112L70.140.E	Fregadero industrial acero inoxidable, 1 cub. y 1 esc. izq, con bastidor	512
112L70.140.F	Fregadero industrial 1 cubeta y 1 escuridor izquierda acero inoxidable 1400 x 700	512
112L70.140.K	Fregadero industrial acero inoxidable, 1 cub. y 1 esc. izq, con bastidor	512
112L70.160.E	Fregadero industrial acero inoxidable, 1 cub. y 1 esc. izq, con bastidor	512
112L70.160.F	Fregadero industrial 1 cubeta y 1 escuridor izquierda acero inoxidable 1600 x 700	512
112L70.160.K	Fregadero industrial acero inoxidable, 1 cub. y 1 esc. izq, con bastidor	512
112L70.180.E	Fregadero industrial acero inoxidable, 1 cub. y 1 esc. izq, con bastidor	512
112L70.180.F	Fregadero industrial 1 cubeta y 1 escuridor izquierda acero inoxidable 1800 x 700	512
112L70.180.K	Fregadero industrial acero inoxidable, 1 cub. y 1 esc. izq, con bastidor	512
112L70.200.E	Fregadero industrial acero inoxidable, 1 cub. y 1 esc. izq, con bastidor	512
112L70.200.F	Fregadero industrial 1 cubeta y 1 escuridor izquierda acero inoxidable 2000 x 700	512
112L70.200.K	Fregadero industrial acero inoxidable, 1 cub. y 1 esc. izq, con bastidor	512
112R50.080.E	Fregadero industrial acero inoxidable 1 cubeta escurridor derecha con bastidor y estante 800 x 500	512
112R50.080.F	Fregadero industrial acero inoxidable 1 cubeta escurridor derecha 800 x 500	512
112R50.080.K	Fregadero industrial acero inoxidable 1 cubeta escurridor derecha con bastidor 800 x 500	512
112R50.100.E	Fregadero industrial acero inoxidable 1 cube. escurridor derecha con bastidor y estante 1000 x 500	512
112R50.100.F	Fregadero industrial acero inoxidable 1 cubeta escurridor derecha 1000 x 500	512
112R50.100.K	Fregadero industrial acero inoxidable 1 cubeta escurridor derecha con bastidor 1000 x 500	512
112R55.100.E	Fregadero industrial acero inoxidable 1 cub. escurridor derecha con bastidor y estante 1000 x 550	512
112R55.100.F	Fregadero industrial 1 cubeta y 1 escuridor derecho acero inoxidable 1000 x 550	512
112R55.100.K	Fregadero industrial acero inoxidable 1 cubeta escurridor derecha con bastidor 1000 x 550	512
112R55.120.E	Fregadero industrial acero inoxidable 1 cub. escurridor derecha con bastidor y estante 1200 x 550	512
112R55.120.F	Fregadero industrial 1 cubeta y 1 escuridor derecha acero inoxidable 1200 x 550	512
112R55.120.K	Fregadero industrial acero inoxidable 1 cubeta escurridor derecha con bastidor 1200 x 550	512
112R55.140.E	Fregadero industrial acero inoxidable 1 cub. escurridor derecha con bastidor y estante 1400 x 550	512
112R55.140.F	Fregadero industrial 1 cubeta y 1 escuridor derecha acero inoxidable 1400 x 550	512
112R55.140.K	Fregadero industrial acero inoxidable 1 cubeta escurridor derecha con bastidor 1400 x 550	512
112R60.100.E	Fregadero industrial acero inoxidable, 1 cubeta, escurridor derecha con bastidor 1000 x 600	512
112R60.100.F	Fregadero industrial 1 cubeta y 1 escuridor derecha acero inoxidable 1000 x 600	512
112R60.100.K	Fregadero industrial acero inoxidable, 1 cub. y 1 esc. der, con bastidor 1000 x 600	512
112R60.120.E	Fregadero industrial acero inoxidable, 1 cub. y 1 esc. der, con bastidor y estante 1200 x 600	512
112R60.120.F	Fregadero industrial acero inoxidable, 1 cub. y 1 esc. der. 1200x600	512
112R60.120.K	Fregadero industrial acero inoxidable, 1 cub. y 1 esc. der, con bastidor 1200 x 600	512
112R60.130.E	Fregadero industrial acero inoxidable, 1 cub. y 1 esc. der, con bastidor 1300 x 600	512
112R60.130.F	Fregadero industrial acero inoxidable, 1 cub. y 1 esc. der. 1300 x 600	512
112R60.130.K	Fregadero industrial acero inoxidable, 1 cub. y 1 esc. der, con bastidor	512
112R60.140.E	Fregadero industrial acero inoxidable, 1 cub. y 1 esc. der, con bastidor	512
112R60.140.F	Fregadero industrial 1 cubeta y 1 escuridor derecha acero inoxidable 1400 x 600	512
112R60.140.K	Fregadero industrial acero inoxidable, 1 cub. y 1 esc. der, con bastidor	512

CÓDIGO	DESCRIPCIÓN	PÁG.
112R70.100.E	Fregadero industrial acero inoxidable, 1 cub. y 1 esc. der, con bastidor	512
112R70.100.F	Fregadero industrial 1 cubeta y 1 escuridor derecha acero inoxidable 1000 x 700	512
112R70.100.K	Fregadero industrial acero inoxidable, 1 cub. y 1 esc. der, con bastidor	512
112R70.120.E	Fregadero industrial acero inoxidable, 1 cub. y 1 esc. der, con bastidor	512
112R70.120.F	Fregadero industrial 1 cubeta y 1 escuridor derecha acero inoxidable 1200 x 700	512
112R70.120.K	Fregadero industrial acero inoxidable, 1 cub. y 1 esc. der, con bastidor	512
112R70.130.E	Fregadero industrial acero inoxidable, 1 cub. y 1 esc. der, con bastidor	512
112R70.130.F	Fregadero industrial 1 cubeta y 1 escuridor derecha acero inoxidable 1300 x 700	512
112R70.130.K	Fregadero industrial acero inoxidable, 1 cub. y 1 esc. der, con bastidor	512
112R70.140.E	Fregadero industrial acero inoxidable, 1 cub. y 1 esc. der, con bastidor	512
112R70.140.F	Fregadero industrial 1 cubeta y 1 escuridor derecha acero inoxidable 1400 x 700	512
112R70.140.K	Fregadero industrial acero inoxidable, 1 cub. y 1 esc. der, con bastidor	512
112R70.160.E	Fregadero industrial acero inoxidable, 1 cub. y 1 esc. der, con bastidor	512
112R70.160.F	Fregadero industrial 1 cubeta y 1 escuridor derecha acero inoxidable 1600 x 700	512
112R70.160.K	Fregadero industrial acero inoxidable, 1 cub. y 1 esc. der, con bastidor	512
112R70.180.E	Fregadero industrial acero inoxidable, 1 cub. y 1 esc. der, con bastidor	512
112R70.180.F	Fregadero industrial 1 cubeta y 1 escuridor derecha acero inoxidable 1800 x 700	512
112R70.180.K	Fregadero industrial acero inoxidable, 1 cub. y 1 esc. der, con bastidor	512
112R70.200.E	Fregadero industrial acero inoxidable, 1 cub. y 1 esc. der, con bastidor	512
112R70.200.F	Fregadero industrial 1 cubeta y 1 escuridor derecha acero inoxidable 2000 x 700	512
112R70.200.K	Fregadero industrial acero inoxidable, 1 cub. y 1 esc. der, con bastidor	512
11370.180.E	Fregadero industrial acero inoxidable, 3 cubetas con bastidor y estante	513
11370.180.F	Fregadero industrial acero inoxidable 3 cubetas 1800 x 700	513
11370.180.K	Fregadero industrial acero inoxidable, 3 cubetas con bastidor	513
113L50.120.E	Fregadero industrial acero inoxidable2 cub. escurridor izquierda con bastidor y estante 1200 x 500	513
113L50.120.F	Fregadero industrial acero inoxidable 2 cubetas escurridor izquierda 1200 x 500	513
113L50.120.K	Fregadero industrial acero inoxidable 2 cubetas escurridor izquierda con bastidor 1200 x 500	513
113L50.135.E	Fregadero industrial acero inoxidable2 cub. escurridor izquierda con bastidor y estante 1350 x 500	513
113L50.135.F	Fregadero industrial acero inoxidable 2 cubetas escurridor izquierda 1350 x 500	513
113L50.135.K	Fregadero industrial acero inoxidable 2 cubetas escurridor izquierda con bastidor 1350 x 500	513
113L60.140.E	Fregadero industrial acero inoxidable, 2 cub. y 1 esc. izq, con bastidor y estante	513
113L60.140.F	Fregadero industrial acero inoxidable 2 cubetas escurridor izquierda 1400 x 600	513
113L60.140.K	Fregadero industrial acero inoxidable, 2 cub. y 1 esc. izq, con bastidor	513
113L60.160.E	Fregadero industrial acero inoxidable, 2 cub. y 1 esc. izq, con bastidor	513
113L60.160.F	Fregadero industrial acero inoxidable 2 cubetas escurridor izquierda 1600 x 600	513
113L60.160.K	Fregadero industrial acero inoxidable, 2 cub. y 1 esc. izq, con bastidor	513
113L60.180.E	Fregadero industrial acero inoxidable, 2 cub. y 1 esc. izq, con bastidor y estante	513
113L60.180.F	Fregadero industrial acero inoxidable 2 cubetas escurridor izquierda 1800 x 600	513
113L60.180.K	Fregadero industrial acero inoxidable, 2 cub. y 1 esc. izq, con bastidor	513
113L70.160.E	Fregadero industrial acero inoxidable, 2 cub. y 1 esc. izq, con bastidor	513
113L70.160.F	Fregadero industrial acero inoxidable 2 cubetas escurridor izquierda 1600 x 700	513
113L70.160.K	Fregadero industrial acero inoxidable, 2 cub. y 1 esc. izq, con bastidor	513
113L70.180.E	Fregadero industrial acero inoxidable, 2 cub. y 1 esc. izq, con bastidor	513
113L70.180.K	Fregadero industrial acero inoxidable, 2 cub. y 1 esc. izq, con bastidor	513

CÓDIGO	DESCRIPCIÓN	PÁG.
113L70.200.E	Fregadero industrial acero inoxidable, 2 cub. y 1 esc. izq, con bastidor	513
113L70.200.F	Fregadero industrial acero inoxidable 2 cubetas escurridor izquierda 2000 x 700	513
113L70.200.K	Fregadero industrial acero inoxidable, 2 cub. y 1 esc. izq, con bastidor	513
113R50.120.E	Fregadero industrial acero inoxidable 2 cub. escurridor derecha con bastidor y estante 1200 x 500	513
113R50.120.F	Fregadero industrial acero inoxidable 2 cubetas escurridor derecha 1200 x 500	513
113R50.120.K	Fregadero industrial acero inoxidable 2 cubetas escurridor derecha con bastidor 1200 x 500	513
113R50.135.E	Fregadero industrial acero inoxidable 2 cub. escurridor derecha con bastidor y estante 1350 x 500	513
113R50.135.F	Fregadero industrial acero inoxidable 2 cubetas escurridor derecha 1350 x 500	513
113R50.135.K	Fregadero industrial acero inoxidable 2 cubetas escurridor derecha con bastidor 1350 x 500	513
113R60.140.E	Fregadero industrial acero inoxidable, 2 cub. y 1 esc. der. con bastidor	513
113R60.140.F	Fregadero industrial acero inoxidable 2 cubetas escurridor derecha 1400 x 600	513
113R60.140.K	Fregadero industrial acero inoxidable, 2 cub. y 1 esc. der. con bastidor	513
113R60.160.E	Fregadero industrial acero inoxidable, 2 cub. y 1 esc. der. con bastidor	513
113R60.160.F	Fregadero industrial acero inoxidable 2 cubetas escurridor derecha 1600 x 600	513
113R60.160.K	Fregadero industrial acero inoxidable, 2 cub. y 1 esc. der. con bastidor	513
113R60.180.E	Fregadero industrial acero inoxidable, 2 cub. y 1 esc. der. con bastidor	513
113R60.180.F	Fregadero industrial acero inoxidable 2 cubetas escurridor derecha 1800 x 600	513
113R60.180.K	Fregadero industrial acero inoxidable, 2 cub. y 1 esc. der. con bastidor	513
113R70.160.E	Fregadero industrial acero inoxidable, 2 cub. y 1 esc. der, con bastidor	513
113R70.160.F	Fregadero industrial acero inoxidable 2 cubetas escurridor derecha 1600 x 700	513
113R70.160.K	Fregadero industrial acero inoxidable, 2 cub. y 1 esc. der, con bastidor	513
113R70.180.E	Fregadero industrial acero inoxidable, 2 cub. y 1 esc. der, con bastidor	513
113R70.180.K	Fregadero industrial acero inoxidable, 2 cub. y 1 esc. der, con bastidor	513
113R70.200.E	Fregadero industrial acero inoxidable, 2 cub. y 1 esc. der, con bastidor	513
113R70.200.F	Fregadero industrial acero inoxidable 2 cubetas escurridor derecha 2000 x 700	513
113R70.200.K	Fregadero industrial acero inoxidable, 2 cub. y 1 esc. der, con bastidor	513
11460.200.E	Fregadero industrial acero inoxidable, 2 cub. y 2 escurr., con bastidor	513
11460.200.F	Fregadero industrial acero inoxidable 2 cubetas y 2 escurridores 2000 x 600	513
11460.200.K	Fregadero industrial acero inoxidable, 2 cub. y 2 escurr., con bastidor	513
11470.220.E	Fregadero industrial acero inoxidable, 2 cub. y 2 escurr., con bastidor	513
11470.220.F	Fregadero industrial acero inoxidable 2 cubetas y 2 escurridores 2200 x 700	513
11470.220.K	Fregadero industrial acero inoxidable, 2 cub. y 2 escurr., con bastidor	513
114S55L.120.E	Mueble especial acero inoxidable con fregadero, bastidor y espacio para lavavajillas	518
114S55L.120.K	Mueble especial acero inoxidable con fregadero, bastidor y espacio para lavavajillas	518
114S55L.140.E	Mueble especial acero inoxidable con fregadero, bastidor y espacio para lavavajillas	518
114S55L.140.K	Mueble especial acero inoxidable con fregadero, bastidor y espacio para lavavajillas	518
114S55R.120.E	Mueble especial acero inoxidable con fregadero, bastidor y espacio para lavavajillas	518
114S55R.120.K	Mueble especial acero inoxidable con fregadero, bastidor y espacio para lavavajillas	518
114S55R.140.E	Mueble especial acero inoxidable con fregadero, bastidor y espacio para lavavajillas	518
114S55R.140.K	Mueble especial acero inoxidable con fregadero, bastidor y espacio para lavavajillas	518
114S60L.120.E	Mueble especial acero inoxidable con fregadero, bastidor y espacio para lavavajillas	518
114S60L.120.K	Mueble especial acero inoxidable con fregadero, bastidor y espacio para lavavajillas	518
114S60L.140.E	Mueble especial acero inoxidable con fregadero, bastidor y espacio para lavavajillas	518
114S60L.140.K	Mueble especial acero inoxidable con fregadero, bastidor y espacio para lavavajillas	518
114S60L2.180.E	Mueble especial acero inoxidable con fregadero, bastidor y espacio para lavavajillas	518
114S60L2.180.K	Mueble especial acero inoxidable con fregadero, bastidor y espacio para lavavajillas	518
114S60R.120.E	Mueble especial acero inoxidable con fregadero, bastidor y espacio para lavavajillas	518
114S60R.120.K	Mueble especial acero inoxidable con fregadero, bastidor y espacio para lavavajillas	518
114S60R.140.E	Mueble especial acero inoxidable con fregadero, bastidor y espacio para lavavajillas	518
114S60R.140.K	Mueble especial acero inoxidable con fregadero, bastidor y espacio para lavavajillas	518
114S60R2.180.E	Mueble especial acero inoxidable con fregadero, bastidor y espacio para lavavajillas	518
114S60R2.180.K	Mueble especial acero inoxidable con fregadero, bastidor y espacio para lavavajillas	518
114S70L.120.E	Mueble especial acero inoxidable con fregadero, bastidor y espacio para lavavajillas	518
114S70L.120.K	Mueble especial acero inoxidable con fregadero, bastidor y espacio para lavavajillas	518
114S70L.140.E	Mueble especial acero inoxidable con fregadero, bastidor y espacio para lavavajillas	518
114S70L.140.K	Mueble especial acero inoxidable con fregadero, bastidor y espacio para lavavajillas	518
114S70L2.180.E	Mueble especial acero inoxidable con fregadero, bastidor y espacio para lavavajillas	518
114S70L2.180.K	Mueble especial acero inoxidable con fregadero, bastidor y espacio para lavavajillas	518
114S70R.120.E	Mueble especial acero inoxidable con fregadero, bastidor y espacio para lavavajillas	518
114S70R.120.K	Mueble especial acero inoxidable con fregadero, bastidor y espacio para lavavajillas	518
114S70R.140.E	Mueble especial acero inoxidable con fregadero, bastidor y espacio para lavavajillas	518
114S70R.140.K	Mueble especial acero inoxidable con fregadero, bastidor y espacio para lavavajillas	518
114S70R2.180.E	Mueble especial acero inoxidable con fregadero, bastidor y espacio para lavavajillas	518
114S70R2.180.K	Mueble especial acero inoxidable con fregadero, bastidor y espacio para lavavajillas	518
114V55L.120.K	Mueble especial acero inoxidable con bastidor, puerta y espacio para lavavajillas	518
114V55L.140.K	Mueble especial acero inoxidable con bastidor, puerta y espacio para lavavajillas	518
114V55R.120.K	Mueble especial acero inoxidable con bastidor, puerta y espacio para lavavajillas	518
114V55R.140.K	Mueble especial acero inoxidable con bastidor, puerta y espacio para lavavajillas	518
114V60L.120.K	Mueble especial acero inoxidable con bastidor, puerta y espacio para lavavajillas	518
114V60L.140.K	Mueble especial acero inoxidable con bastidor, puerta y espacio para lavavajillas	518
114V60L2.180.K	Mueble especial acero inoxidable con bastidor, puerta y espacio para lavavajillas	518
114V60R.120.K	Mueble especial acero inoxidable con bastidor, puerta y espacio para lavavajillas	518
114V60R.140.K	Mueble especial acero inoxidable con bastidor, puerta y espacio para lavavajillas	518
114V60R2.180.K	Mueble especial acero inoxidable con bastidor, puerta y espacio para lavavajillas	518
114V70L.120.K	Mueble especial acero inoxidable con bastidor, puerta y espacio para lavavajillas	518
114V70L.140.K	Mueble especial acero inoxidable con bastidor, puerta y espacio para lavavajillas	518
114V70L2.180.K	Mueble especial acero inoxidable con bastidor, puerta y espacio para lavavajillas	518
114V70R.120.K	Mueble especial acero inoxidable con bastidor, puerta y espacio para lavavajillas	518
114V70R.140.K	Mueble especial acero inoxidable con bastidor, puerta y espacio para lavavajillas	518
114V70R2.180.K	Mueble especial acero inoxidable con bastidor, puerta y espacio para lavavajillas	518
114Z55L.100.K	Mueble especial acero inoxidable con fregadero, bastidor y puertas correderas	517
114Z55L.120.K	Mueble especial acero inoxidable con fregadero, bastidor y puertas correderas	517
114Z55L.140.K	Mueble especial acero inoxidable con fregadero, bastidor y puertas correderas	517
114Z55R.100.K	Mueble especial acero inoxidable con fregadero, bastidor y puertas correderas	517
114Z55R.120.K	Mueble especial acero inoxidable con fregadero, bastidor y puertas correderas	517
114Z55R.140.K	Mueble especial acero inoxidable con fregadero, bastidor y puertas correderas	517

CÓDIGO	DESCRIPCIÓN	PÁG.
114Z60.060.K	Mueble especial acero inoxidable con fregadero, bastidor y puertas correderas	517
114Z60L.100.K	Mueble especial acero inoxidable con fregadero, bastidor y puertas correderas	517
114Z60L.120.K	Mueble especial acero inoxidable con fregadero, bastidor y puertas correderas	517
114Z60L.140.K	Mueble especial acero inoxidable con fregadero, bastidor y puertas correderas	517
114Z60L2.140.K	Mueble especial acero inoxidable con fregadero, bastidor y puertas correderas	517
114Z60L2.160.K	Mueble especial acero inoxidable con fregadero, bastidor y puertas correderas	517
114Z60L2.180.K	Mueble especial acero inoxidable con fregadero, bastidor y puertas correderas	517
114Z60R.100.K	Mueble especial acero inoxidable con fregadero, bastidor y puertas correderas	517
114Z60R.120.K	Mueble especial acero inoxidable con fregadero, bastidor y puertas correderas	517
114Z60R.140.K	Mueble especial acero inoxidable con fregadero, bastidor y puertas correderas	517
114Z60R2.140.K	Mueble especial acero inoxidable con fregadero, bastidor y puertas correderas	517
114Z60R2.160.K	Mueble especial acero inoxidable con fregadero, bastidor y puertas correderas	517
114Z60R2.180.K	Mueble especial acero inoxidable con fregadero, bastidor y puertas correderas	517
114Z60X.100.K	Mueble especial acero inoxidable con fregadero, bastidor y puertas correderas	517
114Z60X.120.K	Mueble especial acero inoxidable con fregadero, bastidor y puertas correderas	517
114Z60X2.200.K	Mueble especial acero inoxidable con fregadero, bastidor y puertas correderas	517
114Z70.070.K	Mueble especial acero inoxidable con fregadero, bastidor y puertas correderas	517
114Z70L.100.K	Mueble especial acero inoxidable con fregadero, bastidor y puertas correderas	517
114Z70L.120.K	Mueble especial acero inoxidable con fregadero, bastidor y puertas correderas	517
114Z70L.130.K	Mueble especial acero inoxidable con fregadero, bastidor y puertas correderas	517
114Z70L.140.K	Mueble especial acero inoxidable con fregadero, bastidor y puertas correderas	517
114Z70L2.160.K	Mueble especial acero inoxidable con fregadero, bastidor y puertas correderas	517
114Z70L2.180.K	Mueble especial acero inoxidable con fregadero, bastidor y puertas correderas	517
114Z70R.100.K	Mueble especial acero inoxidable con fregadero, bastidor y puertas correderas	517
114Z70R.120.K	Mueble especial acero inoxidable con fregadero, bastidor y puertas correderas	517
114Z70R.130.K	Mueble especial acero inoxidable con fregadero, bastidor y puertas correderas	517
114Z70R.140.K	Mueble especial acero inoxidable con fregadero, bastidor y puertas correderas	517
114Z70R2.160.K	Mueble especial acero inoxidable con fregadero, bastidor y puertas correderas	517
114Z70R2.180.K	Mueble especial acero inoxidable con fregadero, bastidor y puertas correderas	517
114Z70X.100.K	Mueble especial acero inoxidable con fregadero, bastidor y puertas correderas	517
114Z70X.120.K	Mueble especial acero inoxidable con fregadero, bastidor y puertas correderas	517
114Z70X.140.K	Mueble especial acero inoxidable con fregadero, bastidor y puertas correderas	517
114Z70X3.180.K	Mueble especial acero inoxidable con fregadero, bastidor y puertas correderas	517
11501.55D.S	Peto lateral postizo para fregaderos lado derecho	519
11501.55I.S	Peto lateral postizo para fregaderos lado izquierdo	519
11501.60D.S	Peto lateral postizo para fregaderos lado derecho	519
11501.60I.S	Peto lateral postizo para fregaderos lado izquierdo	519
11501.70D.S	Peto lateral postizo para fregaderos lado derecho	519
11501.70I.S	Peto lateral postizo para fregaderos lado izquierdo	519
11502.40D.S	Peto lateral postizo para fregaderos lado derecho	519
11502.40I.S	Peto lateral postizo para fregaderos lado izquierdo	519
11502.50D.S	Peto lateral postizo para fregaderos lado derecho	519
11502.50I.S	Peto lateral postizo para fregaderos lado izquierdo	519
11502.60D.S	Peto lateral postizo para fregaderos lado derecho	519
11502.60I.S	Peto lateral postizo para fregaderos lado izquierdo	519
11503.S	Soporte con pata	520
11504.S	Soport mural	520
11505.4.S	Patas para fregadero, 4 unidades	520
11505.6.S	Patas para fregadero, 6 unidades	520
11508.S	Cajón acero inoxidable gran capacidad	519
11509.60.S	Modulo 3 cajones acero inoxidable para mesa fondo 600 mm	519
11509.70.S	Modulo 3 cajones acero inoxidable para mesa fondo 700 mm	519
11510.S	Pack 4 ruedas para mesas	520
11527.S	Mesa tajo de acero inoxidable	519
11530.S	Vertedero acero inoxidable AISI 304 satinado	520
11531.S	Vertedero de acero inoxidable AISI 304 satinado	520
11532.K	Aro embellecedor para orificio de desbarace	520
11550.080.E	Mesa industrial con peto y estante acero inoxidable 800 x 500	514
11550.100.K	Mesa industrial con peto sin estante acero inoxidable 1000 x 500	514
11550.120.K	Mesa industrial con peto sin estante acero inoxidable 1200 x 500	514
11550.140.K	Mesa industrial con peto sin estante acero inoxidable 1400 x 500	514
11550.150.E	Mesa industrial con peto y estante acero inoxidable 1500 x 500	514
11550.160.E	Mesa industrial con peto y estante acero inoxidable 1600 x 500	514
11550.160.K	Mesa industrial con peto sin estante acero inoxidable 1600 x 500	514
11550.180.E	Mesa industrial con peto y estante acero inoxidable 1800 x 500	514
11550.180.K	Mesa industrial con peto sin estante acero inoxidable 1800 x 500	514
11550.200.E	Mesa industrial con peto y estante acero inoxidable 2000 x 500	514
11550.200.K	Mesa industrial con peto sin estante acero inoxidable 2000 x 500	514
11550.220.E	Mesa industrial con peto y estante acero inoxidable 2200 x 500	514
11550.220.K	Mesa industrial con peto sin estante acero inoxidable 2200 x 500	514
11550.240.E	Mesa industrial con peto y estante acero inoxidable 2400 x 500	514
11550.240.K	Mesa industrial con peto sin estante acero inoxidable 2400 x 500	514
11555.060.E	Mesa industrial con peto y estante acero inoxidable 600 x 550	514
11555.060.K	Mesa industrial con peto sin estante acero inoxidable 600 x 550	514
11555.080.E	Mesa industrial con peto y estante acero inoxidable 800 x 550	514
11555.080.K	Mesa industrial con peto sin estante acero inoxidable 800 x 550	514
11555.100.E	Mesa industrial con peto y estante acero inoxidable 1000 x 550	514
11555.100.K	Mesa industrial con peto sin estante acero inoxidable 1000 x 550	514
11555.120.E	Mesa industrial con peto y estante acero inoxidable 1200 x 550	514
11555.120.K	Mesa industrial con peto sin estante acero inoxidable 1200 x 550	514
11555.140.E	Mesa industrial con peto y estante acero inoxidable 1400 x 550	514
11555.140.K	Mesa industrial con peto sin estante acero inoxidable 1400 x 550	514
11555.150.E	Mesa industrial con peto y estante acero inoxidable 1500 x 550	514
11555.150.K	Mesa industrial con peto sin estante acero inoxidable 1500 x 550	514
11555.160.E	Mesa industrial con peto y estante acero inoxidable 1600 x 550	514
11555.160.K	Mesa industrial con peto sin estante acero inoxidable 1600 x 550	514
11555.180.E	Mesa industrial con peto y estante acero inoxidable 1800 x 550	514
11555.180.K	Mesa industrial con peto sin estante acero inoxidable 1800 x 550	514
11555.200.E	Mesa industrial con peto y estante acero inoxidable 2000 x 550	514
11555.200.K	Mesa industrial con peto sin estante acero inoxidable 2000 x 550	514
11555.220.E	Mesa industrial con peto y estante acero inoxidable 2200 x 550	514
11555.220.K	Mesa industrial con peto sin estante acero inoxidable 2200 x 550	514
11555.240.E	Mesa industrial con peto y estante acero inoxidable 2400 x 550	514
11555.240.K	Mesa industrial con peto sin estante acero inoxidable 2400 x 550	514
11560.060.E	Mesa mural acero inoxidable con peto y estante	514
11560.060.K	Mesa mural acero inoxidable con peto	514
11560.080.E	Mesa mural acero inoxidable con peto y estante	514
11560.080.K	Mesa mural acero inoxidable con peto	514
11560.100.E	Mesa mural acero inoxidable con peto y estante	514
11560.100.K	Mesa mural acero inoxidable con peto	514
11560.100.S	Contramostrador con un estante	519
11560.120.E	Mesa mural acero inoxidable con peto y estante	514
11560.120.K	Mesa mural acero inoxidable con peto	514
11560.140.E	Mesa mural acero inoxidable con peto y estante	514
11560.140.K	Mesa mural acero inoxidable con peto	514
11560.150.E	Mesa mural acero inoxidable con peto y estante	514
11560.150.K	Mesa mural acero inoxidable con peto	514
11560.160.E	Mesa mural acero inoxidable con peto y estante	514
11560.160.K	Mesa mural acero inoxidable con peto	514
11560.180.E	Mesa mural acero inoxidable con peto y estante	514
11560.180.K	Mesa mural acero inoxidable con peto	514
11560.200.E	Mesa mural acero inoxidable con peto y estante	514
11560.200.K	Mesa mural acero inoxidable con peto	514
11560.220.E	Mesa mural acero inoxidable con peto y estante	514
11560.220.K	Mesa mural acero inoxidable con peto	514
11560.240.E	Mesa mural acero inoxidable con peto y estante	514
11560.240.K	Mesa mural acero inoxidable con peto	514
11570.060.E	Mesa mural acero inoxidable con peto y estante	514
11570.060.K	Mesa mural acero inoxidable con peto	514
11570.080.E	Mesa mural acero inoxidable con peto y estante	514
11570.080.K	Mesa mural acero inoxidable con peto	514
11570.100.E	Mesa mural acero inoxidable con peto y estante	514
11570.100.K	Mesa mural acero inoxidable con peto	514
11570.120.E	Mesa mural acero inoxidable con peto y estante	514
11570.120.K	Mesa mural acero inoxidable con peto	514

CÓDIGO	DESCRIPCIÓN	PÁG.
11570.140.E	Mesa mural acero inoxidable con peto y estante	514
11570.140.K	Mesa mural acero inoxidable con peto	514
11570.150.E	Mesa mural acero inoxidable con peto y estante	514
11570.150.K	Mesa mural acero inoxidable con peto	514
11570.160.E	Mesa mural acero inoxidable con peto y estante	514
11570.160.K	Mesa mural acero inoxidable con peto	514
11570.180.E	Mesa mural acero inoxidable con peto y estante	514
11570.180.K	Mesa mural acero inoxidable con peto	514
11570.200.E	Mesa mural acero inoxidable con peto y estante	514
11570.200.K	Mesa mural acero inoxidable con peto	514
11570.220.E	Mesa mural acero inoxidable con peto y estante	514
11570.220.K	Mesa mural acero inoxidable con peto	514
11570.240.E	Mesa mural acero inoxidable con peto y estante	514
11570.240.K	Mesa mural acero inoxidable con peto	514
115A60.080.E	Mesa baja mural acero inoxidable con peto y estante	514
115A60.100.E	Mesa baja mural acero inoxidable con peto y estante	514
115A60.120.E	Mesa baja mural acero inoxidable con peto y estante	514
115A60.140.E	Mesa baja mural acero inoxidable con peto y estante	514
115A60.160.E	Mesa baja mural acero inoxidable con peto y estante	514
115A70.080.E	Mesa baja mural acero inoxidable con peto y estante	514
115A70.100.E	Mesa baja mural acero inoxidable con peto y estante	514
115A70.120.E	Mesa baja mural acero inoxidable con peto y estante	514
115A70.140.E	Mesa baja mural acero inoxidable con peto y estante	514
115A70.160.E	Mesa baja mural acero inoxidable con peto y estante	514
115L60.120.E	Mesa acero inoxidable de chef con 1 cubeta a la izq. con peto y estante	516
115L60.120.K	Mesa acero inoxidable de chef con 1 cubeta a la izq. con peto	516
115L60.140.E	Mesa acero inoxidable de chef con 1 cubeta a la izq. con peto y estante	516
115L60.140.K	Mesa acero inoxidable de chef con 1 cubeta a la izq. con peto	516
115L60.160.E	Mesa acero inoxidable de chef con 1 cubeta a la izq. con peto y estante	516
115L60.160.K	Mesa acero inoxidable de chef con 1 cubeta a la izq. con peto	516
115L60.180.E	Mesa acero inoxidable de chef con 1 cubeta a la izq. con peto y estante	516
115L60.180.K	Mesa acero inoxidable de chef con 1 cubeta a la izq. con peto	516
115L70.120.E	Mesa acero inoxidable de chef con 1 cubeta a la izq. con peto y estante	516
115L70.120.K	Mesa acero inoxidable de chef con 1 cubeta a la izq. con peto	516
115L70.140.E	Mesa acero inoxidable de chef con 1 cubeta a la izq. con peto y estante	516
115L70.140.K	Mesa acero inoxidable de chef con 1 cubeta a la izq. con peto	516
115L70.160.E	Mesa acero inoxidable de chef con 1 cubeta a la izq. con peto y estante	516
115L70.160.K	Mesa acero inoxidable de chef con 1 cubeta a la izq. con peto	516
115L70.180.E	Mesa acero inoxidable de chef con 1 cubeta a la izq. con peto y estante	516
115L70.180.K	Mesa acero inoxidable de chef con 1 cubeta a la izq. con peto	516
115R60.120.E	Mesa acero inoxidable de chef con 1 cubeta a la der. con peto y estante	516
115R60.120.K	Mesa acero inoxidable de chef con 1 cubeta a la der. con peto	516
115R60.140.E	Mesa acero inoxidable de chef con 1 cubeta a la der. con peto y estante	516
115R60.140.K	Mesa acero inoxidable de chef con 1 cubeta a la der. con peto	516
115R60.160.E	Mesa acero inoxidable de chef con 1 cubeta a la der. con peto y estante	516
115R60.160.K	Mesa acero inoxidable de chef con 1 cubeta a la der. con peto	516
115R60.180.E	Mesa acero inoxidable de chef con 1 cubeta a la der. con peto y estante	516
115R60.180.K	Mesa acero inoxidable de chef con 1 cubeta a la der. con peto	516
115R70.120.E	Mesa acero inoxidable de chef con 1 cubeta a la der. con peto y estante	516
115R70.120.K	Mesa acero inoxidable de chef con 1 cubeta a la der. con peto	516
115R70.140.E	Mesa acero inoxidable de chef con 1 cubeta a la der. con peto y estante	516
115R70.140.K	Mesa acero inoxidable de chef con 1 cubeta a la der. con peto	516
115R70.160.E	Mesa acero inoxidable de chef con 1 cubeta a la der. con peto y estante	516
115R70.160.K	Mesa acero inoxidable de chef con 1 cubeta a la der. con peto	516
115R70.180.E	Mesa acero inoxidable de chef con 1 cubeta a la der. con peto y estante	516
115R70.180.K	Mesa acero inoxidable de chef con 1 cubeta a la der. con peto	516
115Y60.E	Mesa esquinera acero inoxidable, con bastidor y con peto	514
115Y70.E	Mesa acero inoxidable angular 90° con bastidor y peto	514
115Z40.100.S	Armario de pared con puertas correderas y escurreplatos	519
11650.060.E	Mesa central industrial con estante acero inoxidable - 600 x 500	515
11650.060.K	Mesa central industrial sin estante acero inoxidable 600 x 500	515
11650.080.E	Mesa central industrial con estante acero inoxidable - 800 x 500	515
11650.080.K	Mesa central industrial sin estante acero inoxidable 800 x 500	515

CÓDIGO	DESCRIPCIÓN	PÁG.
11650.100.E	Mesa central industrial con estante acero inoxidable 1000 x 500	515
11650.100.K	Mesa central industrial sin estante acero inoxidable 1000 x 500	515
11650.120.E	Mesa central industrial con estante acero inoxidable 1200 x 500	515
11650.120.K	Mesa central industrial sin estante acero inoxidable 1200 x 500	515
11650.140.E	Mesa central industrial con estante acero inoxidable 1400 x 500	515
11650.140.K	Mesa central industrial sin estante acero inoxidable 1400 x 500	515
11650.150.E	Mesa central industrial con estante acero inoxidable 1500 x 500	515
11650.150.K	Mesa central industrial sin estante acero inoxidable 1500 x 500	515
11650.160.E	Mesa central industrial con estante acero inoxidable 1600 x 500	515
11650.160.K	Mesa central industrial sin estante acero inoxidable 1600 x 500	515
11650.180.E	Mesa central industrial con estante acero inoxidable 1800 x 500	515
11650.180.K	Mesa central industrial sin estante acero inoxidable 1800 x 500	515
11650.200.E	Mesa central industrial con estante acero inoxidable 2000 x 500	515
11650.200.K	Mesa central industrial sin estante acero inoxidable 2000 x 500	515
11650.220.E	Mesa central industrial con estante acero inoxidable 2200 x 500	515
11650.220.K	Mesa central industrial sin estante acero inoxidable 2200 x 500	515
11650.240.E	Mesa central industrial con estante acero inoxidable 2400 x 500	515
11650.240.K	Mesa central industrial sin estante acero inoxidable 2400 x 500	515
11655.060.E	Mesa central industrial con estante acero inoxidable 600 x 550	515
11655.060.K	Mesa central industrial sin estante acero inoxidable 600 x 550	515
11655.080.E	Mesa central industrial con estante acero inoxidable 800 x 550	515
11655.080.K	Mesa central industrial sin estante acero inoxidable 800 x 550	515
11655.100.E	Mesa central industrial con estante acero inoxidable 1000 x 550	515
11655.100.K	Mesa central industrial sin estante acero inoxidable 1000 x 550	515
11655.120.E	Mesa central industrial con estante acero inoxidable 1200x550	515
11655.120.K	Mesa central industrial sin estante acero inoxidable 1200 x 550	515
11655.140.E	Mesa central industrial con estante acero inoxidable 1400 x 550	515
11655.140.K	Mesa central industrial sin estante acero inoxidable 1400 x 550	515
11655.150.E	Mesa central industrial con estante acero inoxidable 1500 x 550	515
11655.150.K	Mesa central industrial sin estante acero inoxidable 1500 x 550	515
11655.160.E	Mesa central industrial con estante acero inoxidable 1600 x 550	515
11655.160.K	Mesa central industrial sin estante acero inoxidable 1600 x 550	515
11655.180.E	Mesa central industrial con estante acero inoxidable 1800 x 550	515
11655.180.K	Mesa central industrial sin estante acero inoxidable 1800 x 550	515
11655.200.E	Mesa central industrial con estante acero inoxidable 2000 x 550	515
11655.200.K	Mesa central industrial sin estante acero inoxidable 2000 x 550	515
11655.220.E	Mesa central industrial con estante acero inoxidable 2200 x 550	515
11655.220.K	Mesa central industrial sin estante acero inoxidable 2200 x 550	515
11655.240.E	Mesa central industrial con estante acero inoxidable 2400 x 550	515
11655.240.K	Mesa central industrial sin estante acero inoxidable 2400 x 550	515
11660.060.E	Mesa central acero inoxidable con estante	515
11660.060.K	Mesa central acero inoxidable	515
11660.080.E	Mesa central acero inoxidable con estante	515
11660.080.K	Mesa central acero inoxidable	515
11660.100.E	Mesa central acero inoxidable con estante	515
11660.100.K	Mesa central acero inoxidable	515
11660.120.E	Mesa central acero inoxidable con estante	515
11660.120.K	Mesa central acero inoxidable	515
11660.140.E	Mesa central acero inoxidable con estante	515
11660.140.K	Mesa central acero inoxidable	515
11660.150.E	Mesa central acero inoxidable con estante	515
11660.150.K	Mesa central acero inoxidable	515
11660.160.E	Mesa central acero inoxidable con estante	515
11660.160.K	Mesa central acero inoxidable	515
11660.180.E	Mesa central acero inoxidable con estante	515
11660.180.K	Mesa central acero inoxidable	515
11660.200.E	Mesa central acero inoxidable con estante	515
11660.200.K	Mesa central acero inoxidable	515
11660.220.E	Mesa central acero inoxidable con estante	515
11660.220.K	Mesa central acero inoxidable	515
11660.240.E	Mesa central acero inoxidable con estante	515
11660.240.K	Mesa central acero inoxidable	515
11670.060.E	Mesa central acero inoxidable con estante	515
11670.060.K	Mesa central acero inoxidable	515
11670.080.E	Mesa central acero inoxidable con estante	515
11670.080.K	Mesa central acero inoxidable	515
11670.100.E	Mesa central acero inoxidable con estante	515
11670.100.K	Mesa central acero inoxidable	515
11670.120.E	Mesa central acero inoxidable con estante	515
11670.120.K	Mesa central acero inoxidable	515
11670.140.E	Mesa central acero inoxidable con estante	515
11670.140.K	Mesa central acero inoxidable	515
11670.150.E	Mesa central acero inoxidable con estante	515

CÓDIGO	DESCRIPCIÓN	PÁG.
11670.150.K	Mesa central acero inoxidable	515
11670.160.E	Mesa central acero inoxidable con estante	515
11670.160.K	Mesa central acero inoxidable	515
11670.180.E	Mesa central acero inoxidable con estante	515
11670.180.K	Mesa central acero inoxidable	515
11670.200.E	Mesa central acero inoxidable con estante	515
11670.200.K	Mesa central acero inoxidable	515
11670.220.E	Mesa central acero inoxidable con estante	515
11670.220.K	Mesa central acero inoxidable	515
11670.240.E	Mesa central acero inoxidable con estante	515
11670.240.K	Mesa central acero inoxidable	515
11680.100.E	Mesa central acero inoxidable con estante	515
11680.120.E	Mesa central acero inoxidable con estante	515
11680.140.E	Mesa central acero inoxidable con estante	515
11680.160.E	Mesa central acero inoxidable con estante	515
11680.180.E	Mesa central acero inoxidable con estante	515
11680.200.E	Mesa central acero inoxidable con estante	515
116A60.080.E	Mesa baja central acero inoxidable con estante	515
116A60.100.E	Mesa baja central acero inoxidable con estante	515
116A60.120.E	Mesa baja central acero inoxidable con estante	515
116A60.140.E	Mesa baja central acero inoxidable con estante	515
116A60.160.E	Mesa baja central acero inoxidable con estante	515
116A70.080.E	Mesa baja central acero inoxidable con estante	515
116A70.100.E	Mesa baja central acero inoxidable con estante	515
116A70.120.E	Mesa baja central acero inoxidable con estante	515
116A70.140.E	Mesa baja central acero inoxidable con estante	515
116A70.160.E	Mesa baja central acero inoxidable con estante	515
12001.S	Papelera para empotrar de acero inoxidable AISI 304	413
12007.S	Dispensador de papel toalla de acero inoxidable AISI 304 encastrado	416
12008.P.S	Mueble compacto empotrar con dispensador papel toalla acero inoxidable	416
12009.S	Mueble acero inoxidable AISI 304 encastrado oculto con dispensador de papel toalla	416
12012.ADO.S	Mueble compacto encastrar dispensador papel toalla papel 45 l acero. Inox. AISI 304 satinado	410
12012.S	Mueble compacto encastrar dispensador papel toalla papel acero inoxidable AISI 304 satinado	410
12017.ADO.P.2.S	Kit acabado satinado para instalación adosada muebles compactos 12017.P.S y 12019.P.S	113
12017.HD.2.S	Secamanos empotrado en pared acero inoxidable	113
12017.P.2.S	Mueble compacto empotrar con secamanos, dispensador toalla y papel acero inoxidable	113
12018.S	Mueble compacto para empotrar con papelera, dosificador de jabón y dispensador papel toalla	412
12019.HD.S	Secamanos empotrado en pared acero inoxidable	115
12019.P.S	Mueble compacto empotrar con secamanos, dispensador toalla y papel acero inoxidable	115
12020.2.S	Mueble compacto para empotrar en pared con dispensador de papel y papelera	411
12020.ADO.2.S	Kit acabado satinado para instalación adosada mueble compacto 12020.S	411
12020.ADO.P.2.CU	Kit acabado PVD bronce para instalación adosada mueble compacto 12020.P.2.CU	413
12020.ADO.P.2.G	Kit acabado PVD oro satinado para instalación adosada mueble compacto 12020.P.2.G	413
12020.ADO.P.2.S	Kit para instalación adosada mueble compacto 12020.P.S	413
12020.ADO.P.2.TT	Kit acabado PVD Gun metal para instalación adosada mueble compacto 12020.P.2.S	413
12020.P.2.CU	Mueble compacto empotrar con dispensador toalla y papelera acero inoxidable PVD bronce	413
12020.P.2.G	Mueble compacto empotrar con dispensador toalla y papelera acero inoxidable PVD oro satinado	413
12020.P.2.PG	Mueble compacto empotrar con dispensador toalla y papelera acero inoxidable PVD oro brillo	413
12020.P.2.S	Mueble compacto empotrar con dispensador toalla y papelera acero inoxidable satinado	413
12020.P.2.TT	Mueble compacto empotrar con dispensador toalla y papelera acero inoxidable PVD Gun metal	413
12021.2.S	Mueble compacto empotrar con dispensador toalla y papel gran capacidad acero inoxidable	411
12021.ADO.2.S	Kit para instalación adosada mueble compacto 12021.S	411
12021.SM.S	Mueble compacto para empotrar sin marco, con papelera, dosificador de jabón y dispensador papel toalla	412
12029.S	Dispensador de aros higiénicos empotrar acero inoxidable	415
12031.S	Mueble compacto empotrar papel higiénico, aros hig. y papel acero inoxidable	415
12035.S	Mueble compacto empotrar papel higiénico y papelera acero inoxidable	415
12041.S	Mueble compacto empotrar papel y papelera acero inoxidable	413

CÓDIGO	DESCRIPCIÓN	PÁG.
12047.2.S	Dispensador papel y papelera acero inoxidable encastrado	414
12047.ADO.2.S	Kit para instalación adosada mueble compacto 12047.2.S	414
12047.ADO.P.2.S	Kit para instalación adosada mueble compacto 12047.P.2.S	414
12047.ADO.P.2.TT	Kit acabado PVD Gun metal para instalación adosada mueble compacto 12047.P.2.TT	414
12047.ADO.P.2.CU	Kit acabado PVD bronce para instalación adosada mueble compacto 12047.P.2.CU	414
12047.ADO.P.2.G	Kit acabado PVD oro satinado para instalación adosada mueble compacto 12047.P.2.G	414
12047.P.2.CU	Mueble compacto acero inoxidable para empotrar acabado PVD bronce	414
12047.P.2.G	Mueble compacto acero inoxidable para empotrar acabado PVD oro satinado	414
12047.P.2.S	Mueble compacto acabado satinado para empotrar	414
12047.P.2.TT	Mueble compacto acero inoxidable para empotrar acabado PVD Gun metal	414
12053.H1	MUMO - Bigflow Evo	36
12053.H2	MUMO - Fuga Evo	36
12053.H3	MUMO - Fusion	37
12053.M	MUMO - Laser Faucet	34
12053.P	MUMO - Manual Paper	38
12053.PA	MUMO - Automatic Paper	38
12053.PM	MUMO - Manual Wick Paper	38
12053.S1	MUMO - Laser Soap	35
12053.S2	MUMO - Automatic Soap	35
12055.A.070	MUMO - Mueble 700 mm	51
12055.A.080	MUMO - Mueble 800 mm	51
12055.A.090	MUMO - Mueble 900 mm	51
12055.A.100	MUMO - Mueble 1000 mm	51
12055.A.120	MUMO - Mueble 1200 mm	51
13003.12.S	Urinario colectivo mural acero inoxidable AISI 304, 1200 mm	389
13003.18.S	Urinario colectivo mural acero inoxidable AISI 304, 1800 mm	389
13003.24.S	Urinario colectivo mural acero inoxidable AISI 304, 2400 mm	389
13004.70.S	Urinario sin agua mural acero inoxidable AISI 304 satinado	388
13004.B	Urinario mural acero inoxidable AISI 304 brillo	388
13004.P.S	Urinario mural fijación transmuro acero inoxidable AISI 304 satinado	496
13004.S	Urinario mural acero inoxidable AISI 304 satinado	388
13006.S	Urinario mural acero inoxidable AISI 304 descarga vista satinado	388
13007.S	Separador mural urinarios acero inoxidable AISI 304 satinado	389
13009.S	Bidé suspendido acero inoxidable	386
13011.S	Inodoro adaptado suspendido de acero inoxidable AISI 304 satinado	383
13012.B	Inodoro a suelo de acero inoxidable AISI 304 brillo	382
13012.M.B	Inodoro adaptado salida pared acero inoxidable AISI 304 brillo	383
13012.M.S	Inodoro adaptado salida pared acero inoxidable AISI 304 satinado	383
13012.P.S	Inodoro fijación transmuro acero inoxidable AISI 304 satinado	496
13012.PM.S	Inodoro adaptado fijación transmuro acero inoxidable AISI 304 satinado	496
13012.S	Inodoro a suelo de acero inoxidable AISI 304 satinado	382
13013.B	Inodoro suelo salida suelo/pared acero inoxidable AISI 304 brillo	382
13013.S	Inodoro suelo salida suelo/pared acero inoxidable AISI 304 satinado	382
13016.B	Inodoro monobloque acero inoxidable AISI 304 brillo con tapa ABS	386
13016.S	Inodoro monobloque acero inoxidable AISI 304 satinado con tapa ABS	386
13017.S	Inodoro monobloque con cisterna adaptado acero inoxidable AISI 304 satinado	386
13018.B	Inodoro suspendido acero inoxidable AISI 304	383
13018.S	Inodoro suspendido acero inoxidable AISI 304 satinado	383
13021.B	Placa turca acero inoxidable AISI 304, con dos rociadores	387
13022.RJ	Placa turca acero inoxidable AISI 304, con un rociador	387
13022.SH	Placa turca al suelo una boquilla rociadora acero inoxidable AISI 304 brillo	387
13023.B	Placa turca al suelo una boquilla rociadora acero inoxidable AISI 304 brillo	387
13024.2.S	Lavamanos adaptado acero inoxidable AISI 304 satinado	396
13026.B	Lavamanos con pedestal	409
13028.B	Lavamanos para encastrar Ø 305 acero inoxidable brillo	394
13028.B.PLANA	Lavamanos para encastrar Ø 305 acero inoxidable brillo	395
13028.RB	Lavamanos para encastrar Ø 305 acero inoxidable brillo	394
13028.RB.PLANA	Lavamanos para encastrar Ø 305 acero inoxidable brillo	395
13028.RS	Lavamanos para encastrar Ø 305 acero inoxidable satinado	394
13028.RS.PLANA	Lavamanos para encastrar Ø 305 acero inoxidable satinado	395
13028.S	Lavamanos para encastrar Ø 305 acero inoxidable satinado	394
13028.S.PLANA	Lavamanos para encastrar Ø 305 acero inoxidable satinado	395
13029.B	Lavamanos para encastrar Ø 355 acero inoxidable brillo	394

CÓDIGO	DESCRIPCIÓN	PÁG.
13029.B.PLANA	Lavamanos para encastrar Ø 355 acero inoxidable brillo	395
13029.RB	Lavamanos para encastrar Ø 355 acero inoxidable brillo	394
13029.RB.PLANA	Lavamanos para encastrar Ø 355 acero inoxidable brillo	395
13029.RS	Lavamanos para encastrar Ø 355 acero inoxidable satinado	394
13029.RS.PLANA	Lavamanos para encastrar Ø 355 acero inoxidable satinado	395
13029.S	Lavamanos para encastrar Ø 355 acero inoxidable satinado	394
13029.S.PLANA	Lavamanos para encastrar Ø 355 acero inoxidable satinado	395
13030.B	Lavamanos para encastrar Ø 405 acero inoxidable brillo	394
13030.B.PLANA	Lavamanos para encastrar Ø 405 acero inoxidable brillo	395
13030.RB	Lavamanos para encastrar Ø 405 acero inoxidable brillo	394
13030.RB.PLANA	Lavamanos para encastrar Ø 405 acero inoxidable brillo	395
13030.RS	Lavamanos para encastrar Ø 405 acero inoxidable satinado	394
13030.RS.PLANA	Lavamanos para encastrar Ø 405 acero inoxidable satinado	395
13030.S	Lavamanos para encastrar Ø 405 acero inoxidable satinado	394
13030.S.PLANA	Lavamanos para encastrar Ø 405 acero inoxidable satinado	395
13032.S	Fregadero mural acero inoxidable AISI 304 satinado	399
13033.S	Lavamanos mural abierto rectangular satinado	397
13036.A.S	Lavamanos mural abierto Ø 300 satinado	396
13036.ALR.S	Lavamanos esquinero abierto Ø 300 satinado	396
13036.C.S	Lavamanos mural cónico Ø 300 satinado	400
13036.CLR.S	Lavamanos esquinero cónico Ø 300 satinado	400
13036.P.S	Lavamanos fijación transmuro acero inoxidable satinado	503
13036.PL.S	Lavamanos esquinero fijación transmuro acero inoxidable satinado	503
13036.PR.S	Lavamanos esquinero fijación transmuro acero inoxidable satinado	503
13036.REC.P.S	Lavamanos fijación transmuro acero inoxidable satinado	502
13036.REC.PL.S	Lavamanos esquinero fijación transmuro acero inoxidable satinado	502
13036.REC.PR.S	Lavamanos esquinero fijación transmuro acero inoxidable satinado	502
13036.W	Lavamanos mural con grifería	400
13037.B	Lavamanos esquinero abierto Ø 230 brillo	396
13038.B	Lavamanos mural cuadrado Ø 230 brillo	397
13039.A.S	Lavamanos mural cuadrado Ø 300 satinado	397
13041.B	Lavamanos mural cuadrado Ø 230 brillo	397
13042.2.B	Lavamanos mural rectangular peto acero inoxidable AISI 304 brillo	398
13042.2.S	Lavamanos mural rectangular peto acero inoxidable AISI 304 satinado	398
13044.2.S	Lavamanos con tapa de registro frontal un pulsador	392
13044.BAT	Lavamanos con pedestal y grifería automática	392
13044.MINI	Lavamanos con pedestal y grifería un agua, modelo mini	393
13044.MOV	Lavamanos con pedestal modelo móvil y autónomo	393
13045.2.S	Lavamanos con tapa de registro frontal doble pulsador	392
13046.BAT	Lavamanos mural con grifería automática	398
13046.S	Lavamanos mural accionamiento rodilla pulsador un agua	398
13047.S	Lavamanos mural acero inoxidable AISI 304 satinado	399
13048.S	Fregadero mural con peto y rejilla móvil acero inoxidable AISI 304	399
13049.S	Fregadero mural con peto y rejilla móvil acero inoxidable AISI 304	399
13050.06.SP.2.S	Lavamanos colectivo 600 mm	402
13050.06.SPLASH	Peto mural para lavamanos 600 mm	402
13050.06.SPO.2.S	Lavamanos colectivo 600 mm	402
13050.12.SP.2.S	Lavamanos colectivo 1200 mm	402
13050.12.SPLASH	Peto mural para lavamanos 1200 mm	402
13050.12.SPO.2.S	Lavamanos colectivo 1200 mm	402
13050.18.SP.2.S	Lavamanos colectivo 1800 mm	402
13050.18.SPLASH	Peto mural para lavamanos 1800 mm	402
13050.18.SPO.2.S	Lavamanos colectivo 1800 mm	402
13050.2.C	Escuadra acero galvanizado para lavamanos	404
13050.24.SP.2.S	Lavamanos colectivo sin peto 2400 mm	402
13050.24.SPLASH	Peto mural para lavamanos 2400 mm	402
13050.24.SPO.2.S	Lavamanos colectivo sin peto 2400 mm	402
13050.30.SP.2.S	Lavamanos colectivo sin peto 3000 mm	402
13050.30.SPLASH	Peto mural para lavamanos 3000 mm	402
13050.30.SPO.2.S	Lavamanos colectivo sin peto 3000 mm	402
13050.P	Pata de acero inoxidable para lavamanos colectivo	404
13051.S	Peto para lavamanos acero inoxidable AISI 304	399
13052.70.P.S	Plato de ducha con tubo de desagüe salida central	489
13052.70.PL.S	Plato de ducha con tubo de desagüe salida izquierda	489
13052.70.PR.S	Plato de ducha con tubo de desagüe salida derecha	489
13052.70.S	Plato de ducha enrasado y antivandálico acero inoxidable AISI 304	391
13052.80.S	Plato de ducha enrasado y antivandálico acero inoxidable AISI 304	391
13052.90.S	Plato de ducha enrasado y antivandálico acero inoxidable AISI 304	391
13054.2.S	Plato ducha acero inoxidable AISI 304, 700 x 700 mm	390
13055.2.S	Plato de ducha acero inoxidable AISI 304 satinado 800 x 800 mm	390
13056.2.S	Plato de ducha acero inoxidable AISI 304 satinado 900 x 900 mm	390
13058.2.S	Bañera infantil acero inoxidable AISI 304	390
13060.S	Lavamanos diseño acero inoxidable AISI 304	408

CÓDIGO	DESCRIPCIÓN	PÁG.
13061.S	Lavamanos diseño acero inoxidable AISI 304	408
13062.S	Lavamanos diseño acero inoxidable AISI 304	408
13063.S	Lavamanos diseño acero inoxidable AISI 304	409
13066.P.S	Lavamanos mural adaptado. Fijación a través de muro	501
13070.1.S	Encimera acero inoxidable AISI 304, 1 seno integrado	403
13070.2.S	Encimera acero inoxidable AISI 304, 2 senos integrados	403
13070.3.S	Encimera acero inoxidable AISI 304, 3 senos integrados	403
13071.1.S	Encimera acero inoxidable AISI 304, 1 seno sobrepuesto	403
13071.2.S	Encimera acero inoxidable AISI 304, 2 senos sobrepuestos	403
13071.3.S	Encimera acero inoxidable AISI 304, 3 senos sobrepuestos	403
13072.S	Conjunto higiénico para personas ostomizadas	407
13080.1.S	Encimera acero inoxidable AISI 304, 1 seno integrado	403
13080.2.S	Encimera acero inoxidable AISI 304, 2 senos integrados	403
13080.3.S	Encimera acero inoxidable AISI 304, 3 senos integrados	403
13081.1.S	Encimera acero inoxidable AISI 304, 1 seno sobrepuesto	403
13081.2.S	Encimera acero inoxidable AISI 304, 2 senos sobrepuestos	403
13081.3.S	Encimera acero inoxidable AISI 304, 3 senos sobrepuestos	403
13105.B	Conjunto válvula de desagüe y sifón latón cromado	404
13106.2.W	Válvula de desagüe	404
13107.B	Válvula de desagüe, sifón y tubo rebosadero latón cromado	404
13108.W	Válvula de desagüe, sifón y tubo rebosadero ABS	404
13110.B	Válvula de desagüe, sifón y tubo rebosadero latón cromado	404
13111.K	Conexión desagüe para inodoro salida suelo	382
13112.K	Conexión desagüe para inodoro salida horizontal	382
13113.B	Tapón embellecedor de acero inoxidable y ABS	404
13123.C	Equipo combinado acero inoxidable instalación transmuro, posición centro	508
13123.L	Equipo combinado acero inoxidable instalación transmuro, posición izquierda	508
13123.R	Equipo combinado acero inoxidable instalación transmuro, posición derecha	508
13124.C	Equipo compacto acero inoxidable instalación adosada, posición centro	509
13124.L	Equipo compacto acero inoxidable instalación adosada, posición izquierda	509
13124.R	Equipo compacto acero inoxidable instalación adosada, posición derecha	509
13142.KIT	Kit inodoro ergonómico desagüe a suelo, cisterna y tapa	562
13143.KIT	Kit inodoro ergonómico desagüe a pared, cisterna y tapa	562
13144.I	Asiento ergonómico con tapa para inodoro H50M	558
13147.W	Asiento para inodoro con tapa de urea	385
13148.W	Asiento para inodoro con tapa de urea	385
13153.KIT	Kit inodoro-bidé suspendido con tapa	562
13153.W	Inodoro-bidé suspendido cerámica blanca	559
13182.B	Mando manual neumático encastrado para cisterna	559
13184.B	Mando manual pneumático externo para cisterna	559
13414.B	Columna de ducha de acero inoxidable con un rociador y un pulsador temporizado	467
13415.B	Columna de ducha de acero inoxidable con un rociador, un lavapies y dos pulsadores temporizados	467
13416.B	Columna de ducha de acero inoxidable con dos rociadores y dos pulsadores temporizados	468
13417.B	Columna de ducha de acero inoxidable con cuatro rociadores y cuatro pulsadores temporizados	468
13418.B	Columna de ducha de acero inoxidable con un rociador y un grifo de rosca	469
13419.B	Columna de ducha de acero inoxidable con un rociador, lavapiés y un grifo de rosca	469
13420.B	Columna de ducha de acero inoxidable con un rociador y un pulsador temporizado	468
13422.B	Columna de ducha solar con un rociador y un grifo monomando	469
14018.W	Papelera de plástico con pedal ABS blanco 23 l	374
14019.BL	Papelera de plástico con pedal polipropileno 60 l	375
14019.GL	Papelera de plástico con pedal polipropileno 60 l	375
14019.W	Papelera de plástico con pedal polipropileno 60 l	375
14019.YL	Papelera de plástico con pedal polipropileno 60 l	375
14020.BL	Contenedor con pedal, asa y ruedas polietileno 120 l	375
14020.GL	Contenedor con pedal, asa y ruedas polietileno 120 l	375
14020.W	Contenedor con pedal, asa y ruedas polietileno 120 l	375
14020.YL	Contenedor con pedal, asa y ruedas polietileno 120 l	375
14022.25.W	Papelera higiénica con pedal y cubeta interior polipropileno 25 l	378
14022.W	Papelera higiénica con pedal y cubeta interior polipropileno 8 l	378
14024.GR	Papelera higiénica con tapa basculante polipropileno gris 45 l	374
14025.W	Papelera de ABS, cuadrada, con tapa y pedal, 8 l	374
14026.W	Papelera de ABS, cuadrada, con tapa y pedal 23 l	374
14027.W	Papelera en ABS, rectangular, tapa basculante 55 l	375
14028.N	Papelera de pie 13 litros Serie BLACK negro	337
14029.N	Aro sujetabolsas para papelera 14028 Serie BLACK negro	337

CÓDIGO	DESCRIPCIÓN	PÁG.
14043.N	Papelera de pie 23 litros Serie BLACK negro	337
14048.CI.S	Papelera para reciclaje gran capacidad 3 cubetas 42 l acero inoxidable AISI 304 satinado	361
14071.15.S	Papelera acero inoxidable AISI 304 con tapa 15 l satinado	361
14071.15.SC.S	Papelera acero inoxidable AISI 304 15 l satinado	360
14071.50.S	Papelera acero inoxidable AISI 304 con tapa 50 l satinado	361
14071.50.SC.S	Papelera acero inoxidable AISI 304 50 l satinado	360
14071.80.S	Papelera acero inoxidable AISI 304 con tapa 80 l satinado	361
14071.80.SC.S	Papelera acero inoxidable AISI 304 80 l satinado	360
14071.80.SC.W	Papelera acero inoxidable AISI 304 80 l blanco	360
14073.S	Papelera gran capacidad acero inoxidable AISI 304 reciclaje tres cubetas y tapa 150 l satinado	361
14073.SC.S	Papelera gran capacidad acero inoxidable AISI 304 150 l satinado	360
14075.40.B	Papelera acero inoxidable rectangular con tapa basculante 40 l brillo	363
14075.40.SC.B	Papelera acero inoxidable rectangular 40 l brillo	362
14075.65.B	Papelera acero inoxidable rectangular con tapa basculante 65 l brillo	363
14075.65.SC.B	Papelera acero inoxidable rectangular 65 l brillo	362
14075.80.B	Papelera acero inoxidable retangular con tapa basculante 80 l brillo	363
14075.80.SC.B	Papelera acero inoxidable retangular 80 l brillo	362
14077.65.EVO.S	Papelera mural acero inoxidable AISI 304 65 l satinado	369
14077.80.EVO.S	Papelera mural acero inoxidable AISI 304 80 l satinado	369
14077.B	Papelera acero inoxidable AISI 304 mural brillo 23 l	368
14077.EVO.B	Papelera acero inoxidable AISI 304 mural brillo 23 l	369
14077.EVO.S	Papelera acero inoxidable AISI 304 mural satinado 23 l	369
14077.N	Papelera acero inoxidable AISI 304 mural negro 23 l	368
14077.S	Papelera acero inoxidable AISI 304 mural satinado 23 l	368
14077.W	Papelera acero inoxidable AISI 304 mural blanco 23 l	368
14078.B	Papelera acero inoxidable AISI 304 mural brillo, con tapa 23 l	368
14078.EVO.B	Papelera acero inoxidable AISI 304 mural brillo, con tapa superior abierta desmontable 23 l	371
14078.EVO.CU	Papelera acero inoxidable AISI 304 PVD mural bronce, con tapa superior abierta desmontable 23 l	371
14078.EVO.G	Papelera acero inoxidable AISI 304 PVD mural oro satinado, con tapa superior abierta desmontable 23 l	371
14078.EVO.N	Papelera acero inoxidable AISI 304 mural negro, con tapa superior abierta desmontable 23 l	371
14078.EVO.PG	Papelera acero inoxidable AISI 304 PVD mural oro brillo, con tapa superior abierta desmontable 23 l	371
14078.EVO.S	Papelera acero inoxidable AISI 304 mural satinado, con tapa 23 l	371
14078.EVO.TT	Papelera acero inoxidable AISI 304 PVD mural Gun metal, con tapa superior abierta desmontable 23 l	371
14078.S	Papelera acero inoxidable AISI 304 mural satinado, con tapa 23 l	368
14078.W	Papelera acero inoxidable AISI 304 mural, con tapa blanco 23 l	368
14079.B	Papelera acero inoxidable AISI 304 mural, con tapa y cerradura brillo 23 l	372
14079.S	Papelera acero inoxidable AISI 304 mural, con tapa y cerradura satinado 23 l	372
14079.W	Papelera acero inoxidable AISI 304 mural, con tapa y cerradura blanco 23 l	372
14082.2.W	Papelera acero pintado 12 l blanco	365
14096.2.S	Papelera acero inoxidable 12 l satinado	365
14097.S	Papelera acero inoxidable 10 l satinado	365
14098.2.S	Papelera acero inoxidable satinado mural 11 l satinado	373
14098.2.W	Papelera mural acero pintado 11 l blanco	373
14100.S	Papelera reciclaje gran capacidad 3 cubetas 30 l satinado	361
14102.S	Papelera semiencastrada en pared 38 l acero inoxidable AISI 304 satinado	376
14103.S	Papelera encastrada 21 l acero inoxidable AISI 304 satinado	376
14104.P.S	Papelera encastrada 38 l acero inoxidable AISI 304 satinado	376
14105.S	Papelera adosada pared 35 l acero inoxidable AISI 304 satinado	377
14106.P.S	Papelera encastrada 21 l acero inoxidable AISI 304 satinado	376
14107.S	Papelera adosada pared 13 l acero inoxidable AISI 304 satinado	377
14113.10.S	Papelera con cabezal y tapa basculante acero inoxidable AISI 304 10 l satinado	364
14113.40.S	Papelera con cabezal y tapa basculante acero inoxidable AISI 304 40 l satinado	364
14114.10.B	Papelera con cabezal y tapa basculante acero inoxidable AISI 304 10 l brillo	364
14114.35.B	Papelera con cabezal y tapa basculante acero inoxidable AISI 304 35 l brillo	364
14118.2.W	Papelera acero pintado con tapa basculante 40 l	364
14118.S	Papelera acero inoxidable satinado con tapa basculante 40 l	364
14122.2.S	Papelera cenicero acero inoxidable satinado 24 l	379
14122.2.W	Papelera cenicero acero pintado 24 l	379
14124.2.S	Papelera cenicero acero inoxidable satinado 24 l	379
14124.2.W	Papelera cenicero acero pintado 24 l	379

CÓDIGO	DESCRIPCIÓN	PÁG.
14160.B	Cenicero mural acero inoxidable acabado brillo	303
14173.N	Perchero de pie con 6 colgadores de ABS. Color negro	357
14173.P	Perchero de pie con 6 colgadores de ABS. Color gris plata	357
14178.P	Perchero de pie acero con 8 colgadores cromados	357
14188.2.S	Papelera mural con tapa y cerradura acero inoxidable satinado	373
15002.07.S	Lavamanos quirúrgico mural un usuario acero inoxidable AISI 304 satinado	401
15002.14.S	Lavamanos quirúrgico mural dos usuarios acero inoxidable AISI 304 satinado	401
15002.21.S	Lavamanos quirúrgico mural tres usuarios acero inoxidable AISI 304 satinado	401
15003.12.S	Lavapies colectivo para 2 usuarios acero inoxidable AISI 304 satinado	389
15010.SM	Lavacuñas encastrado acero inoxidable con un grifo mezclador monomando	417
15010.SMG	Lavacuñas encastrado acero inoxidable con un grifo mezclador monomando y válvula antilegionella	417
15010.ST	Lavacuñas encastrado acero inoxidable con un grifo temporizado	417
15010.STM	Lavacuñas encastrado acero inoxidable con un grifo mezclador temporizado	417
15011.S	Soporte acero inoxidable para una cuña	417
15013.S	Soporte acero inoxidable para una botella higiénica	417
15025.S	Asiento mural para ducha acero inoxidable AISI 304 satinado	552
15025.W	Asiento mural para ducha acero inoxidable AISI 304 blanco	552
15029.S	Tapa inodoro de acero inoxidable para WC 13012, 13013 y 13018	384
15031.A	Asiento de ducha mural abatible y extraíble con pata de apoyo. Gris antracita	549
15031.W	Asiento de ducha mural abatible y extraíble con pata de apoyo. Blanco	549
15032.W	Asiento elevador polipropileno para inodoro, sin tapa	564
15033.W	Asiento elevador polipropileno para inodoro, con tapa	564
15034.W	Asiento elevador polipropileno para inodoro, con asideros y sin tapa	564
15035.2.W	Asiento plegable con dos patas de apoyo a suelo acero inoxidable pintado blanco	554
15035.XL.W	Asiento plegable con asideros y dos patas de apoyo a suelo acero inoxidable pintado blanco	554
15037.W	Taburete para baño de polipropileno blanco y patas regulables	557
15038.W	Taburete para baño de polipropileno blanco y patas de acero inoxidable	557
15039.W	Asiento elevador Duroplast con tapa	565
15040.NBA	Asiento para bañera polipropileno blanco	556
15041.B	Asiento abatible acero inoxidable AISI 304 brillo	552
15041.N	Asiento abatible acero inoxidable AISI 304 negro	552
15041.S	Asiento abatible acero inoxidable AISI 304 satinado	552
15041.W	Asiento abatible acero inoxidable AISI 304 blanco	552
15042.FIX.NBA	Serie NYLON - Asiento abatible, con respaldo polipropileno	550
15042.MOV.B	Asiento acero inoxidable suspendido amovible con respaldo, acabado brillo	556
15042.MOV.NBA	Serie NYLON - Asiento suspendido amobible, plegable, con respaldo polipropileno	551
15042.MOV.S	Asiento acero inoxidable suspendido amovible con respaldo, acabado satinado	556
15042.MOV.W	Asiento acero inoxidable suspendido amovible con respaldo, acabado blanco	556
15042.NBA	Serie NYLON - Asiento plegable polipropileno	550
15042.PAT.N	Serie NYLON - Asiento plegable, con respaldo y patas a suelo polipropileno negro	551
15042.PAT.NBA	Serie NYLON - Asiento plegable, con respaldo y patas a suelo polipropileno blanco	551
15042.PIE.N	Serie NYLON - Asiento plegable patas regulables adaptado polipropileno negro	551
15042.PIE.NBA	Serie NYLON - Asiento plegable patas regulables adaptado polipropileno blanco	551
15043.2.NBA	Asiento para bañera acero inoxidable AISI 304	556
15044.2.NBA	Asiento para ducha acero inoxidable AISI 304	557
15044.NBA	Asiento plegable polipropileno blanco	550
15045.B	Asiento acero inoxidable AISI 304 brillo apoyo suelo	552
15045.NBA	Asiento plegable con dos patas regulables polipropileno blanco	550
15045.S	Asiento acero inoxidable AISI 304 satinado apoyo suelo	552
15045.W	Asiento acero inoxidable blanco apoyo suelo	552
15046.B	Asiento plegable acero inoxidable AISI 304 brillo apoyo pared	552
15046.S	Asiento plegable acero inoxidable AISI 304 satinado apoyo pared	552
15046.W	Asiento plegable acero inoxidable AISI 304 blanco apoyo pared	552
15047.60.N36	Serie NYLON - Barra triple apoyo en pared de aluminio recubierto de poliamida	546
15047.60.NBA	Serie NYLON - Barra fija triple apoyo posición reversible	544
15047.80.N36	Serie NYLON - Barra triple apoyo en pared de aluminio recubierto de poliamida	546
15047.80.NBA	Serie NYLON - Barra fija triple apoyou posición reversible	544
15047.85.B	Barra fija de acero inoxidable AISI 304 brillo triple apoyo pared	533

CÓDIGO	DESCRIPCIÓN	PÁG.
15047.85.S	Barra fija de acero inoxidable AISI 304 satinado triple apoyo pared	533
15047.85.W	Barra fija de acero inoxidable AISI 304 blanco triple apoyo pared	533
15047.B	Barra fija acero inoxidable AISI 304 brillo triple apoyo pared	533
15047.S	Barra fija acero inoxidable AISI 304 satinado triple apoyo pared	533
15047.W	Barra fija acero inoxidable AISI 304 blanco triple apoyo pared	533
15048.85.B	Barra fija de acero inoxidable AISI 304 brillo triple apoyo pared	533
15048.85.S	Barra fija de acero inoxidable AISI 304 satinado triple apoyo pared	533
15048.85.W	Barra fija de acero inoxidable AISI 304 blanco triple apoyo pared	533
15048.B	Barra fija acero inoxidable AISI 304 brillo triple apoyo pared	533
15048.S	Barra fija acero inoxidable AISI 304 satinado triple apoyo pared	533
15048.W	Barra fija acero inoxidable AISI 304 blanco triple apoyo pared	533
15049.B	Barra fija ducha acero inoxidable AISI 304 brillo 3 lados	537
15049.NBA	Serie NYLON - Barra fija ducha	542
15049.S	Barra fija ducha acero inoxidable AISI 304 satinado 3 lados	537
15049.W	Barra fija ducha acero inoxidable AISI 304 blanco 3 lados	537
15050.B	Barra fija ducha acero inoxidable AISI 304 brillo, 3 lados	537
15050.NBA	Serie NYLON - Barra fija ducha	542
15050.S	Barra fija ducha acero inoxidable AISI 304 satinado 3 lados	537
15050.W	Barra fija ducha acero inoxidable AISI 304 blanco 3 lados	537
15051.60.B	Barra abatible acero inoxidable AISI 304 brillo 600 mm	531
15051.60.F	Barra abatible acero blanco 600 mm	531
15051.60.N	Barra abatible acero inoxidable AISI 304 negro 600 mm	531
15051.60.NBA	Serie NYLON - Barra abatible 600 mm	539
15051.60.S	Barra abatible acero inoxidable AISI 304 satinado 600 mm	531
15051.60.W	Barra abatible acero inoxidable AISI 304 blanco 600 mm	531
15051.80.B	Barra abatible acero inoxidable AISI 304 brillo 800 mm	531
15051.80.F	Barra abatible acero blanco 800 mm	531
15051.80.N	Barra abatible acero inoxidable AISI 304 negro 800 mm	531
15051.80.NBA	Serie NYLON - Barra abatible 800 mm	539
15051.80.S	Barra abatible acero inoxidable AISI 304 satinado 800 mm	531
15051.80.W	Barra abatible acero inoxidable AISI 304 blanco 800 mm	531
15051.85.B	Barra abatible acero inoxidable AISI 304 brillo 850 mm	531
15051.85.S	Barra abatible acero inoxidable AISI 304 satinado 850 mm	531
15051.85.W	Barra abatible acero inoxidable AISI 304 blanco 850 mm	531
15051.NPR	Serie NYLON - Portarrollos para barra abatible	544
15051.SP.80.B	Barra abatible acero inoxidable AISI 304 brillo sin portarollos 800 mm	531
15051.SP.80.S	Barra abatible acero inoxidable AISI 304 satinado sin portarrollos 800 mm	531
15051.SP.80.W	Barra abatible acero inoxidable AISI 304 blanco sin portarrollos	531
15052.105.N36	Serie NYLON - Barra recta de aluminio recubierto de poliamida	547
15052.B	Barra fija para ducha acero inoxidable AISI 304 brillo	536
15052.N	Barra fija para ducha acero inoxidable AISI 304 negro	536
15052.NBA	Serie NYLON - Barra fija para ducha	542
15052.S	Barra fija para ducha acero inoxidable AISI 304 satinado	536
15052.W	Barra fija para ducha acero inoxidable AISI 304 blanco	536
15053.B	Kit para instalación barra abatible acero inoxidable AISI 304 satinado	532
15053.S	Kit para instalación barra abatible acero inoxidable AISI 304 brillo	532
15053.W	Kit para instalación barra abatible acero inoxidable AISI 304 blanco	532
15054.100.B	Barra fija acero inoxidable AISI 304 brillo, 1000 mm	529
15054.100.S	Barra fija acero inoxidable AISI 304 satinado, 1000 mm	529
15054.100.W	Barra fija acero inoxidable AISI 304 blanco, 1000 mm	529
15054.120.B	Barra fija acero inoxidable AISI 304 brillo, 1200 mm	529
15054.120.NBA	Serie NYLON - Barra fija 1200 mm	539
15054.120.S	Barra fija acero inoxidable AISI 304 satinado, 1200 mm	529
15054.120.W	Barra fija acero inoxidable AISI 304 blanco, 1200 mm	529
15054.170.N36	Serie NYLON - Barra recta de aluminio recubierto de poliamida	545
15054.30.B	Barra fija acero inoxidable AISI 304 brillo, 300 mm	529
15054.30.F	Barra fija acero blanco, 300 mm	529
15054.30.N	Barra fija acero inoxidable AISI 304 negro, 300 mm	529
15054.30.NBA	Serie NYLON - Barra fija 300 mm	539
15054.30.S	Barra fija acero inoxidable AISI 304 satinado, 300 mm	529
15054.30.W	Barra fija acero inoxidable AISI 304 blanco, 300 mm	529
15054.40.NBA	Serie NYLON - Barra fija recta 400 mm	539
15054.45.B	Barra fija acero inoxidable AISI 304 brillo, 450 mm	529
15054.45.F	Barra fija acero blanco, 450 mm	529
15054.45.N	Barra fija acero inoxidable AISI 304 negro, 450 mm	529
15054.45.S	Barra fija acero inoxidable AISI 304 satinado, 450 mm	529
15054.45.W	Barra fija acero inoxidable AISI 304 blanco, 450 mm	529
15054.50.NBA	Serie NYLON - Barra fija recta 500 mm	539
15054.60.B	Barra fija acero inoxidable AISI 304 satinado, 600 mm	529
15054.60.F	Barra fija acero blanco, 600 mm	529
15054.60.N	Barra fija acero inoxidable AISI 304 negro, 600 mm	529
15054.60.NBA	Serie NYLON - Barra fija recta 600 mm	539

CÓDIGO	DESCRIPCIÓN	PÁG.
15054.60.S	Barra fija acero inoxidable AISI 304 satinado, 600 mm	529
15054.60.W	Barra fija acero inoxidable AISI 304 satinado, 600 mm	529
15054.73.NBA	Serie NYLON - Barra fija recta, 730 mm	539
15054.80.B	Barra fija acero inoxidable AISI 304 satinado, 800 mm	529
15054.80.F	Barra fija acero blanco, 800 mm	529
15054.80.N	Barra fija acero inoxidable AISI 304 negro, 800 mm	529
15054.80.NBA	Serie NYLON - Barra fija recta, 800 mm	539
15054.80.S	Barra fija acero inoxidable AISI 304 satinado, 800 mm	529
15054.80.W	Barra fija acero inoxidable AISI 304 blanco, 800 mm	529
15054.90.NBA	Serie NYLON - Barra fija recta 900 mm	539
15055.B	Barra fija acero inoxidable AISI 304 brillo, 645 mm	533
15055.S	Barra fija acero inoxidable AISI 304 satinado, 645 mm	533
15058.W	Barra fija acero inoxidable AISI 304 blanco, 645 mm	535
15059.B	Barra fija acero inoxidable AISI 304 brillo	535
15059.W	Barra fija acero inoxidable AISI 304 blanco	535
15060.B	Barra fija para ducha acero inoxidable AISI 304 brillo	536
15060.N	Barra fija para ducha acero inoxidable AISI 304 negro	536
15060.NBA	Serie NYLON - Barra fija para ducha	540
15060.S	Barra fija para ducha acero inoxidable AISI 304 satinado	536
15060.W	Barra fija para ducha acero inoxidable AISI 304 blanco	536
15061.N36	Serie NYLON - Barra recta de aluminio recubierto de poliamida	545
15062.B	Barra abatible acero inoxidable brillo con apoyo suelo	532
15062.S	Barra abatible acero inoxidable AISI 304 satinado con apoyo suelo	532
15062.W	Barra abatible acero inoxidable AISI 304 blanco con apoyo suelo	532
15064.B	Barra abatible acero inoxidable AISI 304 brillo anclaje a suelo	532
15064.N	Barra abatible acero inoxidable AISI 304 negro anclaje a suelo	532
15064.NBA	Serie NYLON - Barra abatible anclaje suelo	543
15064.S	Barra abatible ducha acero inoxidable AISI 304 satinado anclaje suelo	532
15064.W	Barra abatible ducha acero inoxidable AISI 304 blanco anclaje suelo	532
15065.50.S	Asiento plegable adaptado de tabla fenólica acero inoxidable AISI 304 satinado	553
15065.S	Asiento plegable acero inoxidable AISI 304 con tabla fenólica	553
15066.S	Asiento plegable acero inoxidable AISI 304 acolchado	552
15067.2.W	Asiento plegable aluminio - ABS	554
15069.B	Barra fija acero inoxidable AISI 304 brillo, 60°	536
15069.S	Barra fija acero inoxidable AISI 304 satinado, 60°	536
15071.NBA	Serie NYLON - Percha	544
15073.S	Con asiento de tabla fenólica acero inoxidable AISI 304 satinado	553
15074.L	Asiento ducha doble con tabla fenólica y soporte pared acero inoxidable AISI 304	553
15075.N	Respaldo acolchado poliuretano	559
15077.S	Respaldo de acero inoxidable AISI 304	553
15149.B	Barra fija ducha acero inoxidable AISI 304 brillo 3 lados	537
15149.S	Barra fija ducha acero inoxidable AISI 304 satinado 3 lados	537
15149.W	Barra fija ducha acero inoxidable AISI 304 blanco 3 lados	537
15150.B	Barra fija ducha acero inoxidable AISI 304 brillo 3 lados	537
15150.S	Barra fija ducha acero inoxidable AISI 304 satinado 3 lados	537
15150.W	Barra fija ducha acero inoxidable AISI 304 blanco 3 lados	537
15158.120.70.NBA	Serie NYLON - Barra fija angular	541
15158.B	Barra fija acero inoxidable AISI 304 brillo, 90°	535
15158.NBA	Serie NYLON - Barra fija angular	540
15158.S	Barra fija acero inoxidable AISI 304 satinado, 90°	535
15158.W	Barra fija acero inoxidable AISI 304 blanco, 90°	535
15159.120.70.NBA	Serie NYLON - Barra fija angular	541
15159.B	Barra fija acero inoxidable AISI 304 brillo, 90°	535
15159.N36	Serie NYLON - Barra angulo 90° de aluminio recubierto de poliamida	547
15159.NBA	Serie NYLON - Barra fija angular	540
15159.S	Barra fija acero inoxidable AISI 304 satinado, 90°	535
15159.W	Barra fija acero inoxidable AISI 304 blanco, 90°	535
15161.B	Barra de apoyo angular de 135° acero inoxidable AISI 304 brillo	536
15161.N	Barra de apoyo angular de 135° acero inoxidable AISI 304 negro	536
15161.NBA	Serie NYLON barra apoyo angular aluminio recubierto polímero antibacterias blanco	541
15161.S	Barra de apoyo angular de 135° acero inoxidable AISI 304 satinado	536
15161.W	Barra de apoyo angular de 135° acero blanco	536
15162.B	Barra de apoyo acero inoxidable AISI 304 brillo	536
15162.NBA	Serie NYLON - Barra de apoyo aluminio recubierto de polímero antibacterias blanco	541
15162.S	Barra de apoyo acero inoxidable AISI 304 satinado	536
15162.W	Barra de apoyo acero inoxidable AISI 304 blanco	536
15198.B	Barra fija acero inoxidable AISI 304 brillo, pared suelo	534
15198.S	Barra fija acero inoxidable AISI 304 satinado, pared suelo	534
15198.W	Barra fija acero inoxidable AISI 304 blanco, pared suelo	534
15203.B	Barra fija acero inoxidable AISI 304 brillo, tres anclajes pared suelo	534

CÓDIGO	DESCRIPCIÓN	PÁG.
15203.NBA	Serie NYLON - Barra fija anclajes pared suelo, reversible	543
15203.S	Barra fija acero inoxidable AISI 304 satinado, tres anclajes pared suelo	534
15203.W	Barra fija acero inoxidable AISI 304 blanco, tres anclajes pared suelo	534
15204.B	Barra fija acero inoxidable AISI 304 brillo, tres anclajes pared-suelo	534
15204.S	Barra fija acero inoxidable AISI 304 satinado, tres anclajes pared-suelo	534
15204.W	Barra fija acero inoxidable AISI 304 blanco, tres anclajes pared-suelo	534
15206.B	Barra abatible acero inoxidable AISI 304 brillo, con apoyo suelo	532
15206.N	Barra abatible acero inoxidable AISI 304 negro, con apoyo suelo	532
15206.NBA	Serie NYLON - Barra abatible 800 00 con apoyo a suelo	543
15206.S	Barra abatible acero inoxidable AISI 304 satinado, con apoyo suelo	532
15206.W	Barra abatible acero inoxidable AISI 304 blanco, con apoyo suelo	532
15208.B	Soporte para rociador de ducha	311
15209.32.B	Soporte rociador ducha ABS cromado	537
15209.32.NBA	Serie NYLON - Soporte rociador ducha blanco	543
15209.34.B	Soporte rociador ducha ABS cromado	537
15209.34.NBA	Serie NYLON - Soporte rociador ducha blanco	543
15210.K	Placa no conductora	534
15211.K	Placa no conductora	534
15213.K	Placa no conductora	534
15220.K	Placa no conductora	534
15254.30.B	Barra recta con dos puntos de apoyo acero inoxidable AISI 304 brillo, 300 mm	525
15254.30.CU	Barra recta con dos puntos de apoyo acero inoxidable AISI 304 bronce PVD, 300 mm	525
15254.30.G	Barra recta con dos puntos de apoyo acero inoxidable AISI 304 oro satinado PVD, 300 mm	525
15254.30.N	Barra recta con dos puntos de apoyo acero inoxidable AISI 304 negro, 300 mm	525
15254.30.PG	Barra recta con dos puntos de apoyo acero inoxidable AISI 304 oro brillo PVD, 300 mm	525
15254.30.S	Barra recta con dos puntos de apoyo acero inoxidable AISI 304 satinado, 300 mm	525
15254.30.TT	Barra recta con dos puntos de apoyo acero inoxidable AISI 304 Gun metal PVD, 300 mm	525
15254.45.B	Barra recta con dos puntos de apoyo acero inoxidable AISI 304 brillo, 450 mm	525
15254.45.CU	Barra recta con dos puntos de apoyo acero inoxidable AISI 304 bronce PVD, 450 mm	525
15254.45.G	Barra recta con dos puntos de apoyo acero inoxidable AISI 304 oro satinado PVD, 450 mm	525
15254.45.N	Barra recta con dos puntos de apoyo acero inoxidable AISI 304 negro, 450 mm	525
15254.45.PG	Barra recta con dos puntos de apoyo acero inoxidable AISI 304 oro brillo PVD, 450 mm	525
15254.45.S	Barra recta con dos puntos de apoyo acero inoxidable AISI 304 satinado, 450 mm	525
15254.45.TT	Barra recta con dos puntos de apoyo acero inoxidable AISI 304 Gun metal PVD, 450 mm	525
15254.60.B	Barra recta con dos puntos de apoyo acero inoxidable AISI 304 brillo, 600 mm	525
15254.60.CU	Barra recta con dos puntos de apoyo acero inoxidable AISI 304 bronce PVD, 600 mm	525
15254.60.G	Barra recta con dos puntos de apoyo acero inoxidable AISI 304 oro satinado PVD, 600 mm	525
15254.60.N	Barra recta con dos puntos de apoyo acero inoxidable AISI 304 negro, 600 mm	525
15254.60.PG	Barra recta con dos puntos de apoyo acero inoxidable AISI 304 oro brillo PVD, 600 mm	525
15254.60.S	Barra recta con dos puntos de apoyo acero inoxidable AISI 304 satinado, 600 mm	525
15254.60.TT	Barra recta con dos puntos de apoyo acero inoxidable AISI 304 Gun metal PVD, 600 mm	525
15255.80.B	Barra abatible acero inoxidable AISI 304 brillo	525
15255.80.S	Barra abatible acero inoxidable AISI 304 satinado	525
15258.B	Barra fija 90° acero inoxidable AISI 304 brillo,	535
15258.S	Barra fija 90° acero inoxidable AISI 304 satinado	535
15258.W	Barra fija 90° acero inoxidable AISI 304 blanco	535
15259.B	Barra fija 90° acero inoxidable AISI 304 brillo	535
15259.S	Barra fija 90° acero inoxidable AISI 304 satinado	535
15259.W	Barra fija 90° acero inoxidable AISI 304 blanco	535
15261.B	Barra angular con dos puntos de apoyo acero inoxidable AISI 304 brillo	527
15261.CU	Barra angular con dos puntos de apoyo acero inoxidable AISI 304 bronce PVD	527
15261.G	Barra angular con dos puntos de apoyo acero inoxidable AISI 304 oro satinado PVD	527
15261.N	Barra angular con dos puntos de apoyo acero inoxidable AISI 304 negro	527
15261.PG	Barra angular con dos puntos de apoyo acero inoxidable AISI 304 oro brillo PVD	527
15261.S	Barra angular con dos puntos de apoyo acero inoxidable AISI 304 satinado	527
15261.TT	Barra angular con dos puntos de apoyo acero inoxidable AISI 304 Gun metal PVD	527
16051.2.B	Tope de puerta zamac brillo	303
16051.S	Tope de puerta acero inoxidable AISI 304 satinado	303
16055.B	Serie LINE - Perchero de tres perchas acero inoxidable AISI 304 acabado brillo	328
16055.S	Serie LINE - Perchero de tres perchas acero inoxidable AISI 304 acabado satinado	328
16056.B	Serie LINE - Perchero de dos perchas acero inoxidable AISI 304 acabado brillo	328
16056.S	Serie LINE - Perchero de dos perchas acero inoxidable AISI 304 acabado satinado	328
16202.B	Toallero zamak brillo	340
16204.B	Toallero doble zamak brillo	340
16207.B	Toallero aro zamak brillo	340
16208.B	Toallero doble zamak brillo	340
16213.B	Jabonera de rejilla zamak brillo	341
16216.B	Portarrollos de papel higiénico zamak brillo	341
16218.B	Escobillero zamak brillo	341
16303.B	Toallero latón cromado	338
16330.40.B	Serie SANTORINI - Toallero latón cromado brillo	308
16330.60.B	Serie SANTORINI - Toallero latón cromado brillo	308
16331.B	Serie SANTORINI - Toallero latón cromado brillo	308
16332.B	Serie SANTORINI - Asidero angular latón cromado brillo	309
16333.B	Serie SANTORINI - Portarrollos de papel higiénico latón cromado brillo	309
16334.B	Serie SANTORINI - Portarrollos reserva latón cromado brillo	309
16335.B	Serie SANTORINI - Portarrollos de papel higiénico latón cromado brillo	309
16339.B	Serie SANTORINI - Vaso para cepillo de dientes con soporte pared latón cromado brillo	310
16340.B	Serie SANTORINI - Jabonera latón cromado brillo	310
16341.B	Serie SANTORINI - Aro toallero latón cromado brillo	308
16342.B	Serie SANTORINI - Escobillero latón cromado brillo	310
16343.B	Serie SANTORINI - Portarrollos de papel higiénico latón cromado brillo	310
16344.B	Barra de apoyo para ducha latón cromado brillo	311
16345.B	Barra angular de apoyo para ducha latón cromado brillo	311
16350.B	Serie SIENA - Portarrollos reserva latón cromado	315
16351.B	Serie SIENA - Barra recta 520 mm tubo Ø 20 mm latón cromado	312
16352.B	Serie SIENA - Barra recta 300 mm tubo Ø 25 mm latón cromado	312
16354.B	Serie SIENA - Asidero angular latón cromado	313
16355.B	Serie SIENA - Asidero angular con jabonera latón cromado	313
16356.B	Serie SIENA - Vaso cepillo dientes de vidrio con soporte latón cromado	315
16357.B	Serie SIENA - Toallero aro grande latón cromado	312
16358.B	Serie SIENA - Repisa toallas con barra inferior latón cromado	313
16359.B	Serie SIENA - Percha latón cromado	314
16360.B	Serie SIENA - Percha doble latón cromado	314
16361.B	Serie SIENA - Portarrollos latón cromado	315
16362.B	Serie SIENA - Jabonera de disco latón cromado	314
16363.B	Serie SIENA - Percha latón cromado	314
16370.B	Serie MONACO - Percha latón cromado	318
16371.B	Serie MONACO - Toallero latón cromado	316
16372.B	Serie MONACO - Jabonera latón cromado	319
16373.B	Serie MONACO - Percha latón cromado	318
16374.B	Serie MONACO - Portarrollos latón cromado	317
16376.B	Serie MONACO - Vaso vidrio con soporte latón cromado	319
16377.B	Serie MONACO - Toallero aro latón cromado	316
16378.B	Serie MONACO - Repisa toallero con barra inferior latón cromado	317
16379.B	Serie MONACO - Percha latón cromado	318
16381.B	Serie MONACO - Portarrollos reserva latón cromado	317
16390.40.B	Serie CRETA BRILLO - Toallero latón cromado	306
16390.60.B	Serie CRETA BRILLO - Toallero latón cromado	306
16391.B	Serie CRETA BRILLO - Percha latón cromado	307
16395.B	Serie CRETA BRILLO - Portarrollos papel higiénico latón cromado	307
16401.B	Serie HOTEL - Toallero 450 mm zamak acabado brillo	322
16402.B	Serie HOTEL - Toallero 600 mm zamak acabado brillo	322
16404.B	Serie HOTEL - Toallero doble 450 mm zamak acabado brillo	323
16405.B	Serie HOTEL - Toallero doble 600 mm zamak acabado brillo	323
16406.B	Serie HOTEL - Repisa toallero con barra zamak acabado brillo	323
16407.B	Serie HOTEL - Toallero aro circular zamak acabado brillo	322
16408.B	Serie HOTEL - Toallero doble zamak acabado brillo	322
16409.B	Serie HOTEL - Percha zamak acabado brillo	324
16410.B	Serie HOTEL - Vaso vidrio con soporte zamak acabado brillo	324
16411.B	Serie HOTEL - Portarrollos reserva zamak acabado brillo	325

CÓDIGO	DESCRIPCIÓN	PÁG.
16412.B	Serie HOTEL - Jabonera zamak acabado brillo	323
16413.B	Serie HOTEL - Jabonera vidrio con soporte zamak acabado brillo	324
16415.B	Serie HOTEL - Repisa de utilidad vidrio y zamak acabado brillo	323
16416.B	Serie HOTEL - Portarrollos papel higiénico zamak acabado brillo	325
16417.B	Serie HOTEL - Portarrollos de papel higiénico zamak acabado	324
16418.B	Serie HOTEL - Escobillero con soporte zamak acabado brillo y recipiente cerámica	325
16419.B	Serie HOTEL - Percha doble zamak acabado brillo	324
16450.45.B	Serie CORFU - Toallero doble 486 mm zamac acabado brillo	320
16450.60.B	Serie CORFU - Toallero doble 620 mm zamac acabado brillo	320
16451.B	Serie CORFU - Percha zamac acabado brillo	320
16452.B	Serie CORFU - Percha doble zamac acabado brillo	320
16453.B	Serie CORFU - Vaso vidrio con soporte zamac acabado brillo	321
16454.B	Serie CORFU - Jabonera vidrio con soporte zamac acabado brillo	321
16455.B	Serie CORFU - Portarrollos de papel higiénico zamac acabado brillo	321
16456.B	Serie CORFU - Portarrollos de papel higiénico zamac acabado brillo	321
16457.B	Serie CORFU - Toallero aro circular zamac acabado brillo	320
16500.B	Serie LINE - Portarrollos zamak acabado brillo	329
16500.S	Serie LINE - Portarrollos de papel higiénico zamak acabado satinado	329
16501.40.B	Serie LINE - Toallero zamak brillo	326
16501.50.B	Serie LINE - Toallero zamak brillo	326
16501.50.S	Serie LINE - Toallero zamak satinado	326
16501.65.B	Serie LINE - Toallero zamak brillo	326
16504.B	Serie LINE - Toallero aro rectangular zamak acabado brillo	326
16504.W	Serie LINE - Toallero aro rectangular zamak acabado blanco	326
16505.B	Serie LINE - Dispensador papel higiénico reserva zamak acabado brillo	329
16506.B	Serie LINE - Percha acabado zamak acabado brillo	328
16507.B	Serie LINE - Perchero de cuatro perchas zamak acabado brillo	327
16508.B	Serie LINE - Perchero de siete perchas zamak acabado brillo	327
16509.B	Serie LINE - Toallero doble 450 mm zamak acabado brillo	327
16510.B	Serie LINE - Toallero doble 600 mm zamak acabado brillo	327
16515.B	Serie LINE - Repisa de utilidad de vidrio y soportes zamak acabado brillo	327
16515.W	Serie LINE - Repisa de vidrio zamak acabado satinado	327
16518.B	Serie LINE - Escobillero brillo zamak acabado brillo	329
16518.S	Serie LINE - Escobillero brillo zamak acabado satiné	329
16519.B	Serie LINE - Reserva papel higiénico en zamak acabado brillo	329
16519.S	Serie LINE - Escobillero WC en zamak satinado	329
16525.B	Escobillero zamak brillo	338
16530.B	Toallero latón cromado brillo	339
16531.B	Toallero latón cromado brillo	339
16533.B	Portarrollos de papel higiénico latón cromado brillo	339
16535.B	Repisa de vidrio latón cromado brillo	339
16720.2.S	Pictograma "Señoras" acero inoxidable AISI 304 satinado	348
16721.2.S	Pictograma "Señores" acero inoxidable AISI 304 satinado	348
16722.2.S	Pictograma baño "Señores/Señoras" acero inoxidable AISI 304 satinado	348
16723.2.S	Pictograma "Bebé" acero inoxidable AISI 304 satinado	348
16724.2.S	Pictograma "Adapado" acero inoxidable AISI 304 satinado	348
16725.2.S	Pictograma "Ducha" acero inoxidable AISI 304 satinado	348
16730.2.S	Pictograma "Prohibido fumar" acero inoxidable AISI 304 satinado	348
16733.2.S	Pictograma "Prohibido usar teléfonos móviles" acero inoxidable AISI 304 satinado	348
16735.2.S	Pictograma "Silencio" acero inoxidable AISI 304 satinado	348
16804.S	Serie ROMA - Portarrollos doble acero inoxidable AISI 304 satinado	268
16805.S	Serie ROMA - Portarrollos acero inoxidable AISI 304 satinado	269
16820.40.S	Serie ROMA - Toallero acero inoxidable AISI 304 satinado	266
16820.60.S	Serie ROMA - Toallero acero inoxidable AISI 304 satinado	266
16821.S	Serie ROMA - Percha doble acero inoxidable AISI 304 satinado	267
16822.S	Serie ROMA - Repisa toallero acero inoxidable AISI 304 satinado 600 mm	267
16823.S	Serie ROMA - Jabonera acero inoxidable AISI 304 satinado	269
16824.S	Serie ROMA - Repisa de utilidad de acero inoxidable AISI 304 satinado	267
16825.S	Serie ROMA - Escobillero acero inoxidable AISI 304 satinado	269
16826.S	Serie ROMA - Portarrollos papel higiénico acero inoxidable AISI 304 satinado	268
16827.S	Serie ROMA - Toallero de aro acero inoxidable AISI 304 satinado	266
16828.S	Serie ROMA - Toallero de aro acero inoxidable AISI 304 satinado	267
16829.S	Serie ROMA - Portarrollos de papel higiénico	268
16843.B	Serie VERONA BRILLO - Toallero con barra inferior acero inoxidable AISI 304	243
16843.CU	Serie VERONA BRONCE - Repisa toallero con barra inferior acero inoxidable AISI 304 PVD	199
16843.G	Serie VERONA DORADO - Toallero con barra inferior acero inoxidable AISI 304	219
16843.N	Serie VERONA NEGRO - Toallero con barra inferior acero inoxidable AISI 304	247
16843.PG	Serie VERONA ORO BRILLO - Repisa toallero con barra inferior acero inoxidable AISI 304 PVD	209
16843.S	Serie VERONA SATINADO - Toallero con barra inferior acero inoxidable AISI 304	239
16843.TT	Serie VERONA GUN METAL - Repisa toallero con barra inferior acero inoxidable AISI 304 PVD	229
16844.B	Serie VERONA BRILLO - Portarrollos reserva de papel higiénico acero inoxidable AISI 304	243
16844.CU	Serie VERONA BRONCE - Portarrollos reserva de papel higiénico acero inoxidable AISI 304 PVD	199
16844.G	Serie VERONA ORO SATINADO - Portarrollos reserva de papel higiénico acero inoxidable AISI 304 PVD	219
16844.N	Serie VERONA NEGRO - Portarrollos reserva de papel higiénico acero inoxidable AISI 304	247
16844.PG	Serie VERONA ORO BRILLO - Portarrollos reserva de papel higiénico acero inoxidable AISI 304 PVD	209
16844.S	Serie VERONA SATINADO - Portarrollos reserva de papel higiénico acero inoxidable AISI 304	239
16844.TT	Serie VERONA GUN METAL - Portarrollos reserva de papel higiénico acero inoxidable AISI 304 PVD	229
16848.B	Serie NIZA BRILLO - Portarrollos de papel higiénico acero inoxidable AISI 304	287
16848.N	Serie NIZA NEGRO - Portarrollos de papel higiénico acero inoxidable AISI 304	293
16848.S	Serie NIZA SATINADO - Portarrollos de papel higiénico acero inoxidable AISI 304	281
16849.B	Serie NIZA BRILLO - Percha acero inoxidable AISI 304	286
16849.N	Serie NIZA NEGRO - Percha acero inoxidable AISI 304	292
16849.S	Serie NIZA SATINADO - Percha acero inoxidable AISI 304	280
16850.40.B	Serie NIZA BRILLO - Toallero acero inoxidable AISI 304	284
16850.40.N	Serie NIZA NEGRO - Toallero acero inoxidable AISI 304	290
16850.40.S	Serie NIZA SATINADO - Toallero acero inoxidable AISI 304	278
16850.60.B	Serie NIZA BRILLO - Toallero acero inoxidable AISI 304	284
16850.60.N	Serie NIZA NEGRO - Toallero acero inoxidable AISI 304	290
16850.60.S	Serie NIZA SATINADO - Toallero acero inoxidable AISI 304	278
16851.B	Serie NIZA BRILLO - Percha acero inoxidable AISI 304	286
16851.N	Serie NIZA NEGRO - Percha acero inoxidable AISI 304	292
16851.S	Serie NIZA SATINADO - Percha acero inoxidable AISI 304	280
16852.B	Serie NIZA BRILLO - Percha doble acero inoxidable AISI 304	286
16852.N	Serie NIZA NEGRO - Percha doble acero inoxidable AISI 304	292
16852.S	Serie NIZA SATINADO - Percha doble acero inoxidable AISI 304	280
16853.B	Serie NIZA BRILLO - Toallero doble acero inoxidable AISI 304	285
16853.N	Serie NIZA NEGRO - Toallero doble acero inoxidable AISI 304	291
16853.S	Serie NIZA SATINADO - Toallero doble acero inoxidable AISI 304	279
16854.B	Serie NIZA BRILLO - Toallero acero inoxidable AISI 304	285
16854.N	Serie NIZA NEGRO - Toallero acero inoxidable AISI 304	291
16854.S	Serie NIZA SATINADO - Toallero acero inoxidable AISI 304	279
16855.B	Serie NIZA BRILLO - Jabonera acero inoxidable AISI 304	288
16855.N	Serie NIZA NEGRO - Jabonera acero inoxidable AISI 304	294
16855.S	Serie NIZA SATINADO - Jabonera acero inoxidable AISI 304	282
16856.B	Serie NIZA BRILLO - Repisa de utilidad vidrio y acero inoxidable AISI 304	285
16856.N	Serie NIZA NEGRO - Repisa de utilidad vidrio y acero inoxidable AISI 304	291
16856.S	Serie NIZA SATINADO - Repisa de utilidad vidrio y acero inoxidable AISI 304	279
16857.B	Serie NIZA BRILLO - Escobillero acero inoxidable AISI 304	289
16857.N	Serie NIZA NEGRO - Escobillero acero inoxidable AISI 304	295
16857.S	Serie NIZA SATINADO- Escobillero acero inoxidable AISI 304	283
16858.B	Serie NIZA BRILLO - Portarrollos papel higiénico acero inoxidable AISI 304	288
16858.N	Serie NIZA NEGRO - Portarrollos papel higiénico acero inoxidable AISI 304	294
16858.S	Serie NIZA SATINADO- Portarrollos papel higiénico acero inoxidable AISI 304	282
16859.B	Serie NIZA BRILLO - Portarrollos reserva acero inoxidable AISI 304	288
16859.N	Serie NIZA NEGRO- Portarrollos reserva acero inoxidable AISI 304	294
16859.S	Serie NIZA SATINADO- Portarrollos reserva acero inoxidable AISI 304	282
16860.B	Serie NIZA BRILLO - Toallero de aro acero inoxidable AISI 304	284
16860.N	Serie NIZA NEGRO - Toallero de aro acero inoxidable AISI 304	290
16860.S	Serie NIZA SATINADO - Toallero de aro acero inoxidable AISI 304	278
16861.B	Serie NIZA BRILLO - Vaso vidrio con soporte acero inoxidable AISI 304	289
16861.N	Serie NIZA NEGRO - Vaso vidrio con soporte acero inoxidable AISI 304	295
16861.S	Serie NIZA SATINADO - Vaso vidrio con soporte acero inoxidable AISI 304	283
16862.B	Serie NIZA BRILLO - Portarrollos de papel higiénico acero inoxidable AISI 304	287
16862.N	Serie NIZA NEGRO - Portarrollos de papel higiénico acero inoxidable AISI 304	293
16862.S	Serie NIZA SATINADO - Portarrollos de papel higiénico acero inoxidable AISI 304	281
16867.B	Serie NIZA BRILLO - Percha doble acero inoxidable AISI 304	287
16867.N	Serie NIZA NEGRO - Percha doble acero inoxidable AISI 304	293

CÓDIGO	DESCRIPCIÓN	PÁG.
16867.S	Serie NIZA SATINADO - Percha doble acero inoxidable AISI 304	281
16869.B	Serie NIZA BRILLO - Portarrollos reserva acero inoxidable AISI 304	287
16869.N	Serie NIZA NEGRO - Portarrollos reserva acero inoxidable AISI 304	293
16869.S	Serie NIZA SATINADO - Portarrollos reserva acero inoxidable AISI 304	281
16870.40.B	Serie VERONA BRILLO - Toallero acero inoxidable AISI 304	242
16870.40.CU	Serie VERONA BRONCE - Toallero acero inoxidable AISI 304 PVD	198
16870.40.G	Serie VERONA DORADO - Toallero acero inoxidable AISI 304	218
16870.40.N	Serie VERONA NEGRO - Toallero acero inoxidable AISI 304	246
16870.40.PG	Serie VERONA ORO BRILLO - Toallero acero inoxidable AISI 304 PVD	208
16870.40.S	Serie VERONA SATINADO - Toallero acero inoxidable AISI 304	238
16870.40.TT	Serie VERONA GUN METAL - Toallero acero inoxidable AISI 304 PVD	228
16870.60.B	Serie VERONA BRILLO - Toallero acero inoxidable AISI 304	242
16870.60.CU	Serie VERONA BRONCE - Toallero acero inoxidable AISI 304 PVD	198
16870.60.G	Serie VERONA DORADO - Toallero acero inoxidable AISI 304	218
16870.60.N	Serie VERONA NEGRO - Toallero acero inoxidable AISI 304	246
16870.60.PG	Serie VERONA ORO BRILLO - Toallero acero inoxidable AISI 304 PVD	208
16870.60.S	Serie VERONA SATINADO - Toallero acero inoxidable AISI 304	238
16870.60.TT	Serie VERONA GUN METAL - Toallero acero inoxidable AISI 304 PVD	228
16871.B	Serie VERONA BRILLO - Percha acero inoxidable AISI 304	243
16871.CU	Serie VERONA BRONCE - Percha acero inoxidable AISI 304 PVD	199
16871.G	Serie VERONA DORADO - Percha acero inoxidable AISI 304	219
16871.N	Serie VERONA NEGRO - Percha acero inoxidable AISI 304	247
16871.PG	Serie VERONA ORO BRILLO - Percha acero inoxidable AISI 304 PVD	209
16871.S	Serie VERONA SATINADO - Percha acero inoxidable AISI 304	239
16871.TT	Serie VERONA GUN METAL - Percha acero inoxidable AISI 304 PVD	229
16873.B	Percha acero inoxidable AISI 304 brillo	243
16873.CU	Serie VERONA BRONCE - Percha acero inoxidable AISI 304 PVD	199
16873.G	Serie VERONA ORO SATINADO - Percha acero inoxidable AISI 304 PVD	219
16873.N	Percha acero inoxidable AISI 304 negro	247
16873.PG	Serie VERONA ORO BRILLO - Percha acero inoxidable AISI 304 PVD	209
16873.S	Percha acero inoxidable AISI 304 satinado	239
16873.TT	Serie VERONA GUN METAL - Percha acero inoxidable AISI 304 PVD	229
16874.B	Toallero acero inoxidable AISI 304 brillo	242
16874.CU	Serie VERONA BRONCE - Toallero acero inoxidable AISI 304 PVD	198
16874.G	Serie VERONA ORO SATINADO - Toallero acero inoxidable AISI 304 PVD	218
16874.N	Toallero acero inoxidable AISI 304 negro	246
16874.PG	Serie VERONA ORO BRILLO - Toallero acero inoxidable AISI 304 PVD	208
16874.S	Toallero acero inoxidable AISI 304 satinado	238
16874.TT	Serie VERONA GUN METAL - Toallero acero inoxidable AISI 304 PVD	228
16875.B	Serie VERONA BRILLO - Jabonera acero inoxidable AISI 304	244
16875.CU	Serie VERONA BRONCE - Jabonera acero inoxidable AISI 304 PVD	200
16875.G	Serie VERONA DORADO - Jabonera acero inoxidable AISI 304	220
16875.N	Serie VERONA NEGRO - Jabonera acero inoxidable AISI 304	248
16875.PG	Serie VERONA ORO BRILLO - Jabonera acero inoxidable AISI 304 PVD	210
16875.S	Serie VERONA SATINADO - Jabonera acero inoxidable AISI 304	240
16875.TT	Serie VERONA GUN METAL - Jabonera acero inoxidable AISI 304 PVD	230
16876.B	Portarrollos de papel higiénico acero inoxidable AISI 304 brillo	243
16876.CU	Serie VERONA BRONCE - Portarrollos de papel higiénico acero inoxidable AISI 304 PVD	199
16876.G	Serie VERONA DORADO - Portarrollos de papel higiénico acero inoxidable AISI 304	219
16876.N	Portarrollos de papel higiénico acero inoxidable AISI 304 negro	247
16876.PG	Serie VERONA ORO BRILLO - Portarrollos de papel higiénico acero inoxidable AISI 304 PVD	209
16876.S	Portarrollos de papel higiénico acero inoxidable AISI 304 satinado	239
16876.TT	Serie VERONA GUN METAL - Portarrollos de papel higiénico acero inoxidable AISI 304 PVD	229
16877.B	Serie VERONA BRILLO - Escobillero acero inoxidable AISI 304	244
16877.CU	Serie VERONA BRONCE - Escobillero acero inoxidable AISI 304 PVD	200
16877.G	Serie VERONA DORADO - Escobillero acero inoxidable AISI 304	220
16877.N	Serie VERONA NEGRO - Escobillero acero inoxidable AISI 304	248
16877.PG	Serie VERONA ORO BRILLO - Escobillero acero inoxidable AISI 304 PVD	210
16877.S	Serie VERONA SATINADO - Escobillero acero inoxidable AISI 304	240
16877.TT	Serie VERONA GUN METAL - Escobillero acero inoxidable AISI 304 PVD	230
16878.B	Portarrollos de papel higiénico acero inoxidable AISI 304 brillo	260
16878.N	Portarrollos de papel higiénico acero inoxidable AISI 304 negro	264
16878.S	Portarrollos de papel higiénico acero inoxidable AISI 304 satinado	256
16880.B	Serie VERONA BRILLO - Toallero acero inoxidable AISI 304	242
16880.CU	Serie VERONA BRONCE - Toallero acero inoxidable AISI 304 PVD	198
16880.G	Serie VERONA DORADO - Toallero acero inoxidable AISI 304	218
16880.N	Serie VERONA NEGRO - Toallero acero inoxidable AISI 304	246
16880.PG	Serie VERONA ORO BRILLO - Toallero acero inoxidable AISI 304 PVD	208
16880.S	Serie VERONA SATINADO - Toallero acero inoxidable AISI 304	238
16880.TT	Serie VERONA GUN METAL - Toallero acero inoxidable AISI 304 PVD	228
16881.B	Serie VERONA BRILLO - Vaso para cepillo de dientes con soporte pared	244
16881.CU	Serie VERONA BRONCE - Vaso para cepillo de dientes con soporte pared acero inoxidable AISI 304 PVD	200
16881.G	Serie VERONA DORADO - Vaso para cepillo de dientes con soporte pared	220
16881.N	Serie VERONA NEGRO - Vaso para cepillo de dientes con soporte pared	248
16881.PG	Serie VERONA ORO BRILLO - Vaso para cepillo de dientes con soporte pared acero inoxidable AISI 304 PVD	210
16881.S	Serie VERONA SATINADO - Vaso para cepillo de dientes con soporte pared	240
16881.TT	Serie VERONA GUN METAL - Vaso para cepillo de dientes con soporte pared acero inoxidable AISI 304 PVD	230
16882.CU	Serie VERONA BRONCE - Toallero lateral acero inoxidable AISI 304 PVD	198
16882.G	Serie VERONA ORO SATINADO - Toallero lateral acero inoxidable AISI 304 PVD	218
16882.N	Serie VERONA NEGRO - Toallero lateral acero inoxidable AISI 304	246
16882.S	Serie VERONA SATINADO - Toallero lateral acero inoxidable AISI 304	238
16900.B	Serie BARCELONA - Reserva papel higiénico acero inoxidable AISI 304 brillo	273
16901.B	Serie BARCELONA - Toallero acero inoxidable AISI 304 brillo	272
16902.B	Serie BARCELONA - Toallero acero inoxidable AISI 304 brillo	272
16904.B	Serie BARCELONA - Aro toallero acero inoxidable AISI 304 brillo	272
16905.B	Serie BARCELONA - Aro toallero acero inoxidable AISI 304 brillo	272
16906.B	Serie BARCELONA - Percha acero inoxidable AISI 304 brillo	274
16907.B	Serie BARCELONA - Percha doble acero inoxidable AISI 304 brillo	274
16910.B	Serie BARCELONA - Repisa de utilidad vidrio con soporte acero inoxidable. AISI 304 brillo	273
16911.B	Serie BARCELONA - Jabonera de acero inoxidable AISI 304 brillo	274
16912.B	Serie BARCELONA - Jabonera acero inoxidable AISI 304 brillo	274
16913.B	Serie BARCELONA - Vaso vidrio con soporte acero inoxidable AISI 304 brillo	275
16914.B	Serie BARCELONA - Doble vaso vidrio con soporte acero inoxidable AISI 304 brillo	275
16915.B	Serie BARCELONA - Escobillero acero inoxidable AISI 304 brillo	275
16916.B	Serie BARCELONA - Repisa toallero con barra inferior acero inoxidable AISI 304 brillo	272
16917.B	Serie BARCELONA - Portarrollos acero inoxidable AISI 304 brillo	273
16920.40.B	Serie CORINTO BRILLO - Toallero acero inoxidable AISI 304	258
16920.40.N	Serie CORINTO NEGRO - Toallero acero inoxidable AISI 304	262
16920.40.S	Serie CORINTO SATINADO - Toallero acero inoxidable AISI 304	254
16920.60.B	Serie CORINTO BRILLO - Toallero acero inoxidable AISI 304	258
16920.60.N	Serie CORINTO NEGRO - Toallero acero inoxidable AISI 304	262
16920.60.S	Serie CORINTO SATINADO - Toallero acero inoxidable AISI 304	254
16921.B	Serie CORINTO BRILLO - Percha acero inoxidable AISI 304	259
16921.N	Serie CORINTO NEGRO - Percha acero inoxidable AISI 304	263
16921.S	Serie CORINTO SATINADO - Percha acero inoxidable AISI 304	255
16923.B	Serie CORINTO BRILLO - Repisa toallero acero inoxidable AISI 304	259
16923.N	Serie CORINTO NEGRO - Repisa toallero acero inoxidable AISI 304	263
16923.S	Serie CORINTO SATINADO - Repisa toallero acero inoxidable AISI 304	255
16925.B	Serie CORINTO BRILLO - Jabonera acero inoxidable AISI 304	261
16925.N	Serie CORINTO NEGRO - Jabonera acero inoxidable AISI 304	265
16925.S	Serie CORINTO SATINADO - Jabonera acero inoxidable AISI 304	257
16929.B	Serie CORINTO BRILLO - Portarrollos acero inoxidable AISI 304	260
16929.N	Serie CORINTO NEGRO - Portarrollos acero inoxidable AISI 304	264
16929.S	Serie CORINTO SATINADO - Portarrollos acero inoxidable AISI 304	256
16930.B	Serie CORINTO BRILLO - Toallero acero inoxidable AISI 304	258
16930.N	Serie CORINTO NEGRO - Toallero acero inoxidable AISI 304	262
16930.S	Serie CORINTO SATINADO - Toallero acero inoxidable AISI 304	254
16931.B	Serie CORINTO BRILLO - Vaso para cepillos de dientes acero inoxidable AISI 304	261
16931.N	Serie CORINTO NEGRO - Vaso para cepillos de dientes acero inoxidable AISI 304	265
16931.S	Serie CORINTO SATINADO - Vaso para cepillos de dientes acero inoxidable AISI 304	257
16932.B	Serie CORINTO BRILLO - Portarrollos reserva acero inoxidable AISI 304	260
16932.N	Serie CORINTO NEGRO - Portarrollos reserva acero inoxidable AISI 304	264
16932.S	Serie CORINTO SATINADO - Portarrollos reserva acero inoxidable AISI 304	256
16937.B	Serie CORINTO BRILLO - Escobillero acero inoxidable AISI 304	261
16937.N	Serie CORINTO NEGRO - Escobillero acero inoxidable AISI 304	265
16937.S	Serie CORINTO SATINADO - Escobillero acero inoxidable AISI 304	257
17030.W	Ambientador de aire recargable	589
17051.2.W	Ambientador de aire recargable	589
17054.40.A	Matainsectos eléctrico. Cobertura 40 m²	588
17054.80.A	Matainsectos eléctrico. Cobertura 80 m²	588
17060.25.W	Matainsectos eléctrico blanco. Cobertura 25 m²	588
17100.B	Bacteriostático carcasa ABS cromado	589
17100.W	Bacteriostático carcasa ABS blanco	589
18003.B	Toallero eléctrico 65 W	347

CÓDIGO	DESCRIPCIÓN	PÁG.
18010.T	Báscula electrónica	347
186D	Mezclador termostático mural, accionamiento palanca	561
187D	Ducha manual para bidé	561
188D	Ducha manual para bidé	561
2040AR.2	Asiento para inodoro con abertura higiénica y tapa	558
21M	Inodoro monobloque salida vertical/horizontal y abertura frontal cerámica blanca	558
21S	Inodoro ergonómico a suelo salida vertical y abertura frontal cerámica blanca	558
302A	Conjunto sifón en superficie, tubo flexible y válvula para lavabo H5	560
302P	Conjunto sifón encastrado, tubo flexible y válvula para lavabo H5	560
303A	Soporte fijo para lavamanos ergonómico	560
303B	Soporte manual para lavamanos ergonómico	560
303C	Soporte neumátioco para lavamanos ergonómico	560
303D	Soporte fijo para adaptación a soporte reclinable neumático	560
304H.2	Bastidor metálico para soporte de WC	559
31P	Inodoro bidé ergonómico a suelo salida horizontal y abertura frontal cerámica blanca	558
3460CL000	Asiento para inodoro	385
5000AR	Asiento con tapa para inodoro MADERA prensada color blanco, adaptación universal	384
5000AR047	Asiento con tapa para inodoro MADERA prensada color negro, adaptación universal	384
5000AR492	Asiento con tapa para inodoro MADERA prensada color gris, adaptación universal	384
90084.LAT	Lateral espejo	52
90337	Tubo con embudo y embellecedor para rellenado de jabón	143
90524.A.0700F	LED frontal de logotipos	52
90524.A.0700T	LED trasero inferior	52
90524.A.0700TF	Conjunto LED frontal y trasero inferior	52
90524.A.0800F	LED frontal de logotipos	52
90524.A.0800T	LED trasero inferior	52
90524.A.0800TF	Conjunto LED frontal y trasero inferior	52
90524.A.0900F	LED frontal de logotipos	52
90524.A.0900T	LED trasero inferior	52
90524.A.0900TF	Conjunto LED frontal y trasero inferior	52
90524.A.1000F	LED frontal de logotipos	52
90524.A.1000T	LED trasero inferior	52
90524.A.1000TF	Conjunto LED frontal y trasero inferior	52
90524.A.1200F	LED frontal de logotipos	52
90524.A.1200T	LED trasero inferior	52
90524.A.1200TF	Conjunto LED frontal y trasero inferior	52
90525.060	MUMO - Regleta carril para enchufes móviles 60 cm	53
90525.070	MUMO - Regleta carril para enchufes móviles 70 cm	53
90525.080	MUMO - Regleta carril para enchufes móviles 80 cm	53
90525.090	MUMO - Regleta carril para enchufes móviles 90 cm	53
90525.110	MUMO - Regleta carril para enchufes móviles 110 cm	53
90532	Enchufe extra	53
90775.B	Válvula con tapon para lavamanos 13070/13071/13080/13081 Latón cromado	404
90806.TR	Transformador AC/DC para dosificadores jabón automatics	135
90807.FP	Bomba para espuma para dosificadores de jabón automatics	135
90807.LP	Válvula de recambio para dosificadores de jabón automatics	135
90807.SP	Válvula para spray para dosificadores de jabón automatics	135
91665.2	Cartucho	477
91666.2	Cartucho	476
97001.07.A	Cartucho	442
97001.07.EVO.N	Cartucho	442
97001.07.N	Cartucho	442
97001.07.RA.N	Cartucho	476
97001.25.A	Cartucho	457
97001.25.N	Cartucho	457
97001.P	Cartucho	446
97003.N	Cartucho	442
97009.G	Válvula antilegionella 1/2” G	466
97050	Aireador. Estándar	484
97050.1	Aireador antivandálico. Estándar	484
97061	Aireador. ECO	484
97062	Aireador. Leed	484
97065	Aireador antivandálico. Leed	484
97065.1	Aireador antivandálico. Leed	485
97129	Racor de unión grifo fregadero/caño	473
97131.12	Válvula antirretorno. 1/2" G	485
97131.38	Válvula antirretorno. 3/8" G	485
97165.1	Aireador. Low	484
97165.2	Aireador antivandálico. Low	484

CÓDIGO	DESCRIPCIÓN	PÁG.
97165.3	Aireador antivandálico. Low	485
97180	Racor de conexión para WC	454
97193	Racor de conexión para caño fregadero sobre encimera	473
97195	Racor de conexión para caño fregadero mural	473
97280.02	Regulador de caudal (1/2" G) 2 l/min	485
97280.03	Regulador de caudal (1/2" G) 3 l/min	485
97280.04	Regulador de caudal (1/2" G) 4 l/min	485
97280.05	Regulador de caudal (1/2" G) 5 l/min	485
97280.06	Regulador de caudal (1/2" G) 6 l/min	485
97301	Protector para caja 97317	494
97307	Mando selección temperatura	494
97317	Tapa metálica en acero inoxidable	494
97345.GLA	Grifo temporizado para conjunto antivandálico. Sistema antilegionella. Antiblocaje	492
97345.GLN	Grifo temporizado para conjunto antivandálico. Sistema antilegionella. Pulsación normal	492
97345.LA	Grifo mezclador para conjunto antivandálico. Antiblocaje	494
97345.LN	Grifo mezclador para conjunto antivandálico. Pulsación normal	494
97347	Soportes para conjunto antivandálico	492
97415	Soporte para conjunto antivandálico	498
97418	Soporte para conjunto antivadálico	490
97431	Tubo conexión para conjuntos de ducha un agua	466
97433	Tubo conexión para conjuntos de ducha mezcladores	466
97438	Conjunto de levas	492
97440.07.N	Cartucho	443
97440.15.S	Cartucho	471
97440.30.S	Cartucho	444
97441	Racor de conexión	466
97601	Cabezal tipo ducha para grifo de fregadero	482
97602	Manguera flexible de 110 cm para grifo de fregadero	482
97603	Muelle para grifo de fregadero	482
97825	Aireador antivandálico. ECO	484
97825.1	Aireador antivandálico. ECO	485
97838	Racor de unión	453
97900.BL	Válvula antirretorno. Hembra/macho. Azul	485
97900.RD	Válvula antirretorno. Hembra/macho. Rojo	485
97937	Sensor rellenado de jabón	53
98416.05	MUMO - Separador de acero inoxidable 50 mm	39
98416.10	MUMO - Separador de acero inoxidable 100 mm	39
98416.15	MUMO - Separador de acero inoxidable 150 mm	39
98589	Regleta de ajuste vertical con espejo	52
100360	Asiento para inodoro plástico Durolux	385
C1	Cisterna para inodoro ABS	559
EJ0026612G	Papelera ignífuga 45 l	379
EJ0026655G	Papelera ignífuga 200 l	379
EJ00268501	Cenicero para exterior de polietileno color gris	379
EJ00268502	Cenicero para exterior de polietileno color marrón	379
EJ00268503	Cenicero para exterior de polietileno color negro	379
H.3030.CU	Módulo decorativo para encastrar cuadrado acero inoxidable AISI 304 PVD bronce	331
H.3030.G	Módulo decorativo para encastrar cuadrado acero inoxidable AISI 304 PVD oro satinado	331
H.3030.N	Módulo decorativo para encastrar cuadrado acero inoxidable AISI 304 PVD negro	331
H.3030.S	Módulo decorativo para encastrar cuadrado acero inoxidable AISI 304 PVD satinado	331
H.3030.W	Módulo decorativo para encastrar cuadrado blanco	331
H.3060V.CU	Hornacina decorativa vertical y con estante acero inoxidable AISI 304 PVD bronce	330
H.3060V.G	Hornacina decorativa vertical y con estante acero inoxidable AISI 304 PVD oro satinado	330
H.3060V.N	Hornacina decorativa vertical y con estante acero inoxidable AISI 304 negro	330
H.3060V.S	Hornacina decorativa vertical y con estante acero inoxidable AISI 304 satinado	330
H.3060V.W	Hornacina decorativa vertical y con estante acero inoxidable AISI 304 PVD blanco	330
H.6030.CU	Módulo decorativo para encastrar rectangular acero inoxidable AISI 304 PVD bronce	331
H.6030.G	Módulo decorativo para encastrar rectangular acero inoxidable AISI 304 PVD oro satinado	331
H.6030.N	Módulo decorativo para encastrar rectangular acero inoxidable AISI 304 PVD negro	331
H.6030.S	Módulo decorativo para encastrar rectangular acero inoxidable AISI 304 PVD satinado	331
H.6030.W	Módulo decorativo para encastrar rectangular blanco	331
H11	Kit lavabo ergonómico mecanismo reclinable manual, accesorios y grifo palanca	563

CÓDIGO	DESCRIPCIÓN	PÁG.
H12	Kit lavabo ergonómico mecanismo reclinable neumático, accesorios y grifo palanca	563
H14	Kit lavabo ergonómico con dos escuadras, accesorios y grifo palanca	563
H15	Kit lavabo ergonómico de acero inoxidable AISI 304	563
H42	Kit inodoro ergonómico desagüe a suelo con cisterna y tapa	562
H42A	Kit inodoro ergonómico desagüe a pared con cisterna, tapa y mezclador termorstático	562
H5	Lavabo ergonómico cerámica blanca	560
H501	Bañera adaptada	555
H502	Bañera adaptada	555
H503	Bañera adaptada	555
H504	Bañera adaptada	555
K10	Asiento elevador para inodoro, con tapa	565
MUFIX060.H2	MUMO FIX aire/jabón/agua	55
MUFIX060.P	MUMO FIX papel/jabón/agua	54
NOF13023.19	Placa turca al suelo una boquilla rociadora acero inoxidable AISI 304 brillo	387
OP.0154.32.C	Agujero para grifo en fregaderos industriales. Centrado	520
OP.0154.32.D	Agujero para grifo en fregaderos industriales. Derecha	520
OP.0154.32.I	Agujero para grifo en fregaderos industriales. Izquierda	520
OP.0154.35.C	Agujero para grifo en fregaderos industriales. Centrado	520
OP.0154.35.D	Agujero para grifo en fregaderos industriales. Derecha	520
OP.0154.35.I	Agujero para grifo en fregaderos industriales. Izquierda	520
OP.0154.EC	Agujero para grifo en fregaderos industriales. Entre cubetas	520
SC300.	Lavaojos de emergencia mural vaso polipropileno	570
SC300SS	Lavaojos de emergencia mural vaso acero inoxidable	570
SC310.	Lavaojos de emergencia mural vaso polipropileno	571
SC310SS	Lavaojos de emergencia mural vaso acero inoxidable	571
SC320.	Lavaojos de emergencia sobre pedestal vaso polipropileno	570
SC320SS	Lavaojos de emergencia sobre pedestal vaso acero inoxidable	570
SC330.	Lavaojos de emergencia adaptado recogedor de polipropileno	571
SC330SS	Lavaojos de emergencia adaptado recogedor de acero inoxidable	571

CÓDIGO	DESCRIPCIÓN	PÁG.
SC380.	Lavaojos de emergencia sobre pedestal doble mando vaso polipropileno	570
SC380SS	Lavaojos de emergencia sobre pedestal doble mando vaso acero inoxidable	570
SC391.	Unidad presurizada lavaojos portátil 18 l	575
SC392.	Unidad presurizada doble lavaojos de emergencia portátil 18 l	575
SC410.	Lavaojos con chorros aireados de emergencia recogedor de polipropileno	571
SC410SS	Lavaojos con chorros aireados de emergencia recogedor en acero inoxidable	571
SC421.	Ducha manual lavaojos de emergencia sobremesa extraíble	575
SC422.	Doble ducha manual lavaojos de emergencia sobremesa extraíble	575
SC431.	Ducha lavaojos de emergencia con soporte a pared	575
SC432.	Doble ducha lavaojos de emergencia con soporte a pared	575
SC700.	Ducha y Lava-ojos de emergencia vaso polipropileno	573
SC700SS	Ducha y Lava-ojos de emergencia vaso acero inoxidable	573
SC710.	Ducha y Lava-ojos de emergencia triple mando vaso polipropileno	573
SC710SS	Ducha y Lava-ojos de emergencia triple mando vaso acero inoxidable	573
SC740.	Combinación ducha y lavaojos de emergencia de polipropileno	573
SC740SS	Combinación ducha y lavaojos de emergencia en acero inoxidable	573
SC800.	Ducha de emergencia sobre pedestal manual vaso polipropileno	572
SC800SS	Ducha de emergencia sobre pedestal manual vaso acero inoxidable	572
SC820.	Ducha de emergencia vertical manual vaso polipropileno	572
SC820SS	Ducha de emergencia vertical manual vaso acero inoxidable	572
SC830.	Ducha de emergencia horizontal manual vaso polipropileno	572
SC830SS	Ducha de emergencia horizontal manual vaso acero inoxidable	572
SCP380.	Plataforma con lavaojos de emergencia rociador de polipropileno	574
SCP380SS	Plataforma con lavaojos de emergencia rociador en acero inoxidable	574
SCP730.	Plataforma emergencia con ducha lavaojos válvula anticongelación autodrenante polipropileno	574
SCP730SS	Plataforma emergencia con ducha lavaojos válvula anticongelación autodrenante acero inoxidable	574
SCP800.	Plataforma con ducha de emergencia rociador de polipropileno	574
SCP800SS	Plataforma con ducha de emergencia rociador en acero inoxidable	574

condiciones de venta

CONDICIONES DE VENTA NOFER
Las descripciones y fotografías contenidas en nuestro catálogo deberán entenderse únicamente a nivel informativo. Nuestra política es la de mejorar continuamente los productos, por ello nos reservamos el derecho de modificar las especificaciones sin previo aviso. Los colores visualizados en las imágenes impresas pueden diferir de la realidad.

PRECIOS
Los precios no incluyen IVA ni otros impuestos. Los precios del catalogo podrán ser modificados sin previo aviso y son validos según tarifa vigente el día de la expedición.

PEDIDOS
Todos los pedidos deben formalizarse mediante documento escrito. Imprescindible para la fabricación especial:
- Adjuntar croquis con las medidas del producto solicitado.
- Abonar el 50% del importe en el momento de aceptación del pedido. El resto se abonara según las condiciones pactadas.
- Los precios no incluyen la instalación ni su puesta en marcha.

PLAZOS DE ENTREGA
- Quedando supeditada la mercancía incluida en el presente ca talogo, a un proceso de fabricación del producto solicitado par el comprador, el plazo de entrega facilitado por NOFER, S.L. tendrá el carácter de orientativo o aproximado en el tiempo.
- Los eventuales retrasos en la entrega no podrán dar lugar a penalización alguna o indemnización por daños y perjuicios, ni facultarán al comprador para anular el pedido.

TRANSPORTE DE LA MERCANCÍA
- Cuando la mercancía viaje a porte debido, NOFER, S.L. queda exonerado de las posibles taras o defectos que pudieran ser imputables al transporte de la mercancía.
- Cuando la mercancía viaje a porte pagado, el cliente tiene que notificarle a NOFER, S.L. por escrito dentro de las 24 horas siguientes a la recepción de la mercancía, cualquier defecto o tara imputable a la agencia de transportes pare facilitar la reclamación de la responsabilidad de acuerdo a la Ley 16/1987 de Ordenación de los Transportes terrestres y RD 1.111/1990 por el que se aprueba el reglamento de la LOTT.
- La reclamación contra el porteador por daño o avería, deberá hacerse en el acto del recibo de los bultos siempre que se trate de daños aparentes y **dentro de las 24 horas siguientes al recibo**, si los daños fuesen no aparentes, la protesta o reserva debe hacerse por escrito.
- Las mercancías viajan siempre por cuenta y riesgo del comprador, aún en los casos de convenios especiales.
- Portes pagados:
  - ✓ Península a partir de 250 €.
  - ✓ Baleares a partir de 500 €.
  - ✓ Canarias a partir de 1.500 €.
  - ✓ Ceuta y Melilla, portes consultar.

RECLAMACIONES Y DEVOLUCIONES
No se aceptarán transcurridos QUINCE DÍAS de la fecha de recepción de la mercancía.
Dará constancia a estos fines la fecha de albarán de entrega del transportista.
No se aceptará ninguna devolución de material sin su embalaje original y la conformidad expresa por parte de NOFER, S.L., ni se admitirán devoluciones en los artículos de fabricación especial.
Cualquier devolución injustificada de material, en caso de abonarse, sufrirá una depreciación automática mínima de 15% so bre el importe facturado en concepto de gastos de gestión y almacenaje, pudiendo ésta ser mayor después de peritación.

GARANTÍAS
Conforme a las condiciones descritas en los certificados incluidos en el apartado correspondiente, queda limita da simplemente a la sustitución de las piezas y recambios, reconocidos por el personal técnico de NOFER, S.L., en nuestra empresa, sin indemnización de clase alguna. La garantía no incluye el desplazamiento, ni la solución de aquellas averías producidas por causas ajenas al diseño o fabricación del producto o que estén originadas por un uso indebido, instalación o mantenimiento del mismo, ni por el desgaste común.

CONDICIONES DE PAGO
Hasta la concesión de la oportuna clasificación y riesgo, todas las operaciones serán abonadas mediante pago anticipado.

OPERACIONES SUCESIVAS
El aplazamiento de pago de nuestras facturas será el acordado entre ambas partes. Transcurridos los vencimientos acordados, quedamos automáticamente autorizados a contabilizar los intereses de demora a razón de un UNO POR CIENTO por mes o fracción.

IMPUESTOS
Cargados en factura conforme a la legislación vigente.

RESERVA DE DOMINIO
La mercancía se considera propiedad de NOFER, S.L. hasta el total pago de la misma por el cliente, teniendo NOFER, S.L. hasta ese momento reserva de dominio.

JURISDICCIÓN
Serán únicamente competentes, en caso de litigio, los Tribunales de Barcelona.

REPARACIONES
Se realizarán por los Servicios de Asistencia autorizados, o bien en NOFER, S.L., previa aceptación del correspondiente pre supuesto.
IMPORTANTE: coste del presupuesto 15 €.

Khalifa International Stadium
Doha, Qatar

Estadio icónico de Qatar, sede de partidos de la Copa Mundial de la FIFA 2022. Su renovación incorporó las últimas tecnologías en sostenibilidad y accesibilidad.
NOFER fue seleccionada por su fiabilidad en entornos de alto tránsito y su diseño robusto en acero inoxidable. Los productos instalados cumplen estándares internacionales de accesibilidad y seguridad, alineados con la proyección internacional del estadio.

Año de reforma: 2024
Ubicación: Doha, Qatar
Tipo de edificio: Estadio nacional – Instalación deportiva de nivel internacional
Arquitecto / Estudio: En colaboración con Aspire Zone Foundation
Productos NOFER instalados:
Secamanos automáticos de acero inoxidable, dispensadores de jabón empotrados, barras de apoyo PMR, accesorios de baño antivandálicos, espejos de seguridad

Dialysis & Diabetes Centre - Al Waab
Doha, Qatar

Centro médico de referencia en el tratamiento integral de pacientes con enfermedades renales y diabetes, dentro del plan nacional de salud pública de Qatar.
NOFER ha proporcionado soluciones higiénicas adaptadas a entornos clínicos exigentes, con énfasis en seguridad, accesibilidad e higiene. La elección del acero inoxidable facilita la limpieza y asegura la durabilidad en zonas de uso intensivo.

Año de construcción: 2023
Ubicación: Al Waab, Doha
Tipo de edificio: Centro sanitario especializado en Nefrología y endocrinología
Arquitecto / Estudio: Arab Engineering Bureau (AEB)
En colaboración con Ashghal (Public Works Authority)
Productos NOFER instalados:
Dosificadores de jabón,
secamanos automáticos,
barras de apoyo,
papeleras de acero inoxidable,
accesorios para zonas sanitarias de alto tránsito

HOSPITAL MONTECELO - Pontevedra, España

El nuevo Hospital Montecelo forma parte del Plan de Infraestructuras Sanitarias de Galicia, con una superficie construida superior a 90.000 m², distribuidos en áreas de hospitalización, diagnóstico, consultas externas y quirófanos.
NOFER ha sido responsable del suministro e instalación de lavamanos quirúrgicos de acero inoxidable y grifería técnica específica para quirófanos, garantizando la máxima higiene, durabilidad y cumplimiento de normativas hospitalarias

Año de construcción: 2020-2024
Ubicación: Pontevedra – Galicia, España
Tipo de edificio: Centro hospitalario público
Arquitecto / Estudio: Estudio de arquitectura IDOM
Productos NOFER instalados:
Lavamanos quirúrgicos de acero inoxidable
grifería específica para uso quirúrgico.

HOSPITAL NILE BADRAWI - El Cairo, Egipto

Nile Badrawi Hospital es un centro médico privado de referencia en Maadi, El Cairo, perteneciente al Cleopatra Hospitals Group. Ofrece servicios especializados en oncología, nefrología, cirugía avanzada y cuidados críticos. El hospital cuenta con instalaciones modernas, unidades de radioterapia de última generación y áreas de diagnóstico altamente equipadas. Atiende a pacientes locales e internacionales, consolidándose como una de las instituciones sanitarias más destacadas y completas del país.

Año de reforma: 2024
Ubicación: Maadi, El Cairo, Egipto
Tipo de edificio: Centro médico privado
Productos NOFER instalados: Barras de apoyo PMR, accesorios sanitarios y lavamanos de acero inoxidable.

CHG

HOTEL FORUM - Barcelona, España

Situado en el distrito de Sant Adrià de Besòs, este emblemático hotel de gran envergadura se alza como un hito contemporáneo en la fachada costera de Barcelona. Combina una arquitectura de líneas depuradas con materiales nobles y espacios amplios, reflejando una visión de futuro orientada al turismo internacional.
Los equipamientos higiénicos, dotados por NOFER, se adaptan a la alta ocupación y al tránsito elevado: secamanos y dispensadores de acero inoxidable, barras de apoyo, en baños públicos y zonas comunes con un enfoque de durabilidad, funcionalidad y estética corporativa.

Año de construcción: 2025
Ubicación: Barcelona, España
Tipo de edificio: Hotel
Arquitecto / Estudio: b720 Fermín Vázquez Arquitectos
Productos NOFER instalados:
Secamanos acero inoxidable,
dispensadores acero inoxidable

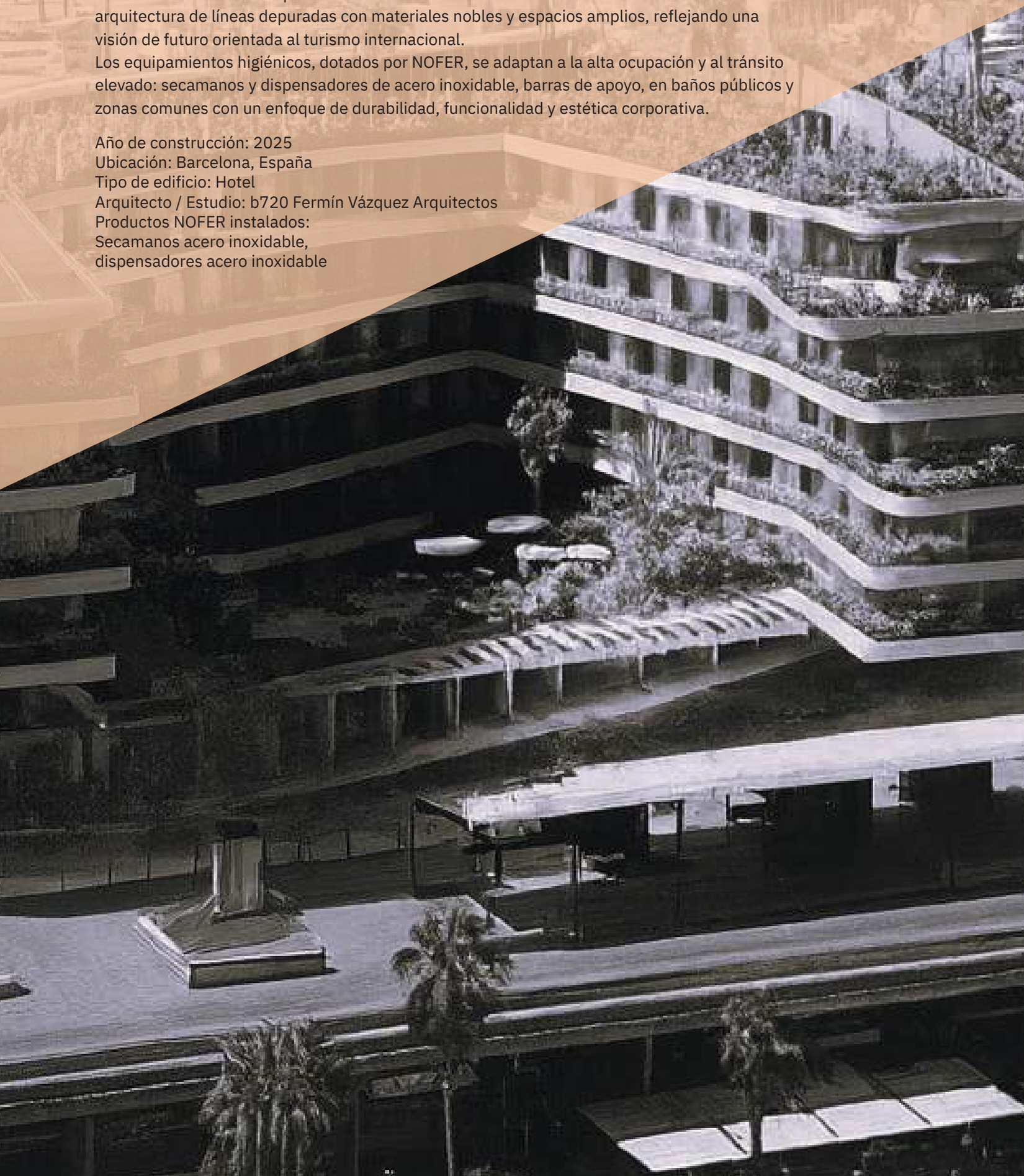

HOTEL KEMPINSKY - Kinshasa, Congo

Hotel de lujo proyectado en el corazón de África Central, parte de la expansión internacional de una marca de hospitalidad de primer nivel. Su diseño apunta a combinar elegancia, confort y servicio global.
NOFER colabora con dispensadores inox, secamanos de diseño premium y grifería de alto nivel, integrados en espacios de baños exclusivos y zonas comunes de alto standing

Año de construcción: 2025
Ubicación: Kinshasa, República Democrática del Congo.
Tipo de edificio: Hotel de lujo
Productos NOFER instalados:
Dispensadores acero inoxidable, secamanos,
colecciones de baño, grifería electrónica.

AEROPUERTO DE ORADEA - Oradea, Rumanía

El aeropuerto de Oradea se ha convertido en un punto estratégico del noroeste de Rumanía, mejorando su infraestructura con una terminal moderna que incrementa su capacidad de tráfico de pasajeros y su conectividad internacional.
Gracias a la ampliación y rediseño de la terminal, el aeropuerto ofrece un entorno más fluido y cómodo tanto para viajeros como para operaciones técnicas. El equipamiento sanitario, accesible y robusto, responde a las exigencias de uso intensivo en un contexto aeroportuario.

Año de reforma: 2024
Ubicación: Oradea, Rumanía
Tipo de edificio: Aeropuerto Internacional, terminal de pasajeros
Arquitecto / Estudio:
Consorcio SSAB - Bemel - ACA Zoork
Productos NOFER instalados:
Secamanos acero inoxidable, ayudas técnicas PMR

ORADEA

AEROPUERTO DE PALMA - Palma, España

Aeropuerto internacional situado en una de las zonas más turísticas de España. Su reciente reforma ha mejorado la eficiencia operativa y la calidad de la experiencia de los viajeros, adaptándose a nuevas exigencias de transporte.
NOFER ha suministrado secamanos inox, dispensadores empotrados y barras de apoyo para zonas de baños públicos de alto tránsito, garantizando durabilidad y funcionalidad.

Año de reforma: 2023-24
Ubicación: Palma, España
Tipo de edificio: Aeropuerto Internacional
Productos NOFER instalados:
Accesoriso acero inoxidable, secamanos,
barras de apoyo PMR.

A
B
C
D

NBK SQUARE - Fereej Abdul Aziz
Doha, Qatar

NBK Square es un moderno complejo de oficinas que forma parte del plan de modernización del centro urbano de Doha. Diseñado para ofrecer funcionalidad, confort y eficiencia energética, destaca por sus espacios abiertos y acabados de alta calidad.
NOFER ha contribuido con equipamiento sanitario robusto y elegante en acero inoxidable, integrando funcionalidad y diseño. El mobiliario técnico instalado responde a los estándares de accesibilidad y durabilidad exigidos en entornos corporativos de alto tránsito

Año de construcción: 2022
Ubicación: Fereej Abdul Aziz – Doha, Qatar
Tipo de edificio: Centro empresarial y administrativo
Oficinas corporativas
Arquitecto / Estudio: NBK Group Engineering Department
En colaboración con Ashghal (Public Works Authority)
Productos NOFER instalados:
Dosificadores de jabón,
secamanos de acero inxidable
dispensadores de papel y
jabón empotrados,
barras de apoyo

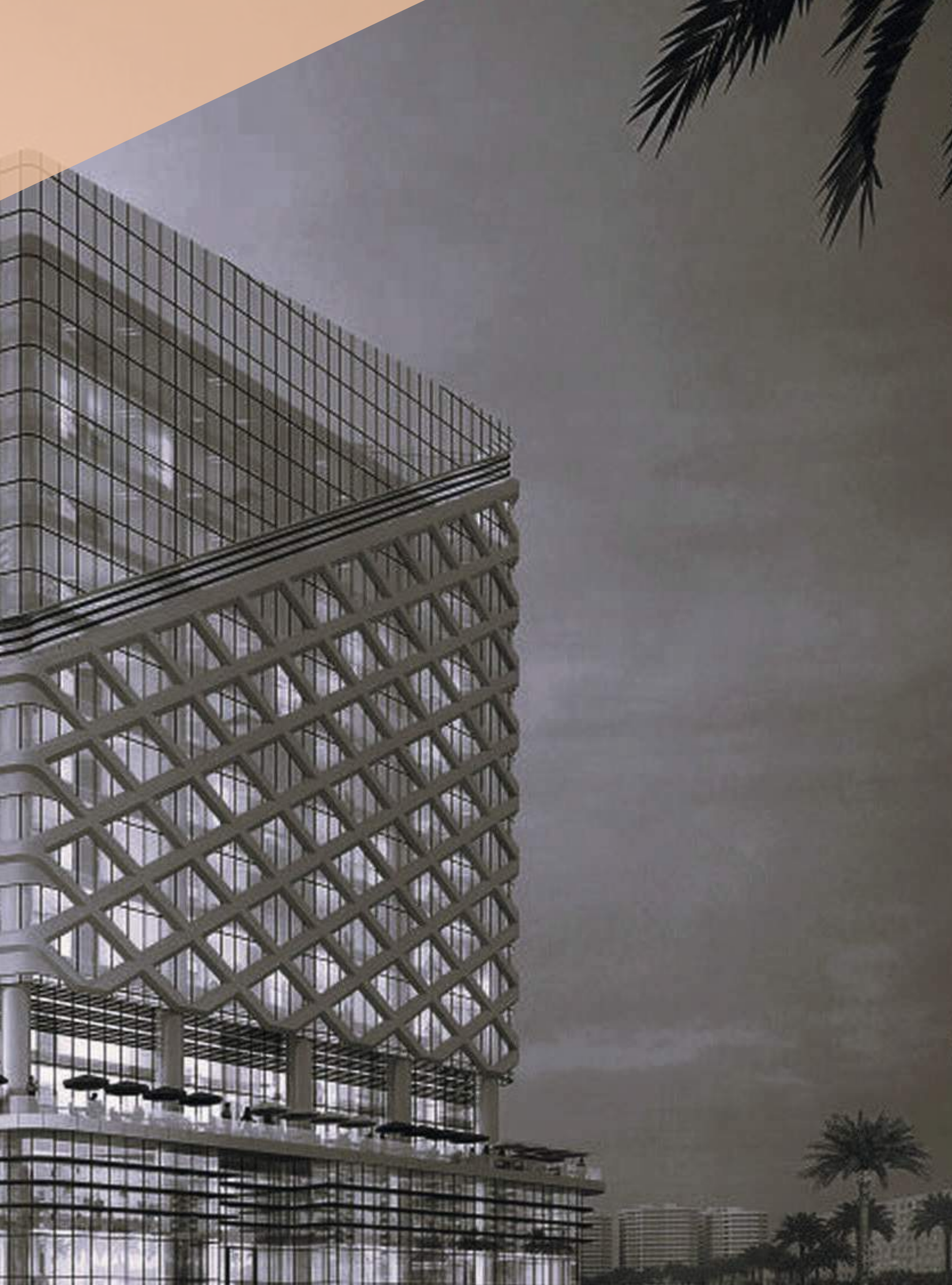

AHLI BANK - Amán, Jordania

La sede de Ahli Bank en Amán es un edificio corporativo de diseño contemporáneo que refleja la identidad institucional del banco. Su fachada curva, revestida en cristal y piedra clara, proyecta una imagen de solidez y transparencia.

NOFER ha participado en la dotación de espacios higiénicos accesibles, proporcionando soluciones como secamanos de alta eficiencia y barras de apoyo, alineadas con los estándares de diseño corporativo y funcionalidad para entornos bancarios de alto tránsito.

Año de construcción: 2025
Ubicación: Amán, Jordania
Tipo de edificio: Sede bancaria corporativa
Arquitecto / Estudio: Mixity Studio
Productos NOFER instalados:
Multifunción MUMO, secamanos inox, barras de apoyo, accesorios higiénicos

أهلي
ahli bank

CENTRAL BANK OF EGYPT - El Cairo, Egipto

Proyecto emblemático de la nueva capital egipcia, esta sede ha sido concebida como símbolo de estabilidad financiera y modernización institucional. Con diseño monumental y funciones de vanguardia, alberga las operaciones clave del banco central.
NOFER participa con soluciones higiénicas especializadas: lavamanos quirúrgicos de acero inoxidable, grifería técnica para entornos de nivel elevado, y equipamiento accesible para todos los usuarios.

Año de reforma: 2025
Ubicación: Nueva Capital Administrativa, El Cairo, Egipto
Tipo de edificio: Institución financiera nacional
Productos NOFER instalados:
Secamanos, grifería electrónica,
barras de apoyo PMR

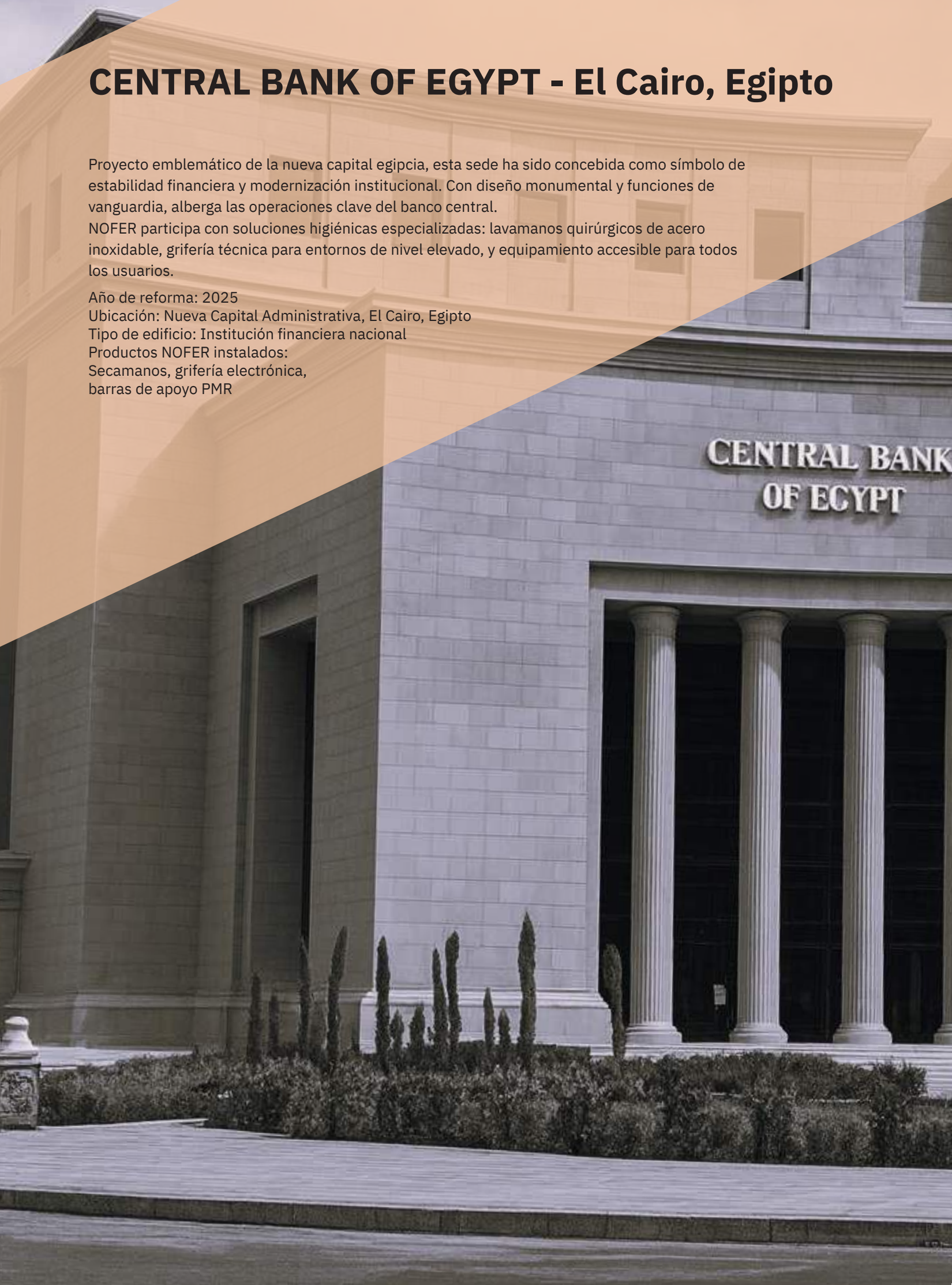

MINISTERIO DE ELECTRICIDAD Y AGUA - Manama, Bahrain

Edificio institucional moderno que alberga la autoridad responsable del suministro de electricidad y agua del reino. Diseñado con un enfoque de eficiencia energética y presencia institucional, representa la infraestructura crítica del país.
NOFER ha equipado los espacios sanitarios institucionales con accesorios de acero inoxidable, soluciones de accesibilidad y acabados técnicos para entornos públicos de servicios públicos.

Año de reforma: 2024-2025
Ubicación: Manama, Bahrain.
Tipo de edificio:
Sede institucional de servicios públicos
Arquitecto / Estudio: Edge Architects
Productos NOFER instalados:
Accesorios acero inoxidable,
barras de apoyo PMR, grifería

NEWGIZA UNIVERSITY - El Cairo, Egipto

Universidad privada de alto nivel con campus diseñado para integrar espacios académicos, investigación y vida estudiantil. Arquitectura contemporánea que refleja la nueva generación universitaria del país.
NOFER participa con equipamiento robusto para baños públicos, grifería técnica y accesibilidad total, adaptados al entorno de uso intensivo y joven.

Año de construcción: 2024
Ubicación: El Cairo, Egipto
Tipo de edificio: Universidad privada multidisciplinar
Arquitecto / Estudio: Gensler
Productos NOFER instalados:
Accesorios acero inoxidable, grifería,
barras de apoyo PMR

IVERSITY
NGU.

MISK SCHOOL - Riad, Arabia Saudita

Campus educativo innovador promovido por la Fundación MiSK, diseñado para formar a las nuevas generaciones saudíes en un entorno de excelencia. El proyecto destaca por su arquitectura sostenible y espacios de aprendizaje dinámicos.
NOFER ha instalado lavamanos de acero inoxidable, dispensadores de jabón de diseño y barras de apoyo, contribuyendo a un entorno funcional y seguro para estudiantes y profesorado.

Año de reforma: 2024
Ubicación: Riad, Arabia Saudita.
Tipo de edificio: Campus educativo
Productos NOFER instalados:
Lavamanos acero inoxidable, dispensadores de jabón, barras de apoyo PMR.

DRASSANES BARCELONA - Barcelona, España

Proyecto de rehabilitación de un edificio histórico del barrio Gótico de Barcelona, adaptándolo para un uso moderno sin perder su esencia patrimonial. La reforma integra funcionalidad con respeto por el legado arquitectónico.
NOFER aporta equipamiento sanitario de acero inoxidable y sistemas de accesibilidad que armonizan con los espacios renovados y de alto valor urbano.

Año de reforma: 2024
Ubicación: Barcelona, España
Tipo de edificio: Centro histórico y cultural
Productos NOFER instalados:
Lavamanos, accesorios de baño,
barras de apoyo PMR

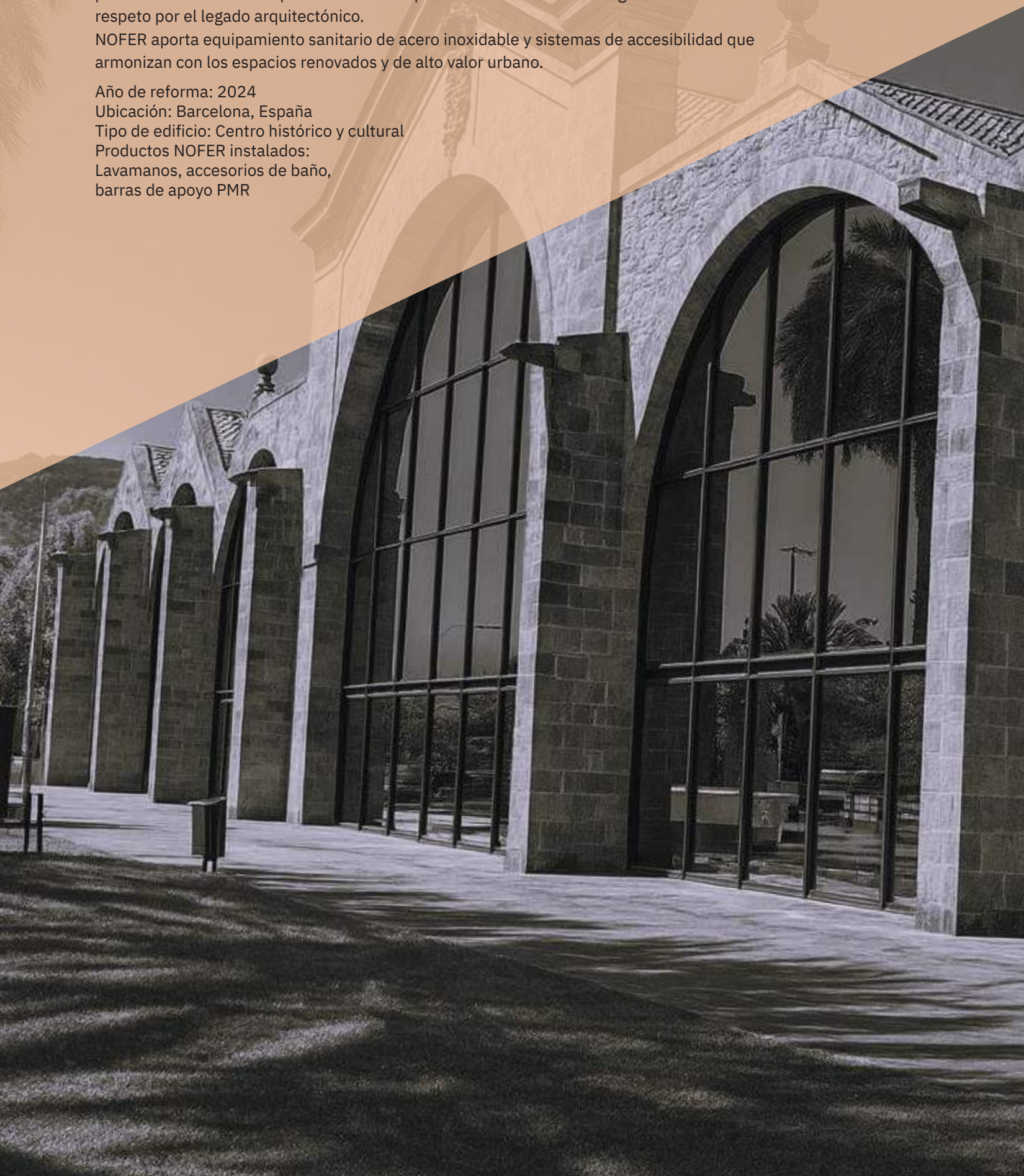

BARCELONA
NOFER, S.L.
Ctra. Laureà Miró, 385-387
08980 Sant Feliu de Llobregat
Barcelona - Spain
+34 934 742 423
+34 934 743 548
nofer@nofer.com
www.nofer.com

MILANO
BOCCHISAFEWORK, S.R.L.
Via Torino, 10
20060 Liscate
Milano - Italy
+39 0249 796 141
info-bocchi@nofer.com

MOSCOW
107133, Moscow
Shumkina str.26a str.4
Russian Federation
+7 (495) 602-05-85
info@nofer-aparici.ru

UNITED KINGDOM
Ctra. Laureà Miró, 385-387
08980 Sant Feliu de Llobregat
Barcelona - Spain
+34 934 742 423
uk@nofer.com

DUBAI
Office #1, Industrial Area,
Maliha Road, P.O. Box
4316, Sharjah, UAE
+971 65467420
info@mena-gate.com

CASABLANCA
Angle BD Bir Anzarane et Rue
Caid El Achtar Résidence Ribh D
+212663212067
abderrahman@nofer.com

CAT.NF26SP.ES

NOFER
BRAND GROUP

NOFER APARICI GIAMPIERI DECOSAN BOCCHI SafeWORK agetar,s.a.